VOLKSWAGEN Racing

VWMotorsport.info

PDM Lupo BTC 1600
PDM

Stand: 29.07.2002
Last update: 29 th July 2002

© Volkswagen Racing GmbH

Änderungen, Ergänzungen und Irrtümer vorbehalten.
Kopien, Nachdrucke und sonstige Veröffentlichungen ausschließlich mit schriftlicher Genehmigung der Volkswagen Racing GmbH.
Subject to alteration. Errors and omissions excepted.
All rights reserved by Volkswagen Racing GmbH.

VOLKSWAGEN Racing

Lupo BTC 1600

VWMotorsport.info

Katalog

VOLKSWAGEN Racing

Lupo BTC 1600

Sehr geehrter Motorsportkunde,

der vorliegende Katalog gibt Ihnen in anschaulicher Weise einen Einblick in unser aktuelles Sortiment für Ihren Volkswagen Lupo BTC.
Nach Baugruppen sortiert und auf Bildtafeln graphisch dargestellt, finden Sie hochwertige Motorsport Ersatzteile und Volkswagen Original Ersatzteile. Zum besseren Verständnis sind sowohl den einzelnen Teilen als auch den Abbildungen sogenannte PDM-Nummern zugeordnet. Die angegebenen Stück-zahlen gelten pro Fahrzeug und sollen Ihnen das Bestellen erleichtern.
Bitte richten Sie Ihre Bestellung ausnahmslos schriftlich, unter Angabe der entsprechenden Teilenummer an unsere Verkaufsabteilung.
Die Volkswagen Racing GmbH liefert ausschließlich die in der Preisliste aufgeführten Spezialteile. Serienteile beziehen Sie bitte über Ihren Volkswagen Händler. Es gelten unsere aktuellen Liefer- und Versandbedingungen.

Ihr Volkswagen Racing Team

Stand: 14.05.02

© Volkswagen Racing GmbH

Änderungen, Ergänzungen und Irrtümer vorbehalten.
Kopien, Nachdrucke und sonstige Veröffentlichungen ausschließlich mit schriftlicher Genehmigung der Volkswagen Racing GmbH.

Dear racing customer,

This catalogue gives you full information on the complet range of racing parts for your Volkswagen Lupo BTC.
You will find high-quality motorsport parts as well as Volkswagen Original Spare Parts in the form of assembly drawings. The so-called PDM numbers noted next to the part number allows you to identify and locate the part on the drawing. In order to faciliate the ordering process you will also find the number of pieces needed for one vehicle.
Please submit all of your orders in written form to our Sales Department mentioning the corresponding part numbers.
Volkswagen Racing only supplies the special parts included in the last price list. All serial parts can be optained from your Volkswagen dealer.
Please note our current delivery and payment terms.
We look forward to being able to assist you with your requirements.

Your Volkswagen Racing Team

Last update: 14th May 2002

© Volkswagen Racing GmbH

Subject to alteration. Errors and omissions excepted.
All rights reserved by Volkswagen Racing GmbH.

www.motorsport.info

Katalog

VOLKSWAGEN Racing

Lupo BTC 1600

VWMotorsport.info

Katalog

VOLKSWAGEN Racing

Lupo BTC 1600

Inhaltsverzeichnis *Contents* Seite / *Page*

Technische Daten	7	
Technical Data	9	
Lufthebeanlage Air Jacks	11	
Motor Engine	13	
Ölkreislauf Oil Circulation	19	
Wasserkreislauf Water Circulation	21	
Ansaugstrecke Air Intake	25	
Kupplung Clutch	27	
Befestigung Motor und Getriebe	Engine and Gearbox Mounts	31
Kraftstoffbehälter	Fuel Tank	39
Benzindruckgeber	Fuel pressure sensor	43
Kraftstoffkreisläuf	Fuel circulation	47
Auspuffanlage Exhaust	51	
Befestigung Auspuffanlage	Exhaust Mounting	53
Getriebe Gearbox	55	
Getriebebefestigung	Gearbox Fixation	55
Getriebegehaeuse	Gearbox Housing	57
Raeder und Wellen	Gears and Shafts	59
Raeder und Wellen	Gears and Shafts	61
Schaltung Shift Mechanism	63	
Ausgleichgetriebe Triebsatz	Differential	65
Querlenker wishbone	67	
Radlagergehäuse	Upright	71
GelenkwelleDriveshaft	75	
Federung, Stoßdämpfer	Suspension, Shock absorber	77
Stabi vorne Front anti-roll bar	77	
Lenkrad Steering Wheel	79	
Lenksäule Steering Column	83	
Lenkgetriebe / Spurstange	Steering Rack	87
Verschlauchung Servolenkung	Steering Hydraulics	91
Servo Ölkühler	Power steering oil cooler	97
Hinterachse Rear Axle	101	
Federung, Stoßdämpfer	Suspension, Shock Absorber	107
Felgen Rims	109	
Hauptbremszylinder, Ausgleichbehälter	Master Cylinder	113
Bremsleitungen Brake Pipes	113	
Unterdruckschläuche	Servo Pipe	115
Bremskraftverstärker Bremskraftregler	Brake Servo and Regulator	117
Bremsen vorne Brakes, Front	121	
Bremsen hinten Rear Brakes	123	
Schaltbetätigung	Gearlever Change Housing	125
Befestigung Schaltsack	Gear Shift Bracket mountings	131
FußhebelwerkPedal Box	133	
Gasfußhebel Accelerator	135	
Karosserie Body	139	
Abschirmbleche Underbody Heat Protection	143	
Schloßträger Cross Member	147	
Stoßfänger vorne	Front Bumper	151
Stoßfänger hinten	Rear Bumper	159
Seitenteil Side Panels	167	

VWMotorsport.info

Katalog

VOLKSWAGEN Racing

Lupo BTC 1600

Abschlepphacken hinten	Rear Towing Eyes	167
Gebläse Heater	171	
Luft-Fußraumheizkanal	Leg Room Ducting	173
Frischluft / Heizungsregulierung	Fresh Air/Heating Control	177
Kotflügel Wings	179	
Fronthaube Front Bonnet	183	
Keilriemenabdeckung	Belt Protection	187
Heckklappe Boot	191	
Türen, Scharniere	Doors and Fittings	195
Türschloß Door Locks	199	
Fensterheber Window Lifters	201	
Verglasung Glass	207	
Schriftzüge Badges and Trim	209	
Schalttafel Dashboard	209	
Schalttafelanbauteile	Dashboard Components	211
Rückblickspiegel	Rear View Mirrors	213
Gurt Seat Belts	213	
Feuerlöschanlage	Fire Extinguishing System	213
Seitenverkleidung	Side Trim	213
Sitz Seats	215	
Anlasser Starter	219	
Motorsteuerung ECU	221	
Display Display	223	
Scheinwerfer Headlights	227	
Heckleuchte	Tail Lights	229
Schalter am Lenkrad	Steering Wheel Switches	229
Scheibenwischer	Windscreen Wipers	231
Scheibenwaschanlage	Windscreen Washsystem	233
Leitungssätze Wiring Loom	233	
Batterie Battery	233	
DrehmomenteTorque	234	
Katalogzusatzdaten	Catalogue Supplementary Data	236

VWMotorsport.info

VOLKSWAGEN Racing

Lupo BTC 1600

Technische Daten

Fahrzeug:	VW Lupo GTI
Motor:	4-Zylinder 1.6 Liter Lupo GTI Motor, nach BTC-Reglement überarbeitet
Leistung:	ca. 170 PS
Max. Drehzahl:	8500 U/min
Motorsteuergerät:	ACS Motormanagement
Getriebe:	5-Gang-Getriebe mit Rennsportübersetzung
Kupplung:	Sachs Sintermetall- Rennsportkupplung
Abgasanlage:	Devil Abgasanlage mit HJS Motorsport-Katalysator
Instrumententafel:	Stack-Kommandozentrale zeichnet wichtige Fahrzeugdaten wie Drehzahl, Öltemperatur, Öldruck, Wasser-temperatur, Kraftstoffdruck, Rundenzeit, Geschwindigkeit, Querbeschleunigung, Bremsdruck, Drosselklappenstellung und Lenkwinkel auf
Fahrwerk:	Bilstein / H & R höheneinstellbares Rennfahrwerk
Bremsanlage:	4-Kolben-ATE Bremssattel mit 295mm ATE Power-Disc Bremsscheiben ABS ist nicht erlaubt
Bremsbeläge:	Pagid Rennbremsbelag
Sitz:	Recaro Carbon-Rennsitz
Sicherheitseinrichtungen	Schroth 6-Punkt Renngurt und Schroth Fensternetz, Wiechers Überrollkäfig, ISA Feuerlöschanlage
Felgen:	TSW „EVO R“ Alufelge (7x15“)
Reifen:	Dunlop (185/570 R 15) (Slick + Rain)
Tank:	Uniroyal FT3 Sicherheitstank
Gewicht:	950 kg inklusive Fahrer (min. Reglement)

VWMotorsport.info

Katalog

VOLKSWAGEN Racing

Lupo BTC 1600

VWMotorsport.info

VOLKSWAGEN Racing

Lupo BTC 1600

Technical Data

Vehicle:	VW Lupo GTI
Engine:	4-Cylinder 1.6 Liter Lupo GTI Motor, Built According to BTC Regulations
Power:	ca. 170 PS
Max. RPM:	8500 R/min
Engine Control Unit:	ACS Engine Management
Gearbox:	5-Speed Gearbox with Racing Ratios
Clutch:	Sachs Sintermetall- Race Clutch
Exhaust:	Devil Exhaust HJS Motorsport-Catalytic Converter
Instrumentation:	Stack-Display shows important driver data such as RPM; Oil Temp, Oil Pressure, Water Temperature, Fuel Pressure, Lap Times, Speed, Lateral Acceleration, Brake Pressure and Steering Angle.
Suspension:	Bilstein / H & R Height Adjustable Racing Suspension
Brakes:	4-Piston-ATE Brake Calipers with 295mm ATE Power-Disc Brake Discs ABS is not allowed
Brake Pads:	Pagid Brake Pads
Seats:	Recaro Carbon-Racing Seats
Safety Equipment	Schroth 6-Point Harness and Schroth Window Net ISA Fire Extinguisher
Wheels	„EVO R“ Alu Wheels)
Tyres	Dunlop(185/570 R 15) (Slick + Rain)
Tank:	Uniroyal FT3 Safety Tank
Weight:	950 kg including Driver (min. Regulations)

VWMotorsport.info

Katalog

VOLKSWAGEN Racing

Lupo BTC 1600

VWMotorsport.info

VOLKSWAGEN Racing

Lupo BTC 1600

Lufthebeanlage

Air Jacks

Teilenummer *Part Number*			Bezeichnung *Item*	Stck. *pc.s*	PDM *Nr.*	Preis(€) *Price(€)*
ASP	032	001	Ventil für Lufthebeanlage	1		
C1C	011	031	Luftheber	3		
6XC	030	013	Leitung 00º-SL455-00º / D6	1		
6XC	030	014	Leitung 00º-SL355-90º / D6	1		
6XC	030	015	Leitung 00º-SL2710-90º / D6	1		
6XC	030	016	Leitung 00º-SL3000-90º / D6	1		
6XC	030	100	Distanzring Ø53xØ60x20	2		
ASP	012	308	Doppelringstück	1		

VWMotorsport.info

Katalog

Lupo BTC 1600

199 Motor Engine

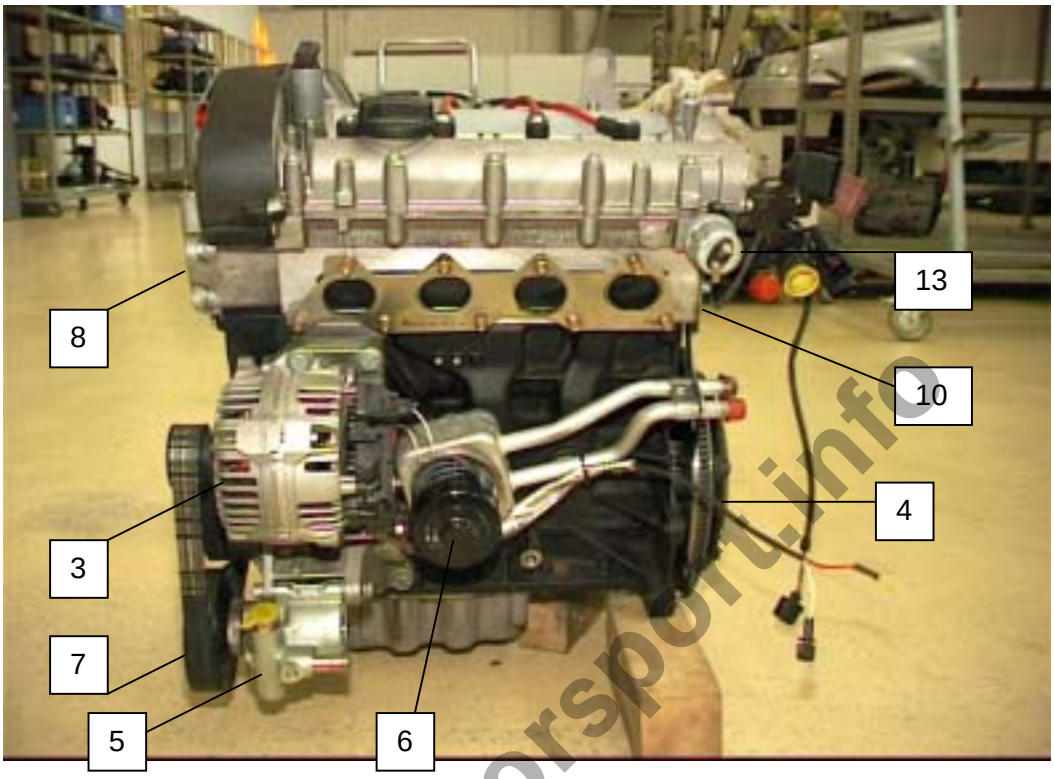

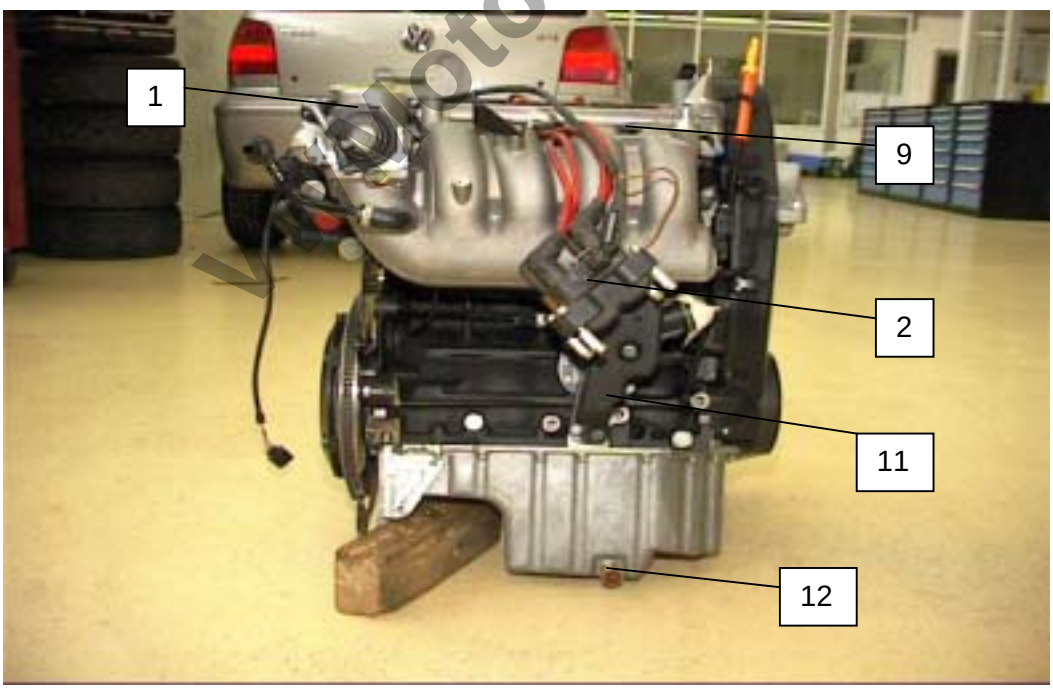

www.motorsport.info

Katalog

VOLKSWAGEN Racing

Lupo BTC 1600

Motor — Engine

Teilenummer *Part Number*				Bezeichnung *Item*	Stck. *pc.s*	PDM *Nr.*	Preis(€) *Price(€)*
6XC	100	018		Motor ZSB 1,6ltr	1		
6XC	100	023		Motor ZSB BTC 1600	1		
037	903	025	L	Lichtmaschine	1	3	
030	145	167	D	Lichtmaschinenhalter	1		
N	908	704	01	Schraube	4		
N	105	266	01	Schraube Lima	2		
030	145	299	C	Spanner	1		
6X0	422	154		Servopumpe	1	5	
N	019	531	3	Schraube	3		
030	145	269	A	Riemenscheibe Servo	1	7	
N	903	086	05	Schraube Riemenscheibe	3		
				Wellscheibe	3		
037	133	243	K	Gaszughalter	1		
N	905	398	01	Schwungradschraube	6		
N	014	726	3	Schraube Druckplatte	6		
N	900	955	01	Scheibe	9		
N	902	002	01	Abgasmutter	9		
030	145	933	R	Keilrippenriemen	1		
036	905	430	H	Zündkabel	2		
036	905	430	J	Zündkabel	2		
027	133	689		Halter Zundkabel	2		
				Kabelbinder	9		
6XC	906	081		Temparatursensor Wasser M14x1,5	2		
036	133	062	CXX	Drosselklappe		1	
				Zundspule		2	
030	115	561	P	Ölfilter		6	
036	199	275	P	,	1	8	
036	133	319		Düsensleiste	2	9	
				Thermostatgehäuse	2	10	
036	103	454		Ölabscheider		11	
				Öltempgeber + Adapter		12	
				Öldrückgeber		13	
036	100	023	G	Rumpfmotor Kbst. AVY	1		

VWMotorsport.info

Katalog

VOLKSWAGEN Racing

Lupo BTC 1600

Montageanleitung
911 Anlasser

Assembly Instructions
Starter Motor

Anlasser

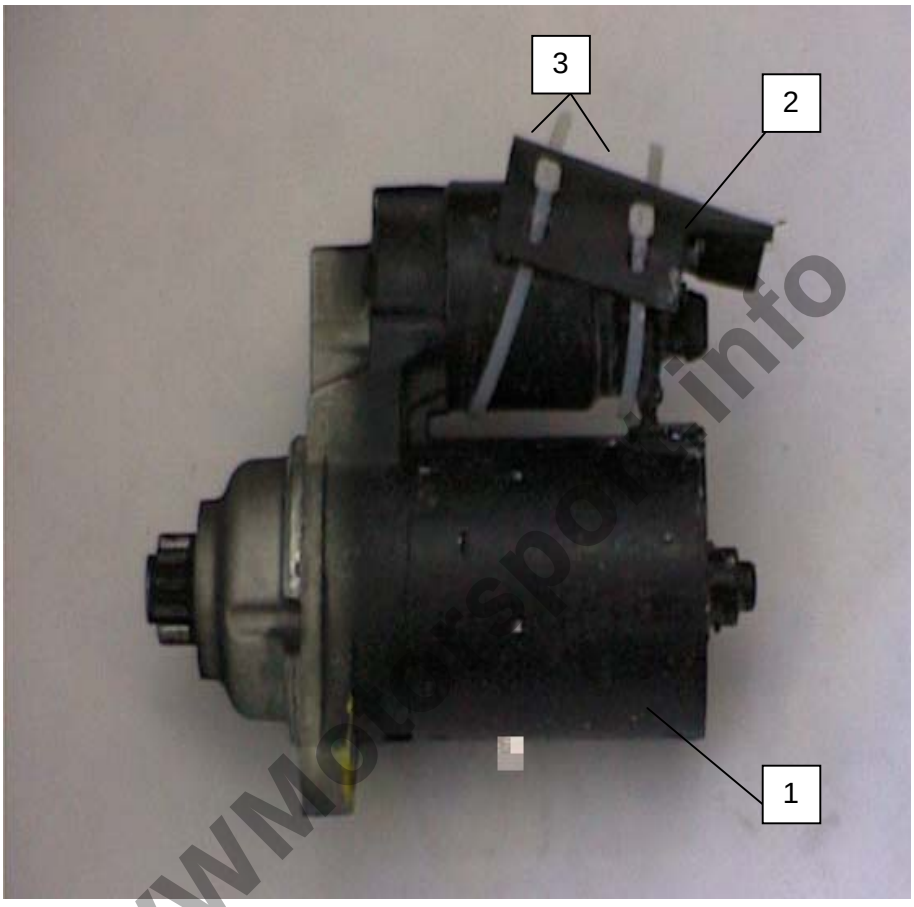

VWMotorsport.info

1. 1x Anlasser
2. 1x Polschutz (siehe Skizze)

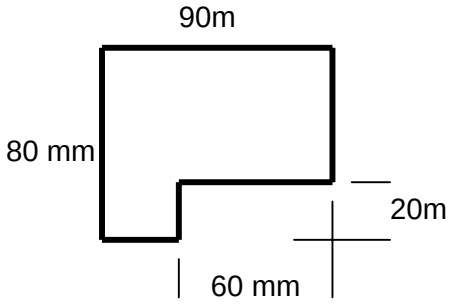

3. 2x Tie-wrap

Katalog

VOLKSWAGEN Racing

Lupo BTC 1600

Montageanleitung
800 Blow-by Behälter

Assembly Instructions
Blow-by Reservoir

1. Halter Blow – by Behälter

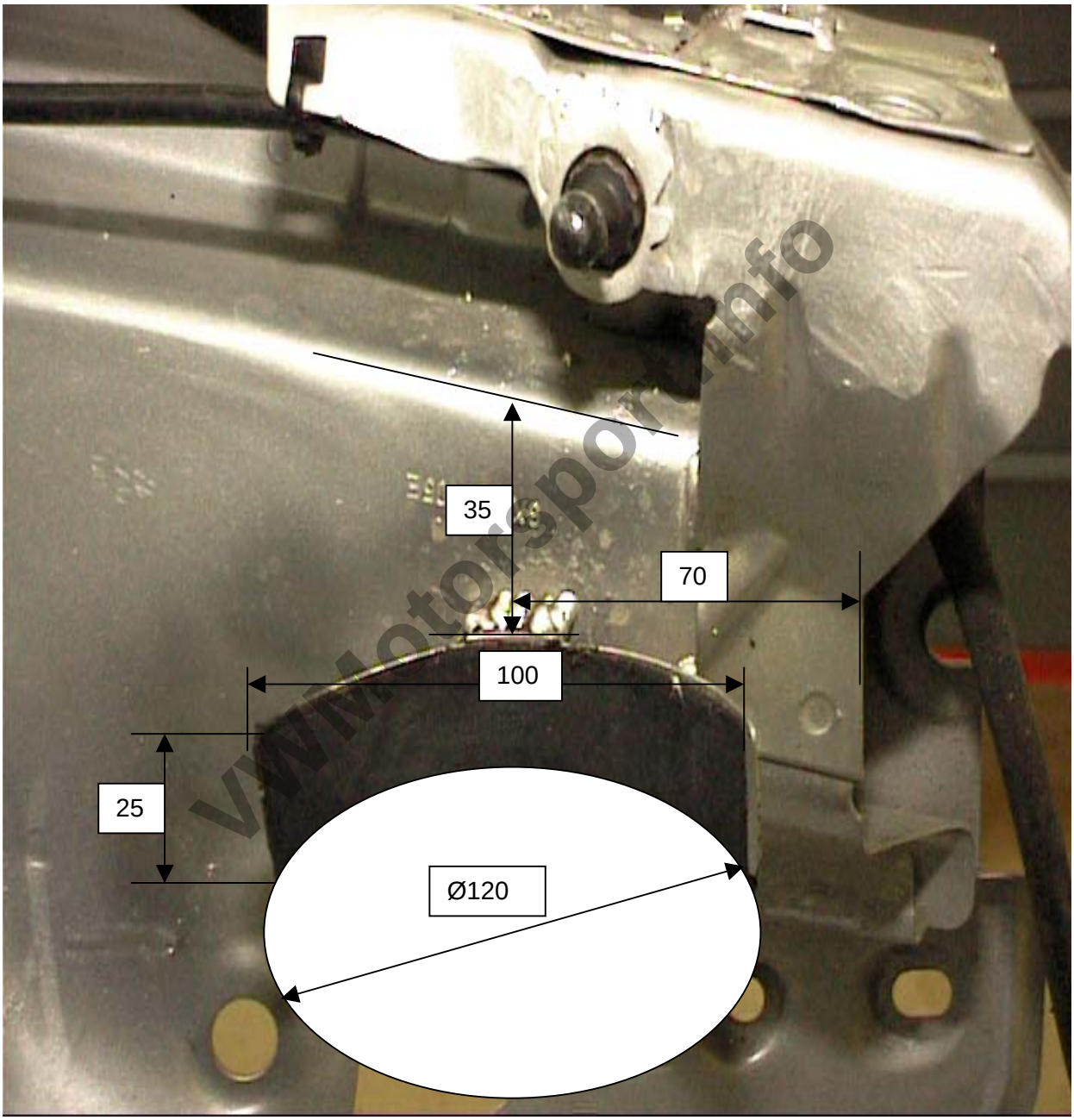

www.motorsport.info

1. Der Halter für den Blow by Behälter wird aus 1mm starken Material gefertigt.
2. Nach der Montage wird der Halter mit 1mm starkem Filz beklebt.

Katalog

Lupo BTC 1600

2. Halter Blow – by Behälter

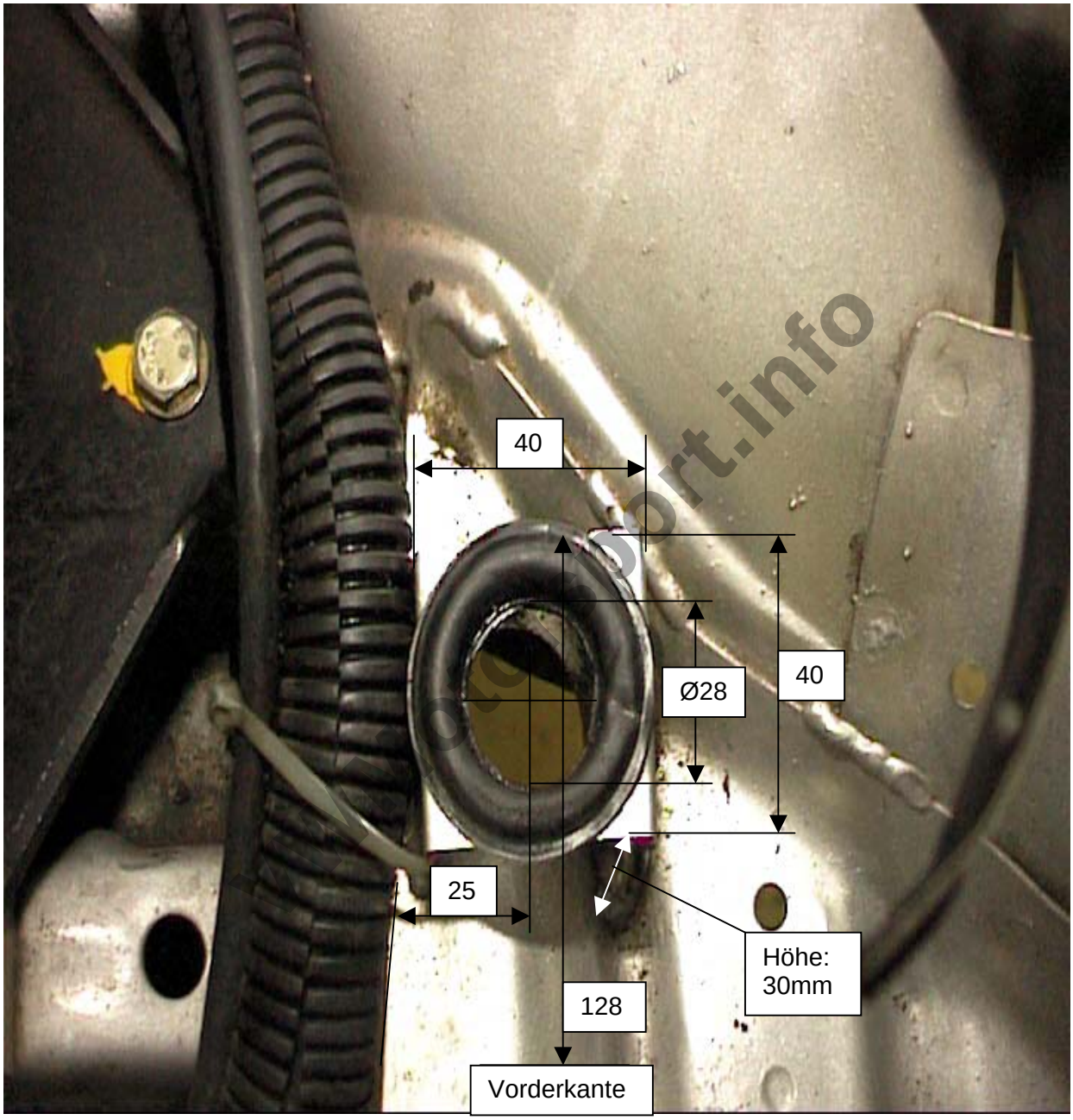

1. Der Halter wird aus 1mm starkem Material gefertigt
2. Der Halter wird mit 1mm starkem Filz beklebt

Katalog

Lupo BTC 1600

VWMotorsport.info

Katalog

Lupo BTC 1600

115 Ölkreislauf Oil Circulation

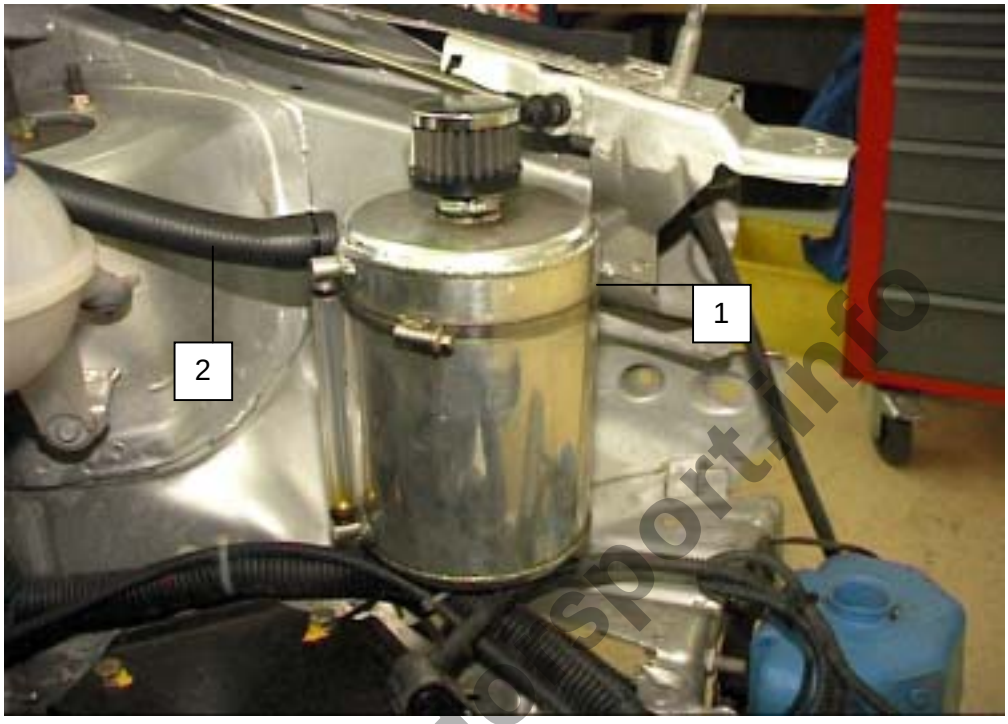

VWMotorsport.info

VOLKSWAGEN Racing

Lupo BTC 1600

Ölkreislauf

Oil Circulation

Teilenummer *Part Number*				Bezeichnung *Item*	Stck. *pc.s*	PDM *Nr.*	Preis(€) *Price(€)*
6XC	103	464		Blow by Behälter	1	1	
8D0	819	373	N	Schlauch Kurbelgehäuseentlüftung	1	2	
036	103	464	G	Schlauch Kurbelgehäuseentlüftung	1	3	
G4H	422	881	A	Schlauch Kurbelgehäuseentlüftung	1	4	
1H0	121	140		Schlauchverbinder	1	5	
6XC	129	634		Filter für Blow by	1	6	
V	100	120		Schlauchschelle Ø100-Ø120	1	7	
TC	142			TyRapbock TC 142	1		
				Schraube M6x15	1		
				Schlauchschelle 16-25	2		
				Alu Rohr 18x1	1		
				TyRapbock TC 142	1		
				Alu Blindniet 5x14	1		
				TyRap TY5253MX	2		
				TyRap TY525MX	3		

VWMotorsport.info

Katalog

VOLKSWAGEN Racing

Lupo BTC 1600

Wasserkreislauf

Water Circulation

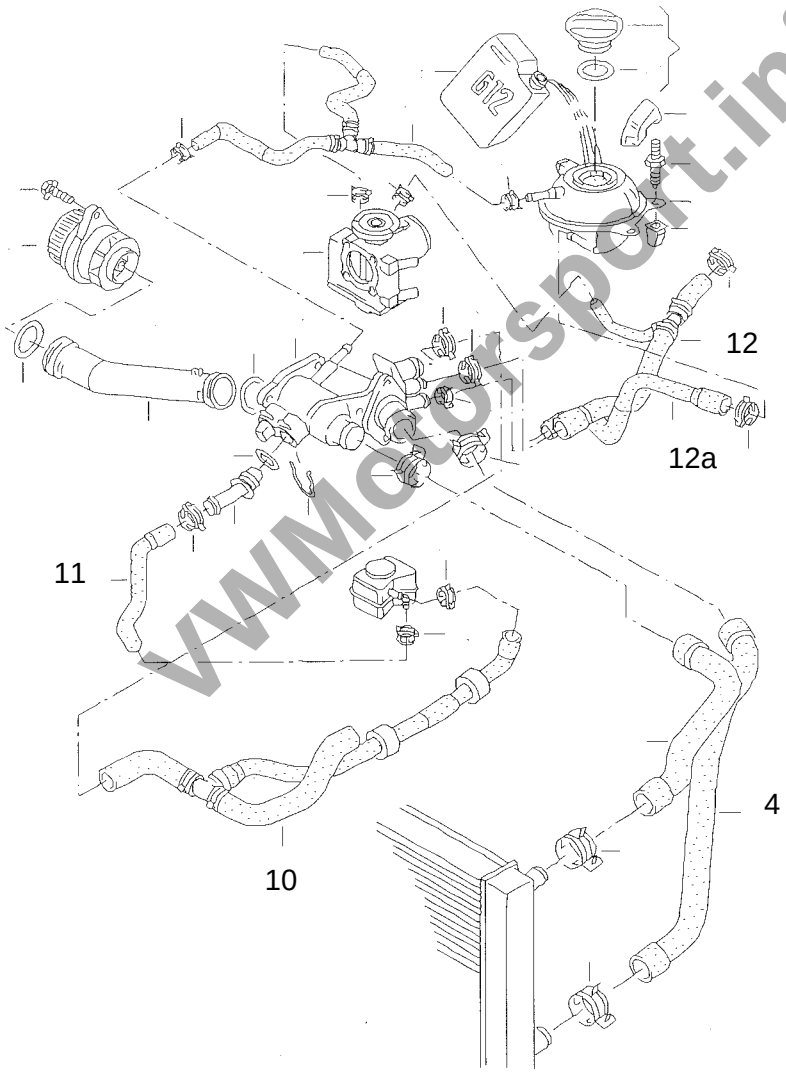

VWMotorsport.info

Katalog

VOLKSWAGEN Racing

Lupo BTC 1600

Wasserkreislauf

Water Circulation

Teilenummer *Part Number*				Bezeichnung *Item*	Stck. *pc.s*	PDM *Nr.*	Preis(€) *Price(€)*
NSP	901	014		Wasserschlauch "Samco"	2	1	
NSP	800	044		Schlauchschelle 25-40mm	6	6	
6X0	121	049	G	Wasserschlauch	1	7	
N	102	580	01	Schlauchschelle 30-45mm	2	8	
6N0	122	157	E	Wasserschlauch	1	11	
1H0	121	140		Schlauchverbinder	1	zu11	
6X0	422	881	F	Wasserschlauch	1	9	
				Schlauchschelle 16-25mm	2+2	10	
N	900	801	02	Wasserschlauch	0,5mtr.	13	
032	121	118	A	Stutzen	1	14	
6N0	122	073	D	Wasserschlauch	1	15	
N	901	367	01	Schlauchschelle 12-20mm	6	18	
				Schlauch	1	19	
6N0	121	096	L	Wasserschlauch	1		
				Schlauchschelle 8-16mm	2	20	
036	121	005	J	Wasserpumpe			
8Z0	121	407	A	Ausgleichbehälter	1	21	
1J0	121	321	B	Verschlußdeckel	1	22	
N	010	216	12	Schraube M6x15	3	23	
NSP	500	017		Scheibe	3	24	
191	121	253	L	Wasserkühler	1		
191	121	343		Blindstopfen	1		
N	905	426	03	Schraube	4		

VWMotorsport.info

Katalog

VOLKSWAGEN Racing

Lupo BTC 1600

Montageanleitung
121 Ausgleichbehälter

Assembly Instructions
Expansion Tank

Befestigung Kühlmittelbehälter

VW-Motorsport.info

Katalog

Lupo BTC 1600

VWMotorsport.info

Katalog

Lupo BTC 1600

129 Ansaugstrecke Air Intake

Luftsammler Ober- und Unterteil mit Ansaugtrichter

VWMotorsport.info

Katalog

VOLKSWAGEN Racing

Lupo BTC 1600

Ansaugstrecke / Air Intake

Teilenummer *Part Number*				Bezeichnung *Item*	Stck. *pc.s*	PDM *Nr.*	Preis(€) *Price(€)*
6XC	129	613		Lufttrichter	1	1	
				Flexschlauch	1	2	
6XC	129	611		Luftfilter mit Gehäuse	1	3 & 4	
6XC	129	607		Luftsammler Oberteil	1	5	
6XC	129	608		Luftsammler Unterteil	1	6	
N	015	448	1	Blechmutter	4	7	
N	013	966	26	Blechtreibschraube	4	8	
NSP	800	057		Schlauchschelle Ø80-Ø100	1	9	
				Schlauchschelle Ø130-Ø150	1	10	
V	100	120		Schlauchschelle Ø100-Ø120	1	11	
				Blechschneidschraube 3,5mm	7	12	
				Zylinderbundschraube M6x30	1	13	

VWMotorsport.info

Katalog

VOLKSWAGEN Racing

Lupo BTC 1600

141 Kupplung Clutch

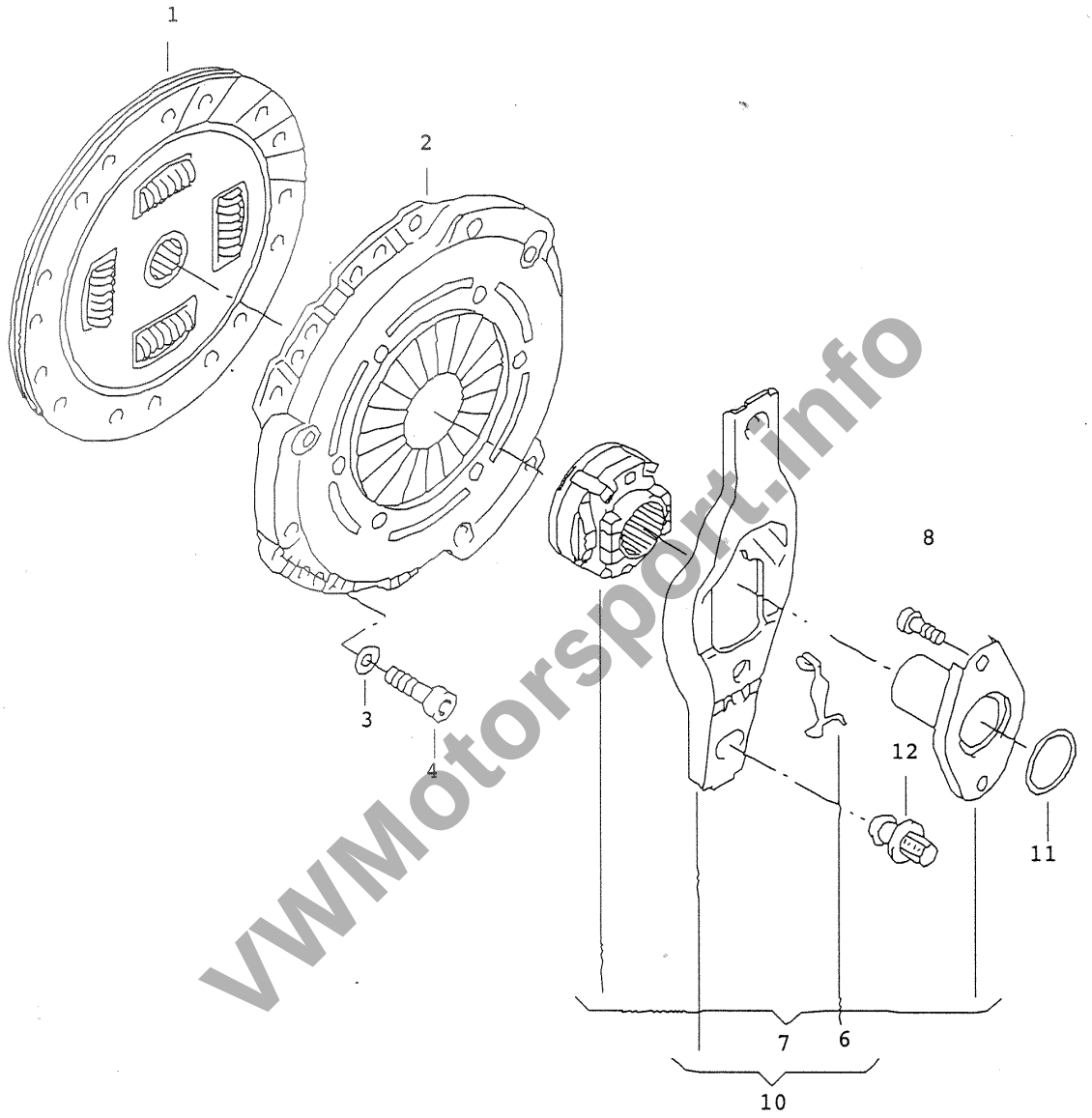

VWMotorsport.info

Katalog

VOLKSWAGEN Racing

Lupo BTC 1600

Kupplung

Clutch

Teilenummer *Part Number*				Bezeichnung *Item*	Stck. *pc.s*	PDM *Nr.*	Preis(€) *Price(€)*
6XC	141	023		ZSB Kupplung Lupo 1600 BTC	1	1	
6XC	141	031		Sinterscheibe (C1)		2	
N	903	207	01	Zwölfkantschraube M7x14	6	4	
02T	141	153	B	Ausrückhebel	1	10	
012	141	741		Haltefeder	1	6	
02T	141	170		Ausrücklager mit Führungshülle	1	7	
N	908	980	02	Zylinderschraube mit Innenvielzahnkopf	2	8	
02A	141	777		Kugelzapfen	1	12	

VWMotorsport.info

Katalog

VOLKSWAGEN Racing

Lupo BTC 1600

Montageanleitung
300 Kupplungsgeberzylinder

Assembly Instructions
Clutch Cylinder

Kupplungsgeberzylinder

1. Kupplungsgeberzylinder liegt nicht plan auf. Halter der Kupplungspedalfeder liegt unter.

Katalog

Lupo BTC 1600

VWMotorsport.info

Katalog

VOLKSWAGEN Racing

Lupo BTC 1600

Befestigung Motor und Getriebe Engine and Gearbox Mounts

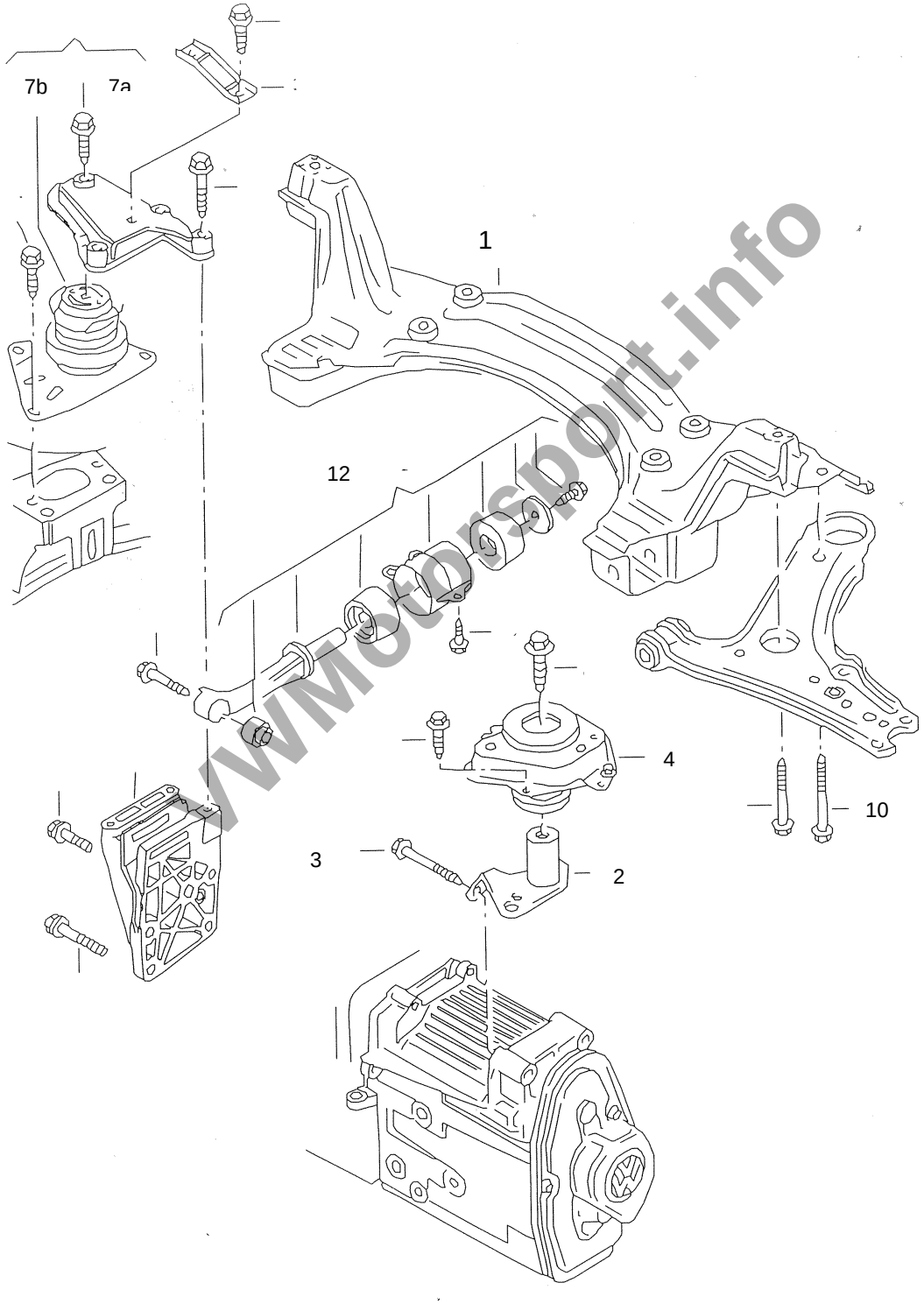

www.Motorsport.info

Katalog

VOLKSWAGEN Racing

Lupo BTC 1600

Befestigung Motor und Getriebe — Engine and Gearbox Mounts

Teilenummer *Part Number*					Bezeichnung *Item*	Stck. *pc.s*	PDM *Nr.*	Preis(€) *Price(€)*
6XC	199	315			Hilfsrahmen	1	1	
6X0	199	315	H		Hilfsrahmen	1		
6XC	199	111			Konsole SGR Lupo BTC	1	2	
6E0	199	111	F		Konsole	1		
6XC	199	112			Verstärkungsrippe	2		
191	407	150		SP	Hülse	1		
6XC	199	113			Verstärkungsblech 30x149x1	1		
1H1	199	262	A	VWM	Gummilager	1		
N	105	070	01		Sechskantbundschraube M10x52-SP	2	3	
6XC	199	555			Getriebelager SGR Lupo BTC	1	4	
6XC	199	556			Grundplatte Getriebelager	1		
6XC	199	557			Verstärkungsrippe	1		
6XC	199	264			Aggregatehalter	1		
6XC	199	558			Verstärkungsrippe	4		
6XC	199	185			Motorträger SGR Lupo BTC	1	7a	
6XC	199	187			Grundplatte Motorträger	1		
6XC	199	188			Buchse Ø12xØ27x35	1		
6XC	199	189			Distanzscheibe Ø12xØ24x5	2		
6XC	199	190			Verstärkungsrippe	2		
191	407	150		SP	Hülse	1		

VWMotorsport.info

Katalog

VOLKSWAGEN Racing

Lupo BTC 1600

Befestigung Motor und Getriebe Engine and Gearbox Mounts

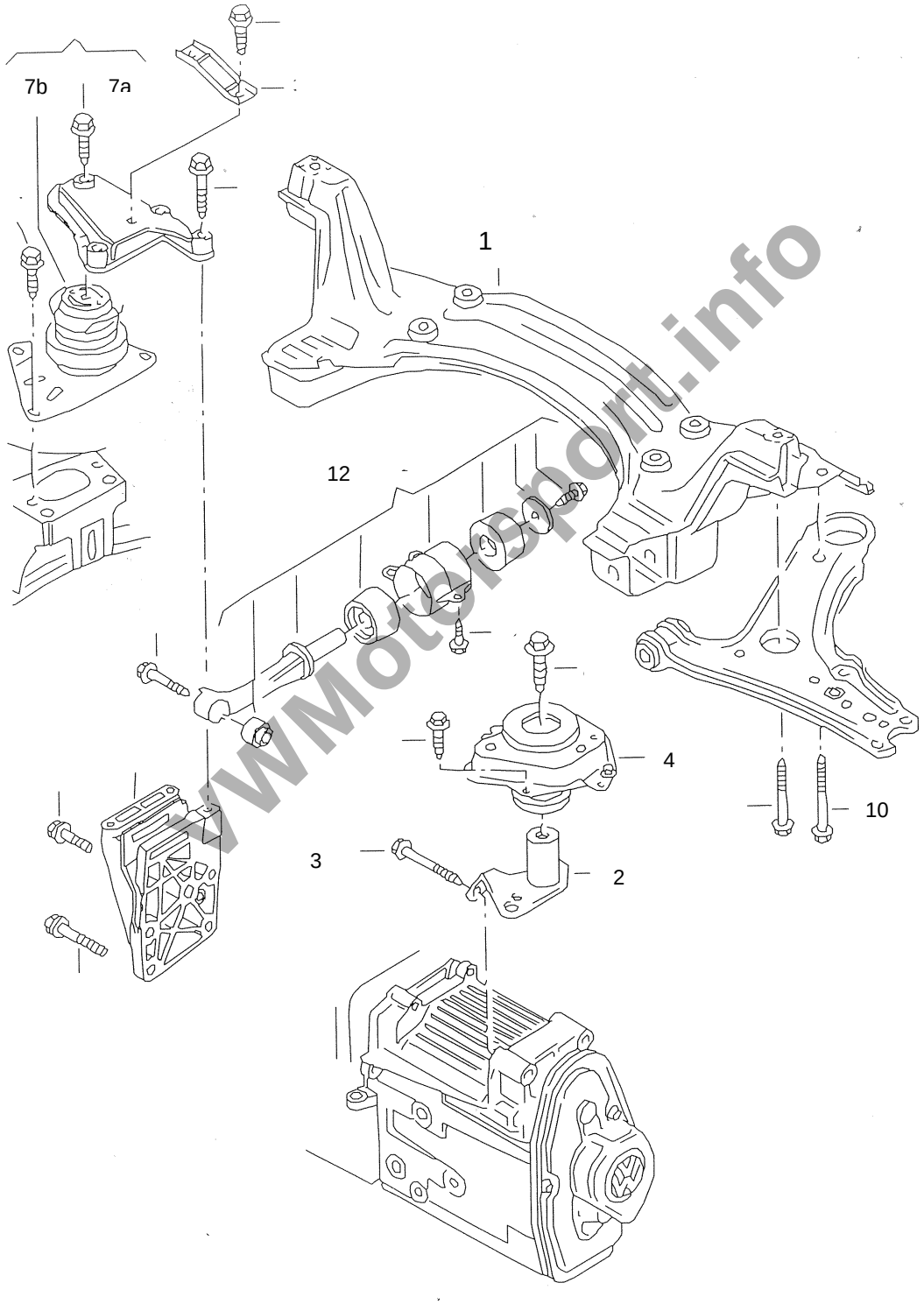

www.Motorsport.info

Katalog

VOLKSWAGEN Racing

Lupo BTC 1600

Befestigung Motor und Getriebe

Engine and Gearbox Mounts

Teilenummer *Part Number*					Bezeichnung *Item*	Stck. *pc.s*	PDM *Nr.*	Preis(€) *Price(€)*
6XC	199	191			Verstärkungsblech 30x118x1	1		
1H1	199	262	A	VWM	Gummilager	1		
6XC	199	262			Motorlager SGR Lupo BTC	1	7b	
6XC	199	263			Grundplatte Motorlager	1		
6XC	199	264			Aggregatehalter	1		
6XC	199	265			Verstärkungsrippe	3		

VWMotorsport.info

Katalog

VOLKSWAGEN Racing

Lupo BTC 1600

Befestigung Motor und Getriebe Engine and Gearbox Mounts

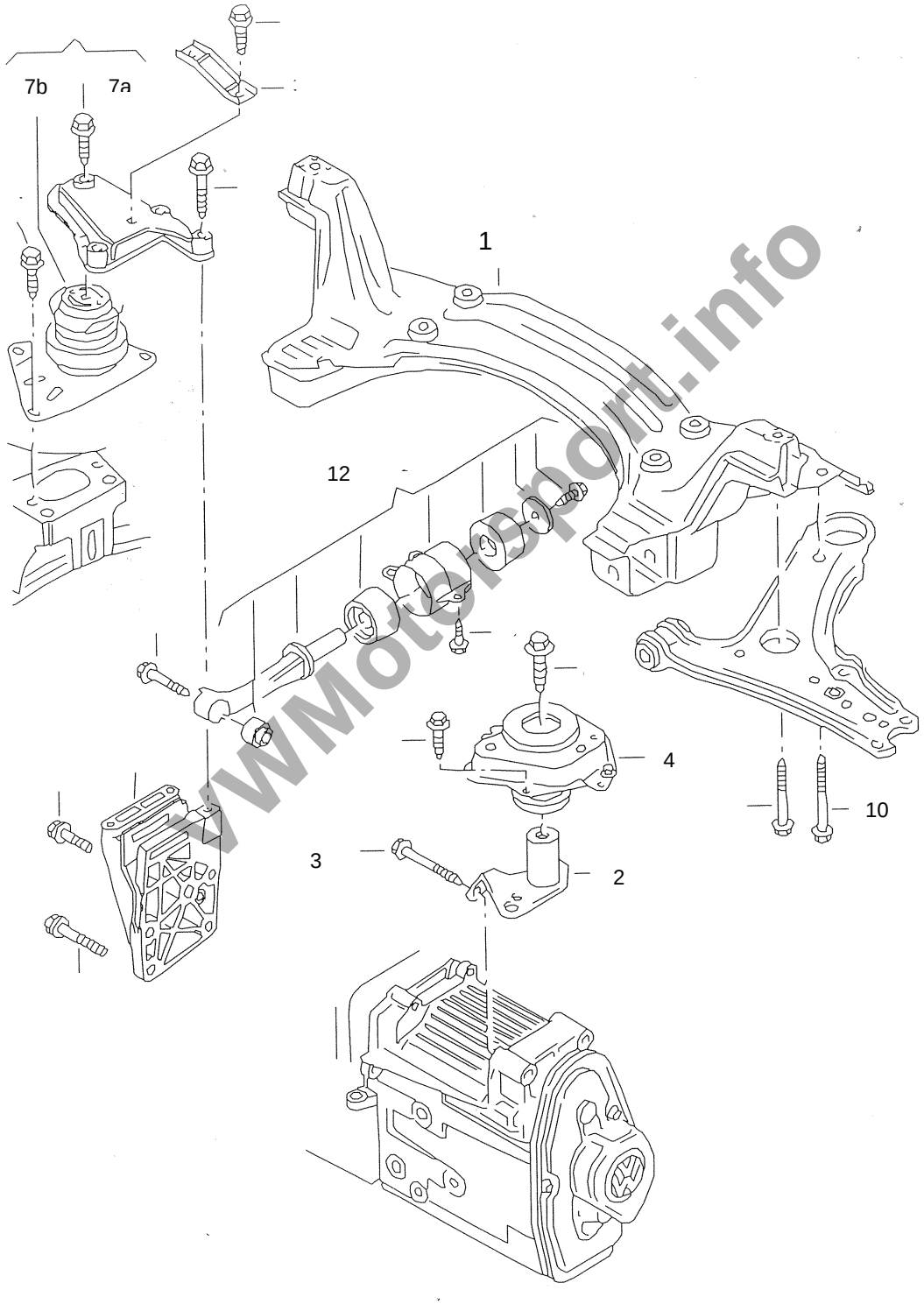

www.Motorsport.info

Katalog

VOLKSWAGEN Racing

Lupo BTC 1600

Befestigung Motor und Getriebe — Engine and Gearbox Mounts

Teilenummer *Part Number*					Bezeichnung *Item*	Stck. *pc.s*	PDM *Nr.*	Preis(€) *Price(€)*
6XC	199	266			Verstärkungsrippe	1		
					Schraube M10x	1		
					Schraube M10x	2		
					Schraube M10x	3		
N	101	418	01		Sechskantschraube M12x1,5x100	4	10	
6XC	199	851			Drehmomentstütze, geändert	1	12	
6E0	199	851	D		Drehmomentstütze, Serie			
6XC	199	402			Aludrehteil			
191	407	004		SP	Uniballgelenk	1		
191	407	005		SP	Sicherungsring	2		
6XC	199	855			Buchse	2		
					Innensechskantschraube M 10x35 - 8.8	2		
N102	096	03			Sechskantschraube M12x1,5x65 - 10.9	1		
NSP	400	029			Sechskantschraube M12x80 - 10.9	2		
					Federscheibe M12	4		
NSP	520	043			Sechskantmutter SS	2		
N	020	290	2		Kurbelgehäuseentlüftung Schlauch	1		

VWMotorsport.info

Katalog

VOLKSWAGEN Racing

Lupo BTC 1600

Montageanleitung
199 Hilfsrahmen

Assembly Instructions
Subframe

Hilfsrahmen

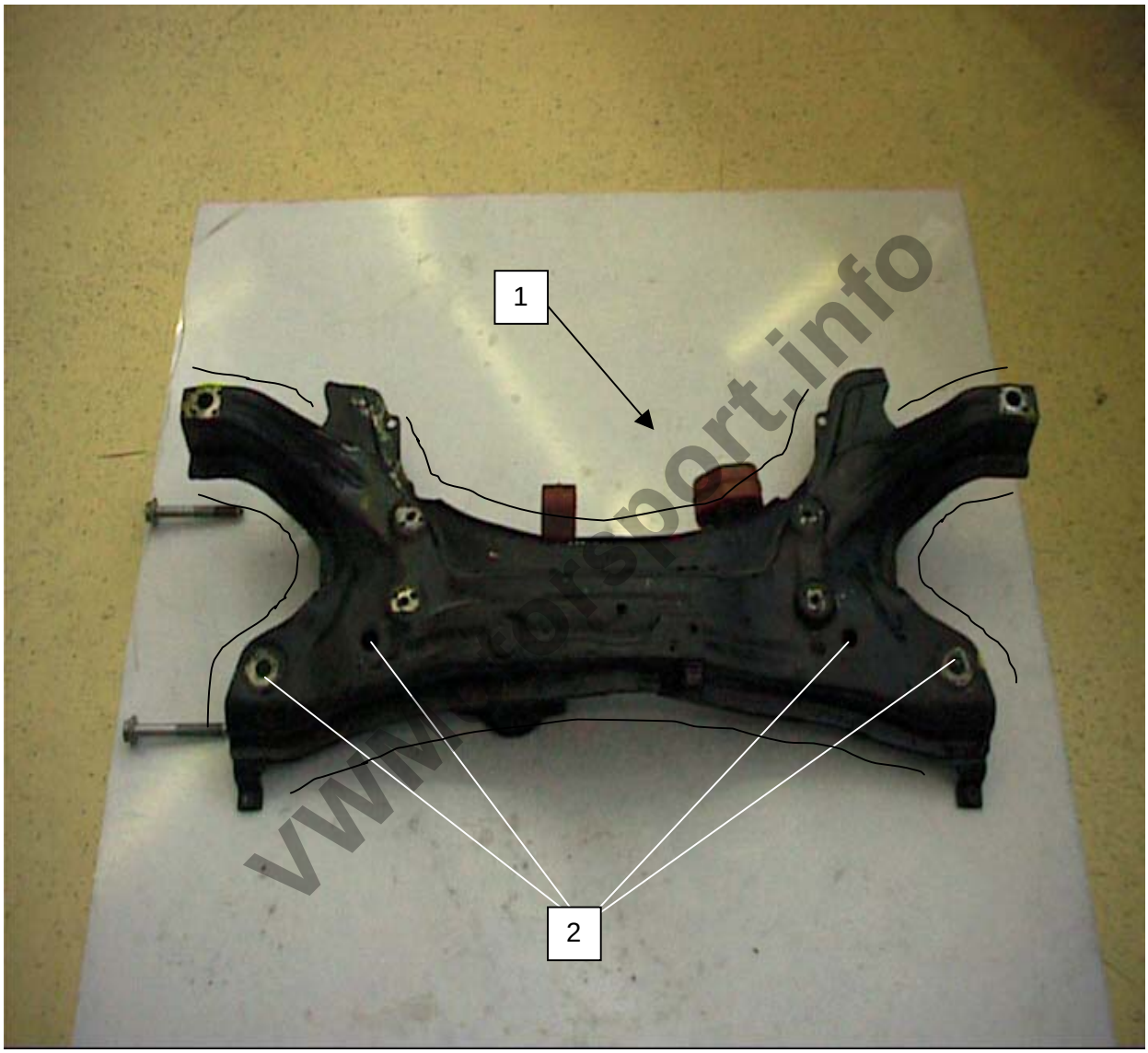

www.motorsport.info

1. 1x Der Hilfsrahmen wird den Freihandlinien folgend nachgeschweißt.
2. 4x Hülsen eingeschweisst

Katalog

VOLKSWAGEN Racing

Lupo BTC 1600

Montageanleitung
199 Befestigung Riemenabdeckung

Assembly Instructions
Timing Belt Cover

Einschweißmutter M6 zur Befestigung der Riemenabdeckung
(Schablone vorhanden).

1. Einschweißmutter M6

VWMotorsport.info

Katalog

VOLKSWAGEN Racing

Lupo BTC 1600

Kraftstoffbehälter

Fuel Tank

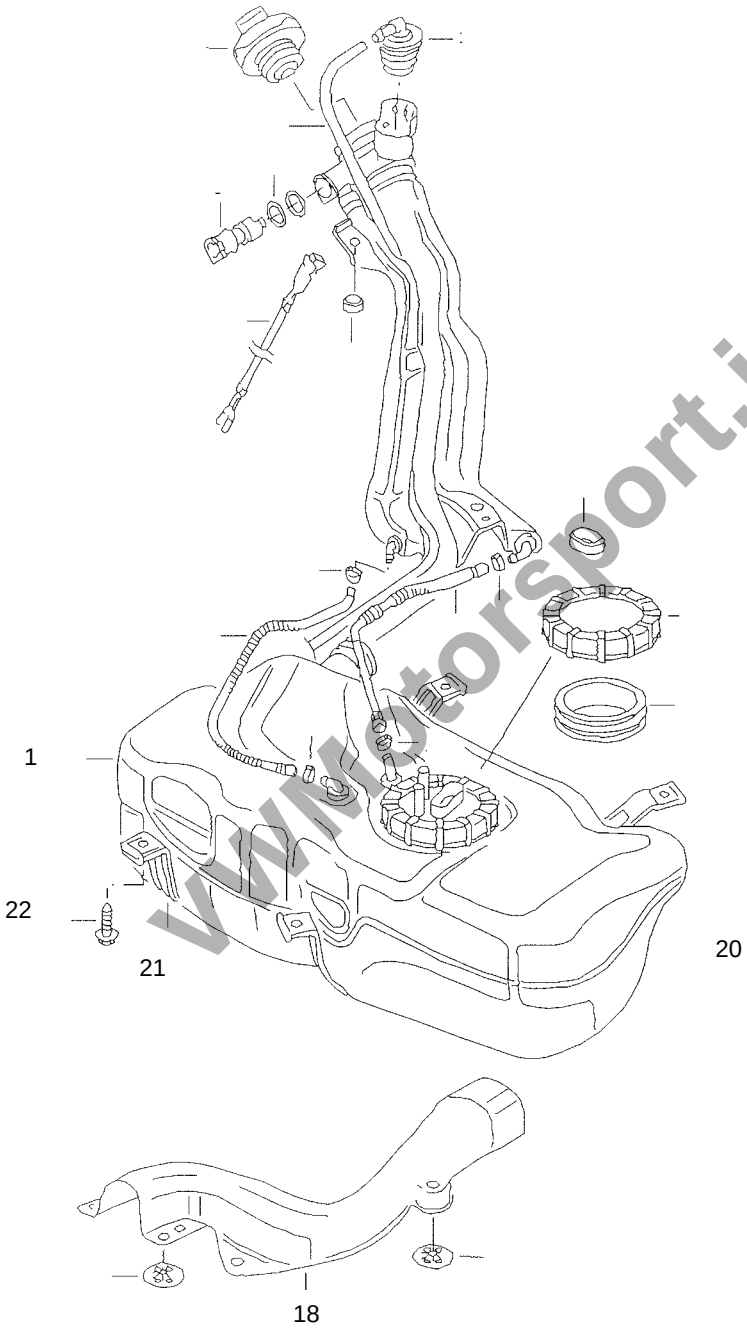

www.Motorsport.info

Katalog

VOLKSWAGEN Racing

Lupo BTC 1600

Kraftstoffbehälter — Fuel Tank

Teilenummer *Part Number*					Bezeichnung *Item*	Stck. *pc.s*	PDM *Nr.*	Preis(€) *Price(€)*
6XC	201	075			FT3 Sicherheitstank Lupo BTC	1	2	
6X0	201	075	AA		Tank		1	
6XC	201	061			Abdeckplatte Alu	1	3	
					Anschluß Tankentlüftung D8	1	4	
G4D	201	255		SP	Tank Einfüllstutzen	1	5	
E	921	106			Anschluß 90º D6	2	6	
					Zylinderschraube M5x10	22	7	
					Unterlegscheibe Ø5xØ15	12	8	
					Unterlegscheibe Ø5xØ10	10	9	
6X0	201	653	A		Spannband links	1	10	
6X0	201	654	A		Spannband rechts	1	11	
N	019	530	3		Sechskantbundschraube M8x25-PC	4	12	
NSP	900	010			Tankeinfüllschlauch	1,14	13	
NSP	800	041			Schlauchschelle Ø40-Ø60	2	14	
1H1	201	090		SP	Flexrohr / Einfüllstutzen	1	15	
6XC	201	030			Stutzen für Saugschlauch	1	16	
					Senkkopfschrauben M4x20	8		
					Mutter M4 selbstsichernd	8		
Z	661	1-2			Flansch für Tankdeckel	1	17	
1H1	201	551		SP	Tankdeckel	1	18	
1H1	298	555		SP	Schraubensatz für Tankdeckel	1	19-20	
6X0	201	307	G		Abschirmblech für Kraftstoffbehälter	1		
E	983	206			Bulkhead D6	2		
NSP	510	104			Dichtring Ø14xØ20x1,5	1		
ASP	024	006			Mutter D6	2		
ASP	000	502			Schlauchhalter	5		
					Verschlußkappe D6	2		
					Verschlußkappe	1		
ASP	031	101			Rückschlagventil	1		
1H1	201	251		SP	Dichtung für Tankdeckel	2		
6XC	201	721			Aufnahme Saugstutzen	1		
6XC	201	157			Hutze Entlüftungsventil	1		
6XC	201	214			Leitung 90º-SL150-90º D6	1		
					Schelle	2		
					Filz			
431	133	511			Kraftstofffilter	1		

VWMotorsport.info

Katalog

VOLKSWAGEN Racing

Lupo BTC 1600

Montageanleitung
201 Tankeinfüllstutzen innen

Assembly Instructions
Tank Filler Neck

Position Tankeinfüllstutzen innen

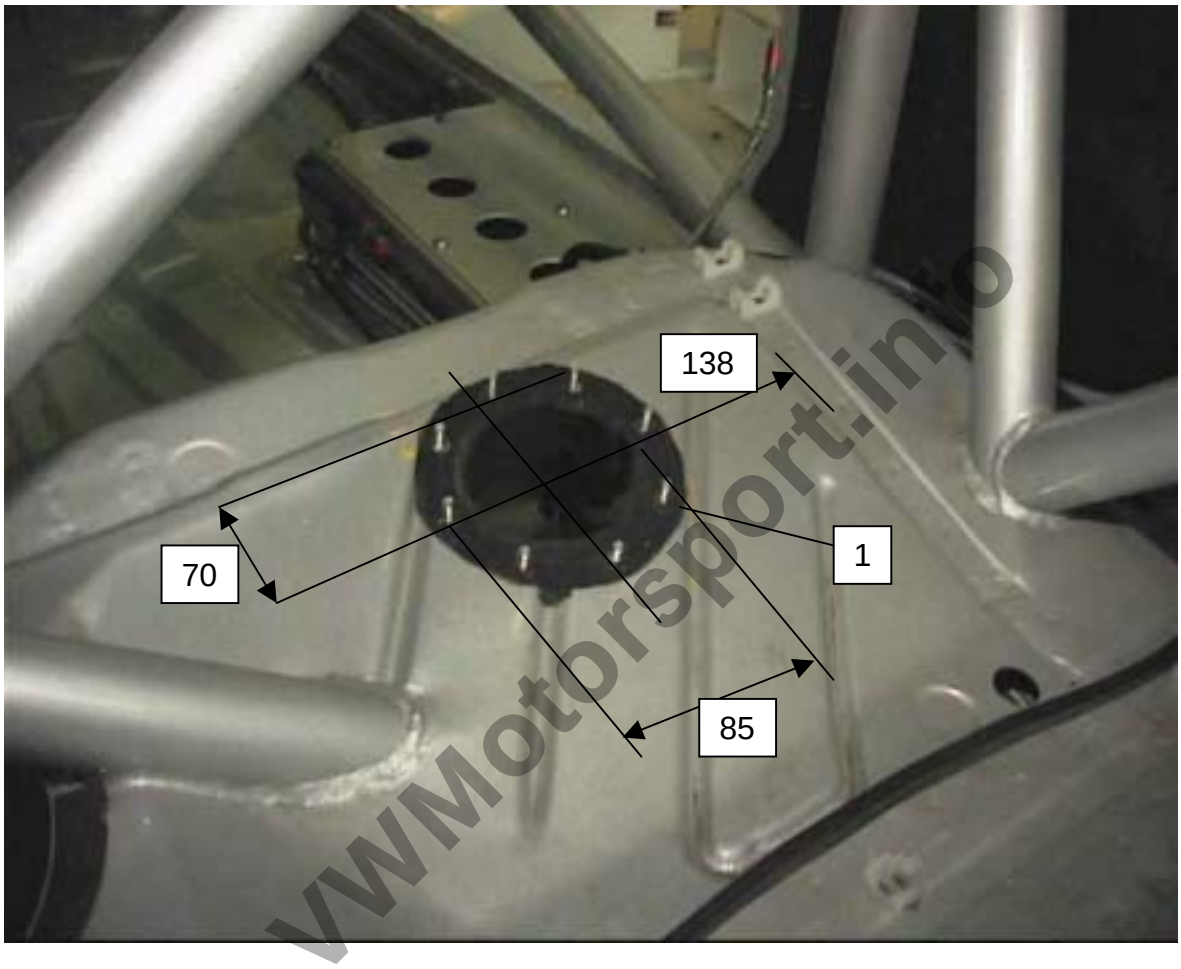

VWMotorsport.info

1. Innensechskantschraube M5x15 von unten verschweißt.

Katalog

Lupo BTC 1600

VWMotorsport.info

Katalog

VOLKSWAGEN Racing

Lupo BTC 1600

201 Kraftstoffleitungen Fuel Pipes

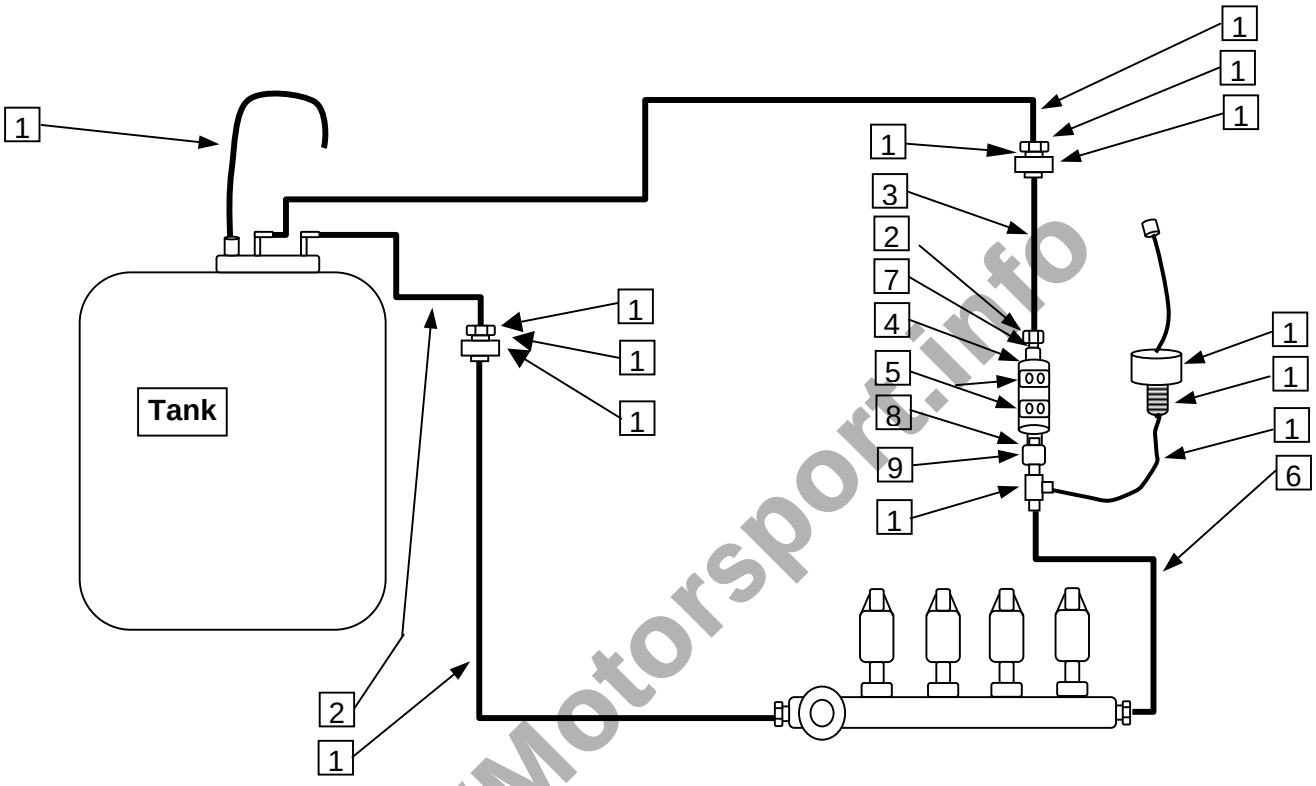

VWMotorsport.info

Katalog

VOLKSWAGEN Racing

Lupo BTC 1600

Benzindruckgeber

Fuel pressure sensor

Teilenummer *Part Number*				Bezeichnung *Item*	Stck. *pc.s*	PDM *Nr.*	Preis(€) *Price(€)*
ASP	020	015		Adapter M14 x 1,5 - D6 Alu	1	3	
NSP	510	126		Dichtring Ø14	1	10	
ASP	020	028		Adapter M12 x 1,5 - D6 Stahl	1		
NSP	510	125		Dichtring Ø12	1		
NSP	510	110		Dichtring Ø12xØ16	1	8	
6XC	201	225		Leitung 00º-SL380-SS / D6	1		
6XC	201	216		Leitung 90º-SL2835- / D6	1		
6XC	201	221		Leitung 00º-SL355-SS / D6	1		
6XC	201	217		Leitung 45º-SL325-90º / D6	1		
6XC	201	222		Leitung 00º-SL185-90º / D6	1		
6XC	201	215		Leitung 00º-SL1800-45º / D6	1		
6XC	201	213		Leitung 00º-SL1845-45º / D6	1		
6XC	201	219		Leitung 00º-SL780-90º / D8	1		
6XC	201	226		Leitung 90º-SL640-150º / D6	1		
6XC	201	218		Leitung 00º-SL890-45º / D6	1		
6XC	201	223		Leitung 00º-SL460-45º / D6	1		
ASP	031	002		Überschlagventil	1		
ASP	012	217		Ringstück	1		
N	024	506	5	Schelle für Überschlagventil	1		
1H1	201	460	SP	Hohlschraube M16 x 1,5	2		
ASP	012	207		Banjo D - 06	1		
N	013	848	6	Dichtring	4		
6XC	201	515		Halter Kraftstoffgeber	1		

VWMotorsport.info

Katalog

VOLKSWAGEN Racing

Lupo BTC 1600

Montageanleitung
201 Krafstoffleitungen

Assembly Instructions
Fuel Pipes

Kraftstoffleitungen Durchführungen in Spritzwand

Kraftstoffleitungen Durchführung Spritzwand 2

www.motorsport.info

Katalog

VOLKSWAGEN Racing

Lupo BTC 1600

Montageanleitung
201 Ansaugstutzen

Assembly Instructions
Fuel Intake

Tank Ansaugstutzen

1. Der Ansaugstutzen im Tank wird mit einer Schelle 50 - 70 mm im Catchtank befestigt

1. Schlauch wird nicht mehr verbaut

VWMotorsport.info

Katalog

VOLKSWAGEN Racing

Lupo BTC 1600

201 Kraftstoffleitungen Fuel Pipes

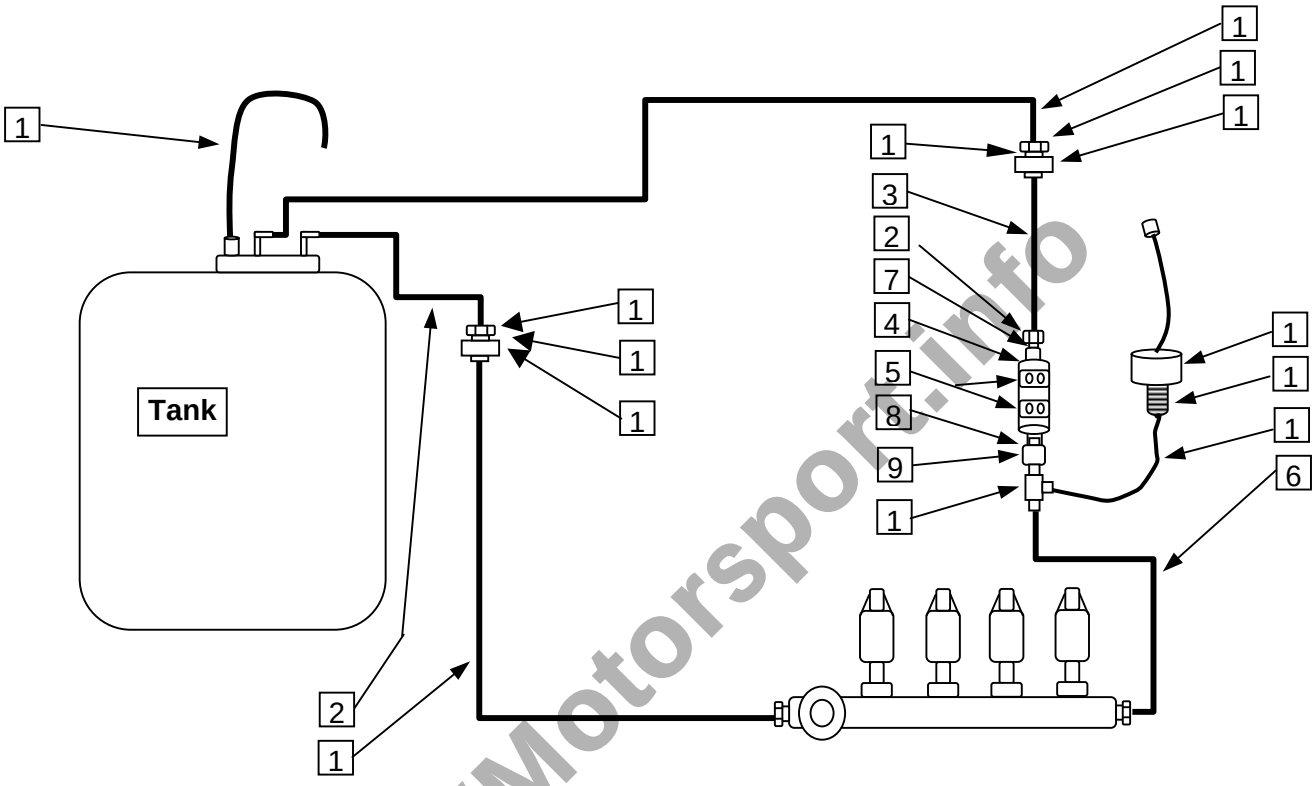

VWMotorsport.info

VOLKSWAGEN Racing

Lupo BTC 1600

Kraftstoffkreisläuf

Fuel circulation

Teilenummer *Part Number*				Bezeichnung *Item*	Stck. *pc.s*	PDM *Nr.*	Preis(€) *Price(€)*
E	983	206		Bulkhead	2	1	
NSP	510	104		Unterlegscheibe Aluminium	8	2	
ASP	024	006		Mutter	4		
				90° Verbindungsadapter	1	3	
				Rückschlagventil	1	4	
				Rücklaufleitung	1	5	
				Vorlaufleitung	1	6	
				Ty - Rap Bock TC 142	3	7	
				Vorlaufleitung	1	8	
				Deckel Tankentlüftung	1	9	
				Linsenkopfschraube	2	10	
				Unterlegscheibe	2	11	
D	875	315	4	Karosseriedichtband		12	
				Entlüftungsleitung	1		
				Ringstück	1	14	
NSP	510	101		Dichtring Aluminium	3	15	
1H1	201	460	SP	Hohlschraube M16 x 1,5	2	16	
ASP	020	064		Adapter	1		
				Entlüftungsleitung	1		
NSP	800	040		Schlauchschelle	1	18	

VWMotorsport.info

Katalog

VOLKSWAGEN Racing

Lupo BTC 1600

201 Kraftstoffleitungen Fuel Pipes

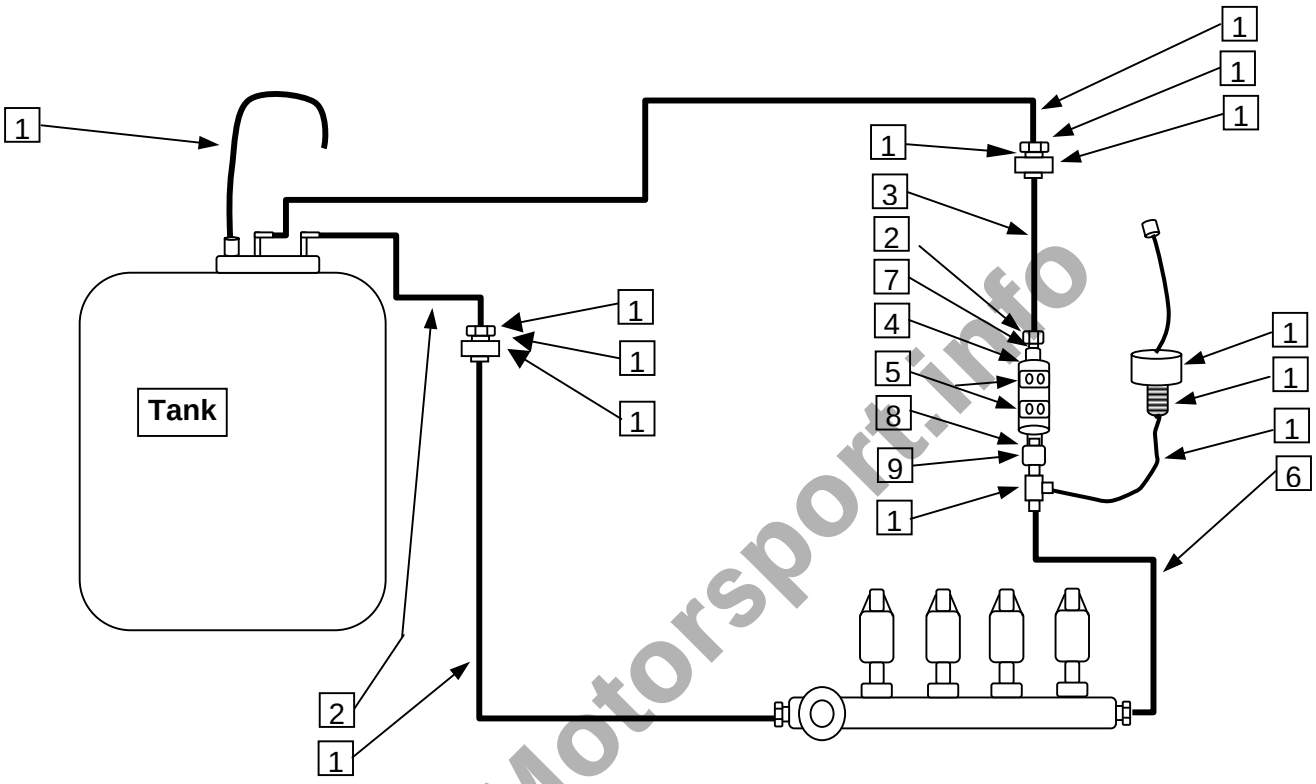

VWMotorsport.info

Katalog

VOLKSWAGEN Racing

Lupo BTC 1600

Kraftstoffkreisläuf

Fuel circulation

Teilenummer *Part Number*				Bezeichnung *Item*	Stck. *pc.s*	PDM *Nr.*	Preis(€) *Price(€)*
E	983	706		Bulkhead	2	19	
ASP	000	502		Schlauchschellen Dash	4	20	
NSP	720	092		Schraube M5		zu 20	
N	030	355	1	Einnietmutter		zu 20	
1H1	919	651	ASP	Kraftstoffpumpe	1	21	
ASP	020	065		Adapter	1	24	
NSP	510	117		Dichtring	1	25	
ASP	020	063		Adapter	1	26	
NSP	510	126		Dichtring	1	27	
SGT	050	070		Schlauchschelle	1	22	
N	011	182	1	Mutter	1		
NSP	500	009		Unterlegscheibe	1		
NSP	520	005		Mutter	1		
N	011	557	2	Unterlegscheibe	1		
				Moosgummi	1	23	
				Kantenschutz	2	28	

VWMotorsport.info

Katalog

Lupo BTC 1600

253 Auspuffanlage Exhaust

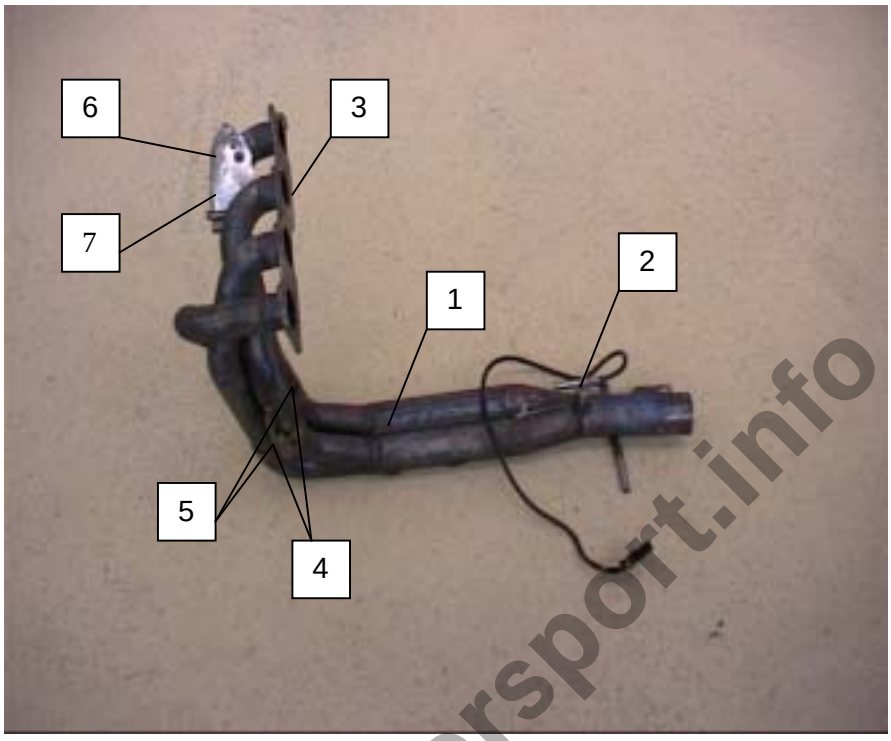

VWMotorsport.info

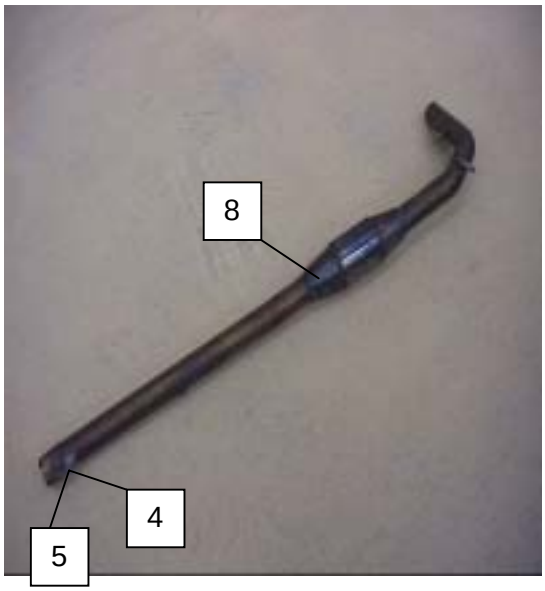

Katalog

VOLKSWAGEN Racing

Lupo BTC 1600

Auspuffanlage

Exhaust

Teilenummer *Part Number*				Bezeichnung *Item*	Stck. *pc.s*	PDM *Nr.*	Preis(€) *Price(€)*
032	906	265		Lambdasonde	1	2	
6XC	253	031		Abgaskrümmer	1	1	
036	253	039	F	Krümmerdichtung	1	3	
6XC	253	209		Mittelrohr mit Katalysator	1	8	
6XC	131	089		Katalysator	1		
6XC	253	609		Endtopf	1	9	

VWMotorsport.info

Katalog

VOLKSWAGEN Racing

Lupo BTC 1600

253 Befestigung Auspuffanlage Exhaust Mounting

VWMotorsport.info

VOLKSWAGEN Racing

Lupo BTC 1600

Befestigung Auspuffanlage

Exhaust Mounting

Teilenummer *Part Number*				Bezeichnung *Item*	Stck. *pc.s*	PDM *Nr.*	Preis(€) *Price(€)*
6X0	253	147		Haltering	3	10	
N	019	502	4	Sechskantbundschraube M8x25	4	11	
N	902	002	01	Sechskantbundmutter AM8	4	12	
N	900	577	01	Unterlegscheibe Ø8x20mm	4	13	
6X0	253	674	G	Halter	2	14	
6X0	804	335		Verbindungsstrebe für Bodenblech	1	15	
N	900	744	01	Sechskantmutter M8	4	16	
4A0	253	149	C	Gummisilentblock	1	17	
				Bundmutter selbstsichernd M6		18	
				Sechskantschraube M8x20 - 8.8 mit U-Scheibe		19	
				Halter		20	
N	011	558	11	Scheibe 8,4x15x1,6	4		
B4D	299	595		R-Clip	5		

VWMotorsport.info

Katalog

VOLKSWAGEN Racing

Lupo BTC 1600

300 Getriebebefestigung Gearbox Fixation

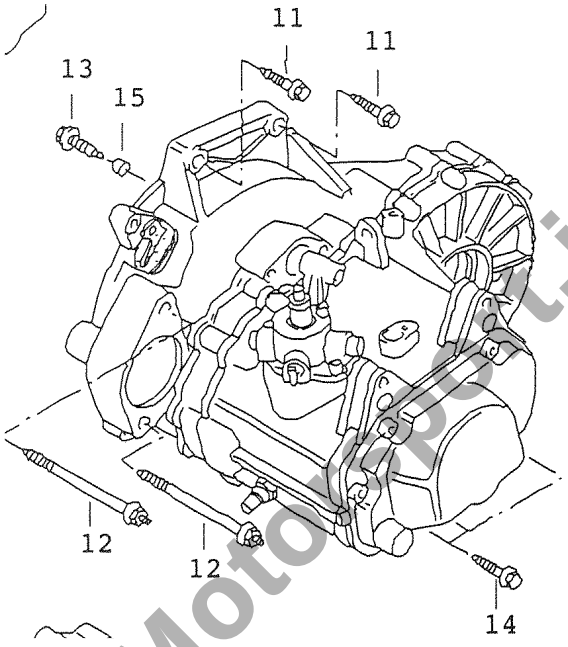

VWMotorsport.info

Katalog

VOLKSWAGEN Racing

Lupo BTC 1600

Getriebe — Gearbox

Teilenummer *Part Number*				Bezeichnung *Item*	Stck. *pc.s*	PDM *Nr.*	Preis(€) *Price(€)*
6XC	300	041		Getriebe ZSB Lupo BTC Z=68/15	1	1	
S	815	951		Getriebeöl Transaxle 75W90	2		
02T	301	192	B	Hülse Für Wellendichtring	1		
N	903	620	01	O - Ring 14 x 2	4		

Getriebebefestigung — Gearbox Fixation

Teilenummer *Part Number*				Bezeichnung *Item*	Stck. *pc.s*	PDM *Nr.*	Preis(€) *Price(€)*
N	909	223	01	Sechskantbundschraube AM12x55-SW18	2	11	
N	908	703	01	Sechskantschraube M12x70	1	13	
N	908	704	01	Sechskantbundschraube AM10x50-SW16	3	14	
N	907	016	04	Doppelsechskantschraube M12x55 / M8x10	1	14	

VWMotorsport.info

VOLKSWAGEN Racing

Lupo BTC 1600

300 Getriebegehaeuse Gearbox Housing

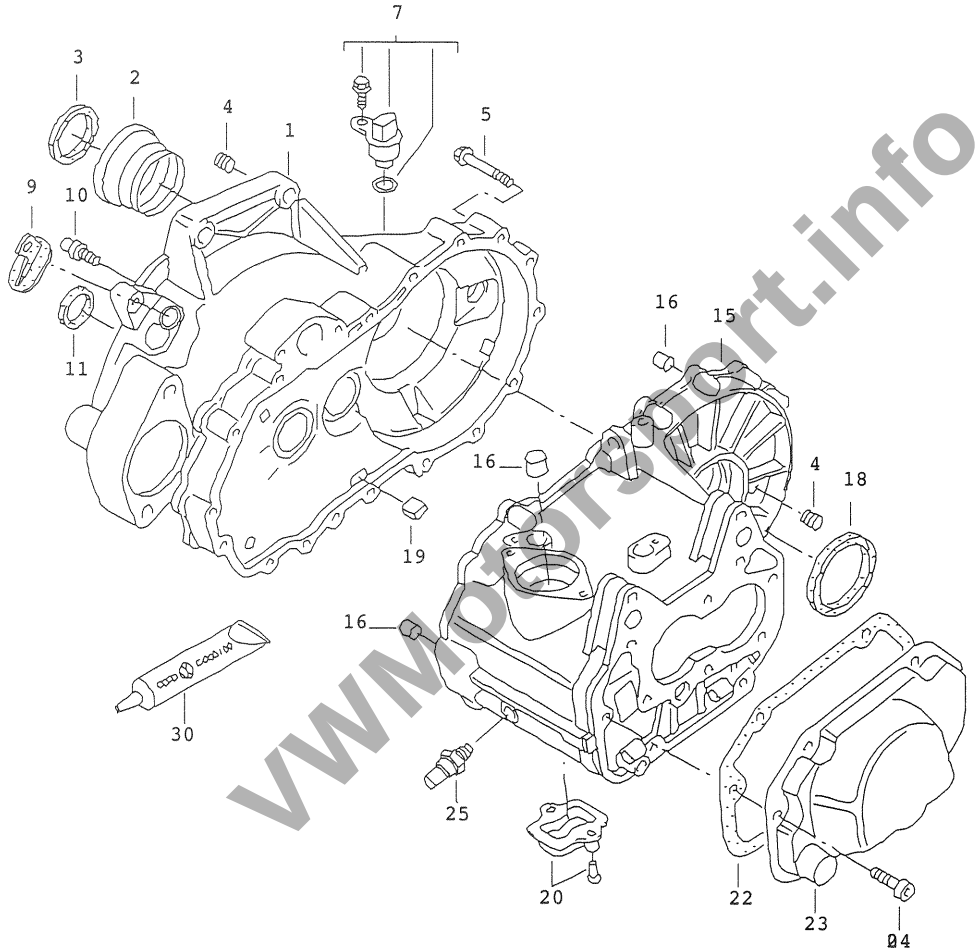

www.lupo-sport.info

Katalog

VOLKSWAGEN Racing

Lupo BTC 1600

Getriebegehaeuse

Gearbox Housing

Teilenummer *Part Number*				Bezeichnung *Item*	Stck. *pc.s*	PDM *Nr.*	Preis(€) *Price(€)*
02T	301	107	J	Kupplungsgehaeuse	1	1	
012	301	127	F	Verschlussschraube M24x1.5	2	4	
N	909	291	01	Zylinderschraube mit Innenvielzahnkopf M6x60x47	17	5	
085	301	115	A	Stopfen	1	9	
02T	311	113	A	Wellendichtring 24x38x6	1	11	
02T	301	103	F	Getriebegehaeuse	1	15	
02M	301	153		Passhuelse 12x9.5	2	16	
084	301	143	A	Magnet	1	19	
02T	301	215	A	Dichtung	1	22	
02T	301	211	B	Getriebedeckel	1	23	
N	908	973	04	Zylinderschraube Mit Innenvielzahnkopf M6x20.5	5	24	
AMV	188	200	03	Dichtungspaste 100G	1	30	

VWMotorsport.info

Katalog

VOLKSWAGEN Racing

Lupo BTC 1600

Raeder und Wellen

Gears and Shafts

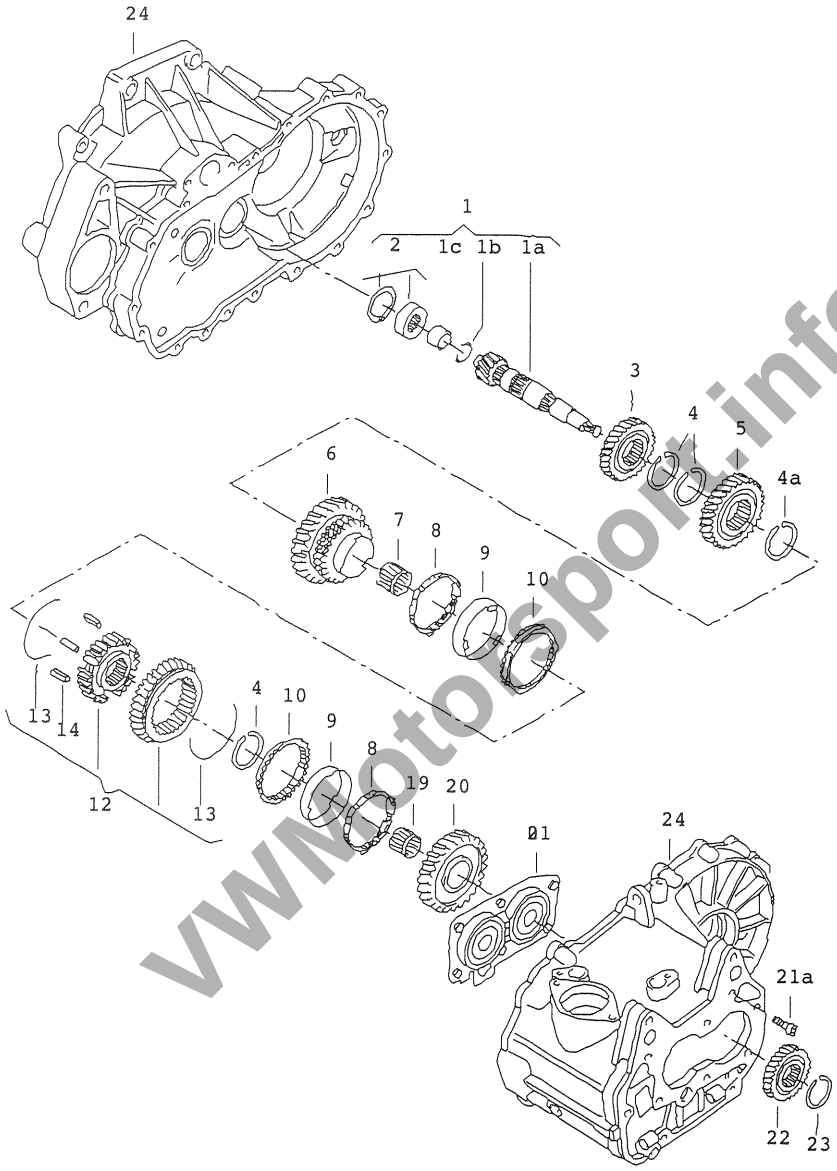

VWMotorSport.info

Katalog

VOLKSWAGEN Racing

Lupo BTC 1600

Raeder und Wellen

Gears and Shafts

Teilenummer *Part Number*				Bezeichnung *Item*	Stck. *pc.s*	PDM *Nr.*	Preis(€) *Price(€)*
02T	311	373	D	Rollenhuelse 55x32x18	1	2	
02T	311	351	D	Zahnrad 4Gang 41/38	1	3	
02T	311	317		Sicherungsring 32.8x38x2.5	3	4	
02T	311	321		Sicherungsring 28.3x36.3x2.5	1	4A	
02T	311	285	C	Zahnrad 3Gang 43/30	1	5	
02T	311	261		Schaltrad 2.Gang 44/21	1	6	
02T	311	265	C	Nadelkaefig 30.5x35.5x26.5	1	7	
085	311	277		Synchronring innen 1./2.Gang	2	8	
085	311	279		Aussenring 1./2.Gang	2	9	
02T	311	247		Synchronring 1./2.Gang	2	10	
02T	311	239	B	Synchronkoerper mit schiebemuffe	1	12	
02T	311	249	A	Feder 1./2.Gang	2	13	
084	311	313		Sperrstueck	3	14	
085	311	115		Nadellager K27x32x24.8	1	19	
02T	311	251		Schaltrad 1.Gang 38/11	1	20	
02T	311	206	C	Aufnahme mit Rillenkugel-lager	1	21	
N	908	973	04	Zylindershcraube mit Innenvielzahnkopf	6	21A	
02T	311	361		Zahnrad 5.Gang 41/46	1	22	
085	311	187		Sicherungsring 17.7x2	x	23	
085	311	187	A	Sicherungsring 17.7x2.1	x	23	
085	311	187	B	Sicherungsring 17.7x2.2	x	23	

VWMotorsport.info

Katalog

VOLKSWAGEN Racing

Lupo BTC 1600

Raeder und Wellen

Gears and Shafts

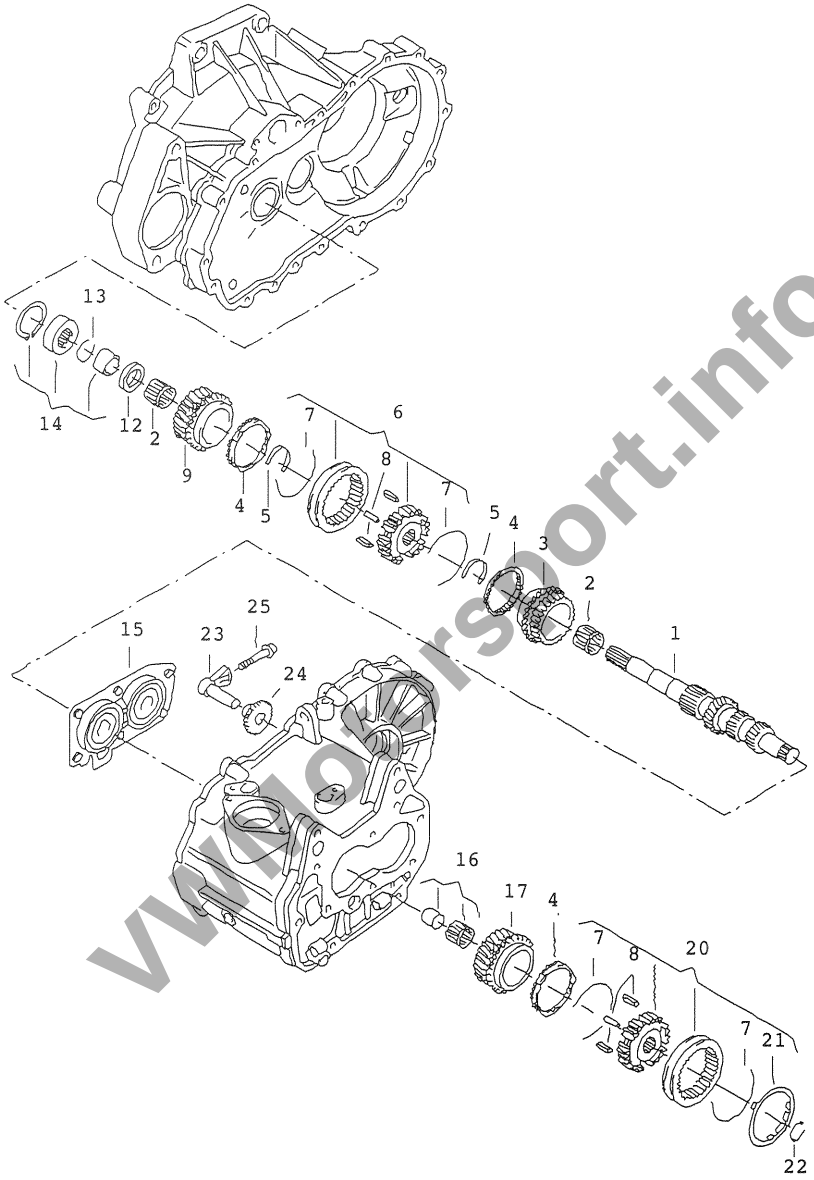

www.lokersport.info

Katalog

VOLKSWAGEN Racing

Lupo BTC 1600

Raeder und Wellen

Gears and Shafts

Teilenummer *Part Number*				Bezeichnung *Item*	Stck. *pc.s*	PDM *Nr.*	Preis(€) *Price(€)*
02T	311	103	M	Antriebswelle Z=11+21	1	1	
085	311	115		Nadellager K27x32x24.8	1	2	
02T	311	129	F	Schaltrad 3.Gang 43/30	1	3	
02T	311	269	B	Synchronring	3	4	
085	311	317		Sicherungsring 24.9x2.5	2	5	
02T	311	301	A	Synchronkoerper mit schiebemuffe 3./4.Gang	1	6	
02T	311	311	A	Feder	4	7	
084	311	313		Sperrstueck	6	8	
02T	311	145	E	Schaltrad 4.Gang 41/38	1	9	
02T	311	155		Anlaufscheibe 24x40x2.5	1	12	
02T	311	375	E	Rollenhuelse 24.1x47x17.7	1	14	
02T	311	327		Sicherungsring 21.8x27x2	1	13	
085	311	431	C	Nadellager	1	16	
02T	311	158	M	Schaltrad 5.Gang 41/46	1	17	
02T	311	241	A	Synchronkoerper mit Schiebmuffe 5 Gang	1	20	
020	311	331	B	Anschlagring	1	21	
085	311	187		Sicherungring 17.7x2	x	22	
085	311	187	A	Sicherungring 17.7x2.1	x	22	
085	311	187	B	Sicherungring 17.7x2.2	x	22	
02T	311	503	A	Ruecklaufradachse	1	23	
02T	311	529	A	Ruecklaufrad Z=24	1	24	

VWMotorsport.info

Katalog

VOLKSWAGEN Racing

Lupo BTC 1600

Schaltung Shift Mechanism

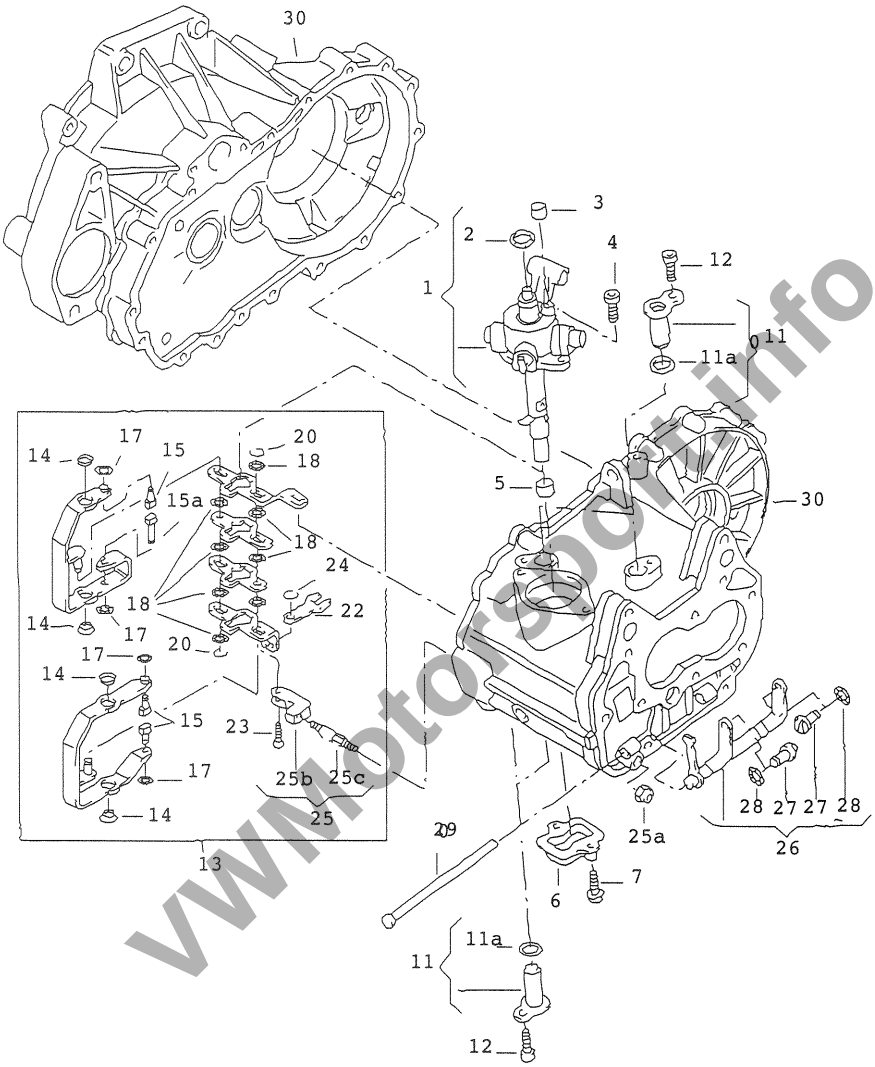

VWMotorsport.info

Katalog

VOLKSWAGEN Racing

Lupo BTC 1600

Schaltung

Shift Mechanism

Teilenummer *Part Number*				Bezeichnung *Item*	Stck. *pc.s*	PDM *Nr.*	Preis(€) *Price(€)*
02T	301	230	B	Schalteinheit	1	1	
02A	301	227	C	Wellendichtring 24.3x6.5	1	2	
014	301	485		Kappe fuer Getriebentlueftung	1	3	
N	908	973	04	Zylinderschraube mit Innenvielzahnkopf M6x20.5	2	4	
02T	301	209	A	Buchse	1	5	
02T	301	252	B	Verschlussdeckel	1	6	
N	909	290	01	Zylinderschraube mit Innenvielzahnkopf M6x40x27	2	7	
02T	301	427	D	Lagerzapfen	4	11	
N	903	620	01	Runddichtung 14x2	4	11A	
N	908	973	04	Zylinderschraube mit Innenvielzahnkopf M6x20.5	2	12	
02T	311	490	A	Schaltgabelgruppe mit Schaltschienen	1	13	
02T	311	490	B	Schaltgabelgruppe mit Schaltschienen	1	13	
02A	311	590	C	Schraegkugellager 11.8x8.5x21	4	14	
02T	311	669	F	Schaltsegment 1.-4 Gang	3	15	
02T	311	669	H	Schaltsegment 3.-4 Gang	1	15A	
N	903	975	01	Klemmscheibe 7x15	4	17	
02T	311	616	A	Scheibe 9.2x20x1	8	18	
02T	311	571	B	Schaltgabel Rueckwaertsgang	1	22	
02T	311	949	A	Bolzen	1	23	
N	012	436	2	Sicherungsscheibe	1	24	
N	900	744	01	Sechskantmutter, selbstsichernd M8	1	25A	
02T	311	655	B	Stuetzwinkel	1	25B	
02T	311	787	A	Gewindestift	1	25C	
02T	311	562	B	Schaltgabel 5.Gang	1	26	
02T	311	669	J	Schaltsegment 5.Gang	2	27	
N	903	975	01	Klemmscheibe 7x15	2	28	
02T	301	443	A	Lagerbolzen 5. Gang	1	29	

VWMotorsport.info

Katalog

VOLKSWAGEN Racing

Lupo BTC 1600

Ausgleichgetriebe Triebsatz Differential

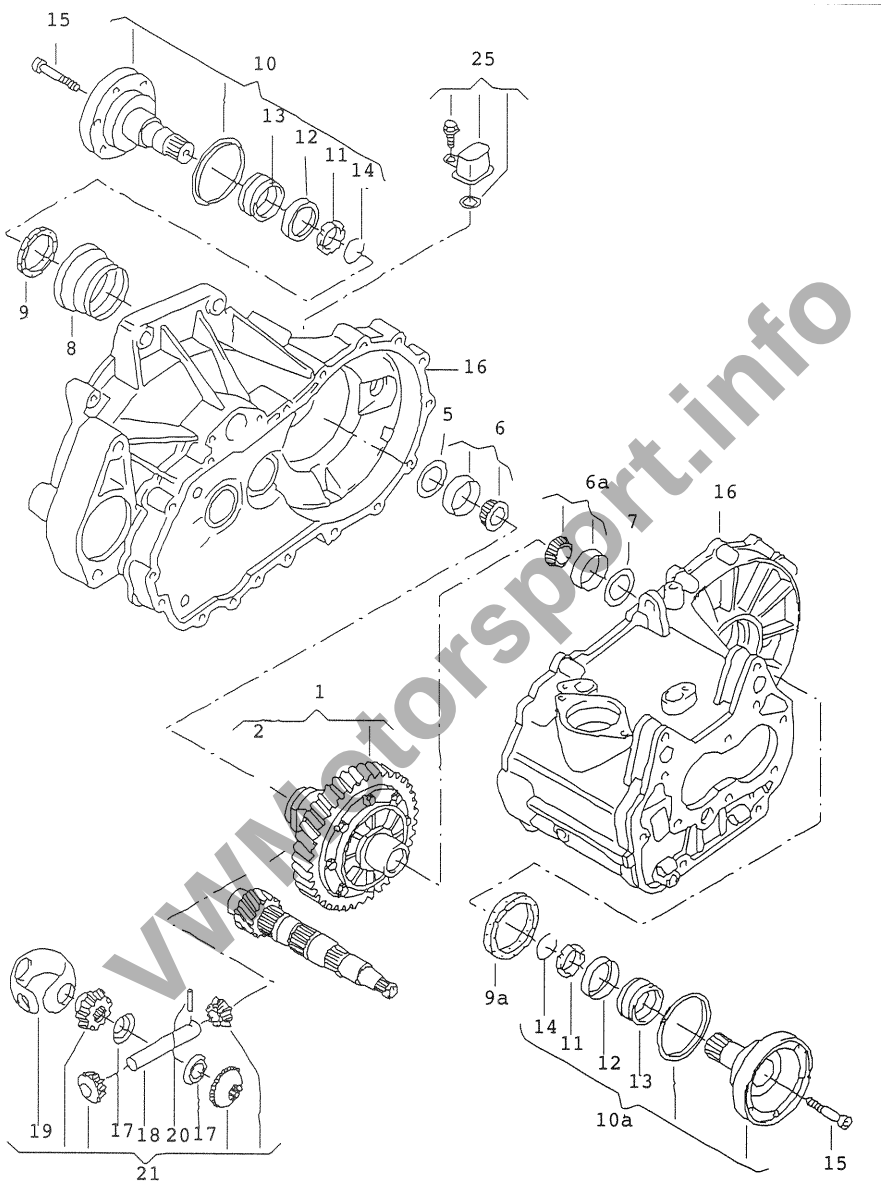

VWMotorsport.info

Katalog

VOLKSWAGEN Racing

Lupo BTC 1600

Ausgleichgetriebe Triebsatz — Differential

Teilenummer *Part Number*				Bezeichnung *Item*	Stck. *pc.s*	PDM *Nr.*	Preis(€) *Price(€)*
02T	409	143	D	Triebesatz mit Ausgleichgehaeuse 68/15	1	1	
02K	409	210		Einstellscheibe 0.65	x	5	
02K	409	210	A	Einstellscheibe 0.7	x	5	
02K	409	210	B	Einstellscheibe 0.75	x	5	
02K	409	210	C	Einstellscheibe 0.8	x	5	
02K	409	210	D	Einstellscheibe 0.85	x	5	
02K	409	210	E	Einstellscheibe 0.9	x	5	
02K	409	210	F	Einstellscheibe 0.95	x	5	
02K	409	210	G	Einstellscheibe 1	x	5	
02K	409	210	H	Einstellscheibe 1.05	x	5	
02K	409	210	J	Einstellscheibe 1.1	x	5	
02K	409	210	K	Einstellscheibe 1.15	x	5	
02K	409	210	L	Einstellscheibe 1.2	x	5	
02K	409	210	M	Einstellscheibe 1.25	x	5	
003	519	185	F	Kegelrollenlager 38.1x51.5x18	1	6	
003	519	185	F	Kegelrollenlager 38.1x51.5x18	1	6A	
02K	409	210	G	Einstellscheibe 1	x	7	
02T	301	192	B	Huelse	1	8	
02T	409	189	C	Wellendichtring 50x65x8	1	9	
02M	301	189	B	Dichtring	1	9A	
02T	409	344		Flanschwelle rechts	1	10	
02T	409	343		Flanschwelle links	1	10A	
020	409	374		Kegelring	2	11	
020	409	378		Anlaufscheibe	2	12	
020	409	379	B	Druckfeder	2	13	
N	905	645	01	Sprengring 28.5	1	14	
003	507	327		Zylinderschraube mit Innensechskantkopf M8x72	1	15	
02A	409	373		Flanschwellemutter	1	17	
02T	409	177	A	Ausgleichkegelradachse Kugel 80MM	1	18	
02T	409	177	B	Ausgleichkegelradachse Kugel 80MM	1	18	
02J	409	170		Anlaufscheibenverbund Kugel 80 MM	1	19	
N	905	487	01	Spannhuelse 5.15x24	1	20	
02T	498	081		1 Satz Ausgleichkegelraeder Kugel 80 MM	1	21	

VWMotorsport.info

Katalog

VOLKSWAGEN Racing

Lupo BTC 1600

407 ZSB Querlenker Wishbone Assy

VWMotorsport.info

Katalog

VOLKSWAGEN Racing

Lupo BTC 1600

Querlenker wishbone

Teilenummer *Part Number*				Bezeichnung *Item*	Stck. *pc.s*	PDM *Nr.*	Preis(€) *Price(€)*
6XC	407	149		ZSB Querlenker (ohne Distanzbuchse)	2	1	
6XC	407	151		Querlenker verstärkt	2	2	
6N0	407	151	A	Querlenker	2		
6N0	407	175	A	Sicherungsblech	2	3	
N	101	277	06	Sechskantbundschraube M8x26	6	4	
N	103	199	01	Sechsk.schraube hi M12x1,5x80	2		
N	102	415	03	Sechskantbundschraube M10x70	2		
1TC	407	183	ASP	Dichtung	4	10	
6XC	407	190		Messiglager innen, ID 10mm	2	11	
6XC	407	003	A	Distanzbuchse	4	12	

VWMotorsport.info

Katalog

VOLKSWAGEN Racing

Lupo BTC 1600

Montageanleitung
407 ZSB Querlenker

Assembly Instructions
Wishbone Assy

Querlenker V.A.

VWMotorsport.info

1.	2x	Sicherungsblech		6N0 407 175 A
2.	6x	Sechskantschraube	M8x26	N 101 277 06
3.		Querlenker wird der Kontur folgend nachgeschweisst.		
4.	2x	Querlenker		
5.	2x	Messinglager		
6.	2x	Uniballlager		
7.	4x	Buchse		
8.		Es werden 4 Buchsen in den Querlenker eingeschweisst.		

Katalog

VOLKSWAGEN Racing

Lupo BTC 1600

Montageanleitung
Dämpferaufnahme

Assembly Instructions
Damper Adjuster

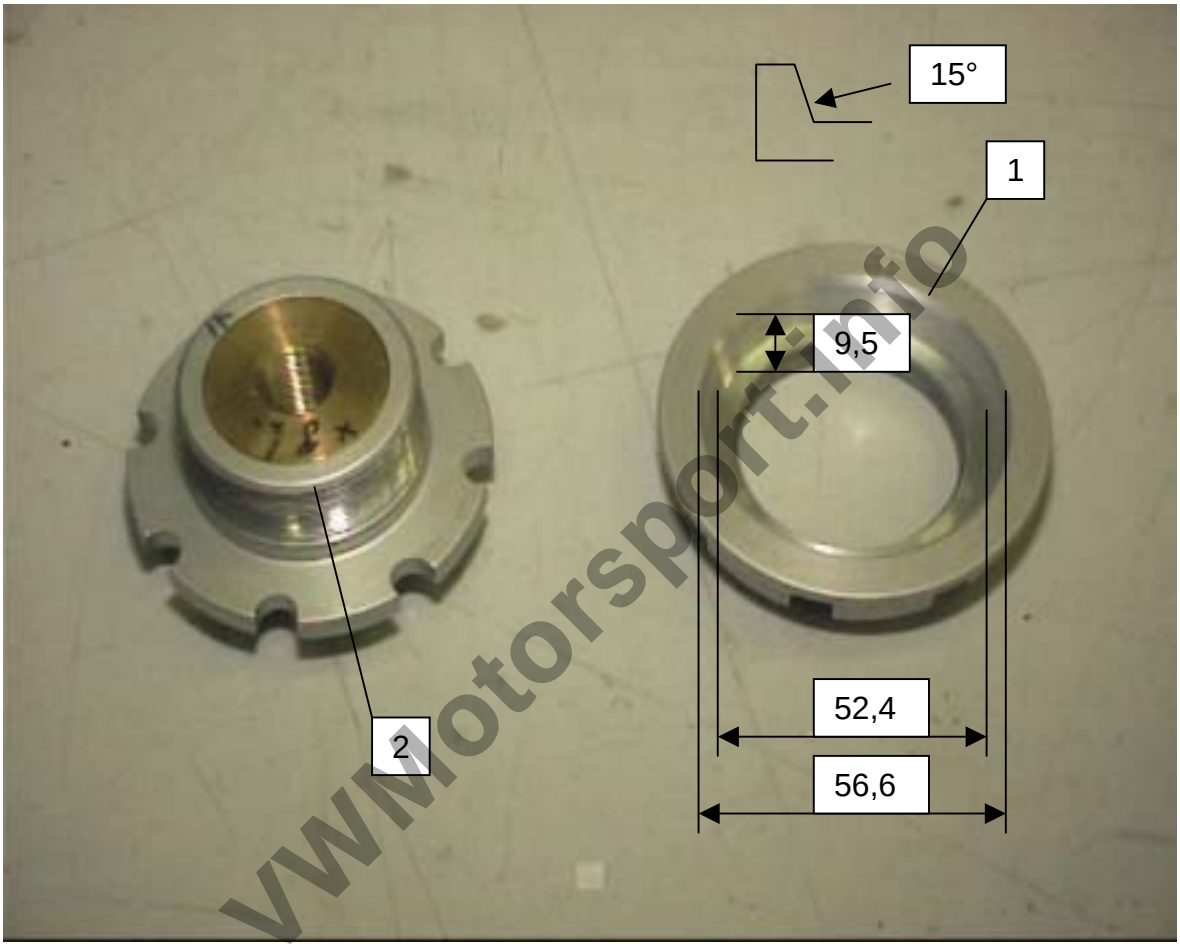

VWMotorsport.info

1. Phase 45° .
2. Gewinde 8mm nacharbeiten.

Katalog

VOLKSWAGEN Racing

Lupo BTC 1600

Radlagergehäuse Upright

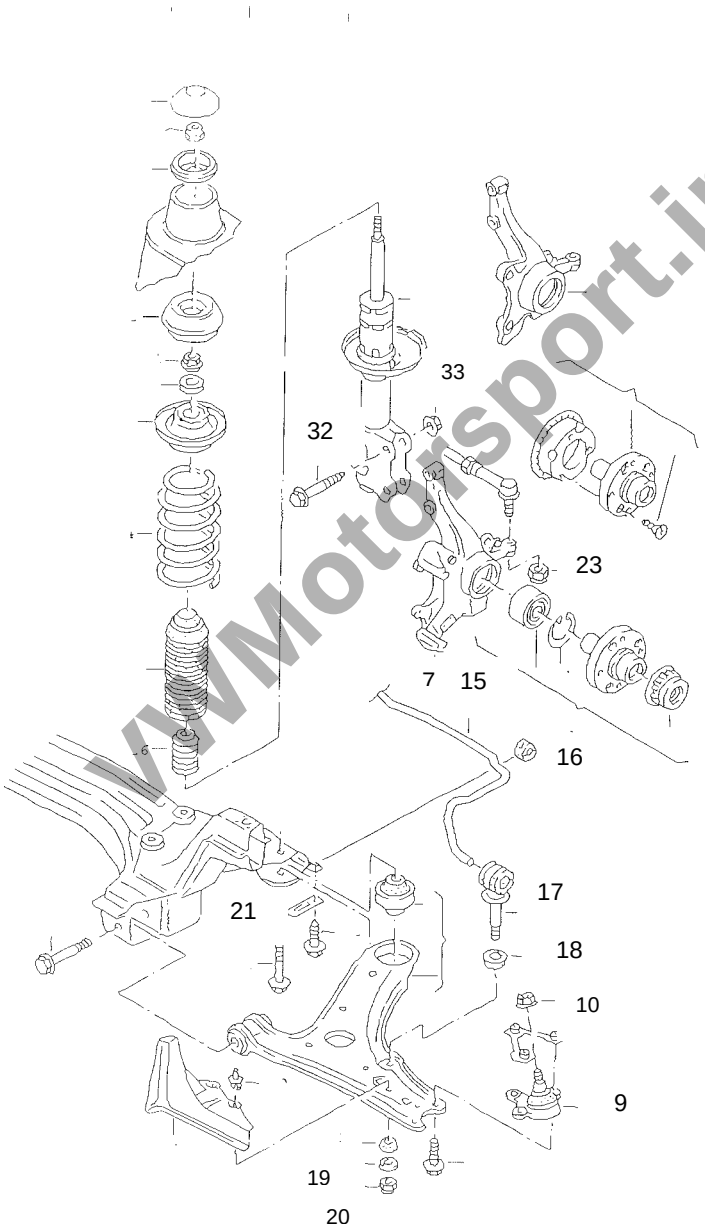

VWMotorsport.info

Katalog

VOLKSWAGEN Racing

Lupo BTC 1600

Radlagergehäuse

Upright

Teilenummer *Part Number*				Bezeichnung *Item*	Stck. *pc.s*	PDM *Nr.*	Preis(€) *Price(€)*
6XC	407	245		ZSB Radlagergehäuse links	1		
6N0	407	255	C	Radlagergehäuse links	1	4	
6XC	407	246		ZSB Radlagergehäuse rechts	1		
6N0	407	256	C	Radlagergehäuse rechts	1	4	
6XC	419	815		Spurstangenbolzen Lupo BTC	2	6	
N	903	213	02	Mutter M12x1,5	4	10	
6XC	419	813		Spurstangendistanz 4mm	2	9	
6N0	498	625		Radlager	2		
6NV	407	615	A	Radnabe	2		
6E0	407	366		Führungsgelenk links	1	5	
6E0	407	365		Führungsgelenk rechts	1	5	
N	104	220	01	Sechskantbundmutter M10x1	1	8	
N	101	740	02	Sechskantbundschraube BM12x1,5x58	4	2	
N	903	237	04	Sechskantbundmutter M12x1,5	4	3	

VWMotorsport.info

Katalog

VOLKSWAGEN Racing

Lupo BTC 1600

Montageanleitung Radtrager | **Assembly Instructions Upright**

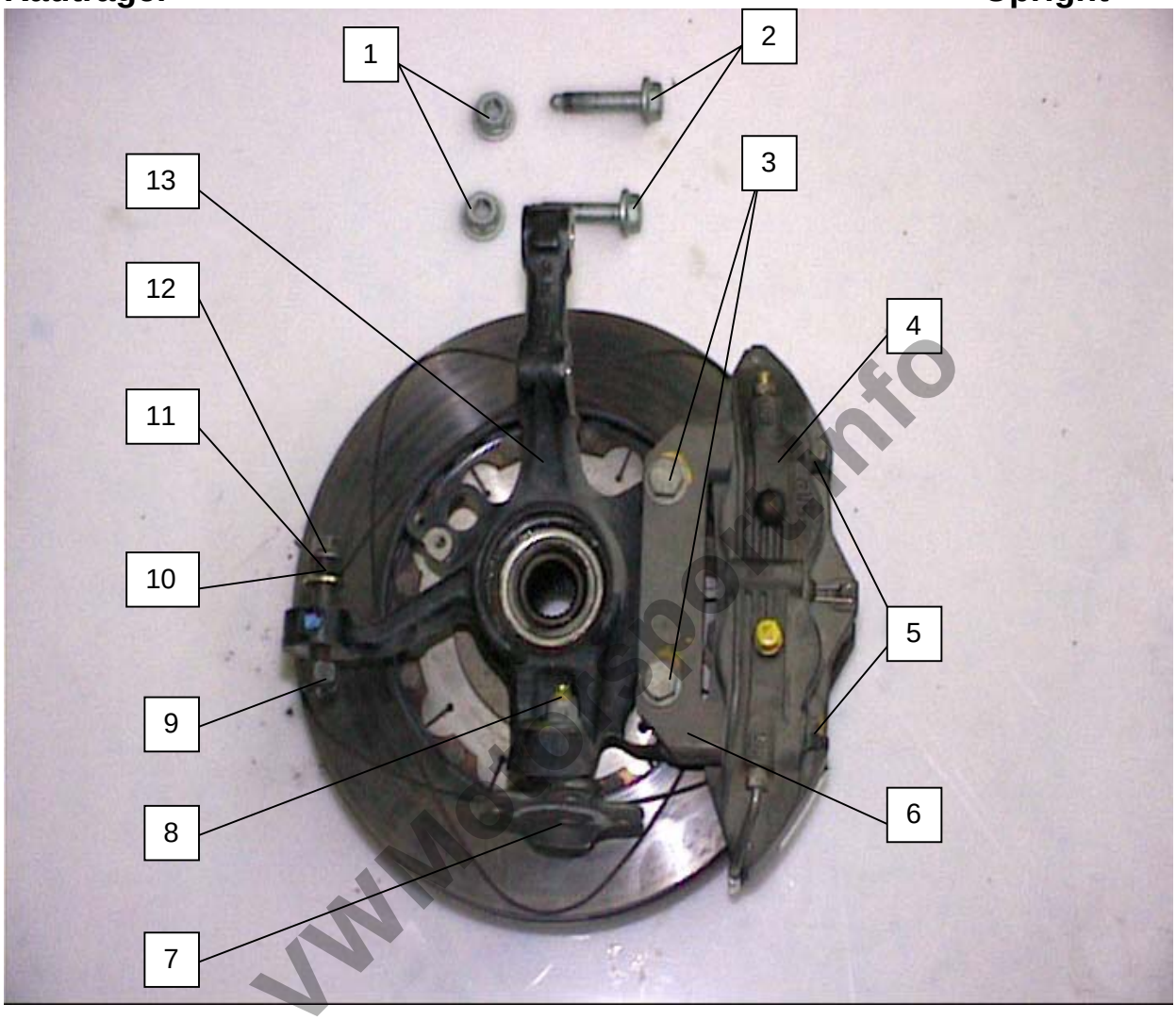

www.golfnet.info

1.	4x	Sechskantbundmutter selbstsichernd	M12	N 903 237 04
2.	4x	Sechskantbundschraube	M12x58	N 101 740 02
3.	4x	Rippschraube	M12x35	N 901 740 03
4.	2x	Bremssattel		
5.	4x	Keynut	M12	
6.	2x	Bremssatteladapter		
7.	je1x	Führungsgelenk li./re.		6E0 407 366/7
8.	2x	Sechskantbundmutter selbstsichernd		N 104 220 01
9.	2x	Sechskantbundmutter selbstsichernd	M12	
10.	2x	Bolzen Anbindung Spurstange		
11.	2x	Spacer	4mm	
12.	2x	Keynut	M12	
13.	2x	Radträger		

Katalog

Lupo BTC 1600

VWMotorsport.info

Katalog

Lupo BTC 1600

407 Gelenkwelle Driveshaft

VWMotorsport.info

VOLKSWAGEN Racing

Lupo BTC 1600

Gelenkwelle / Driveshaft

Teilenummer *Part Number*				Bezeichnung *Item*	Stck. *pc.s*	PDM *Nr.*	Preis(€) *Price(€)*
6E0	407	271	F	Gelenkwelle ZSB links	1	1	
6EV	407	272		Gelenkwelle ZSB rechts	1	2	
1J0	407	357		Unterlegplatte	6	3	
893	407	237		Zylinderschraube mit Innenvielzahnkopf M8x48	12	4	
N	905	876	02	Zwölfkantbundmutter M20x1,5	2	5	

VWMotorsport.info

Katalog

VOLKSWAGEN Racing

Lupo BTC 1600

Stoßdämpfer vo **Front shock absorber**

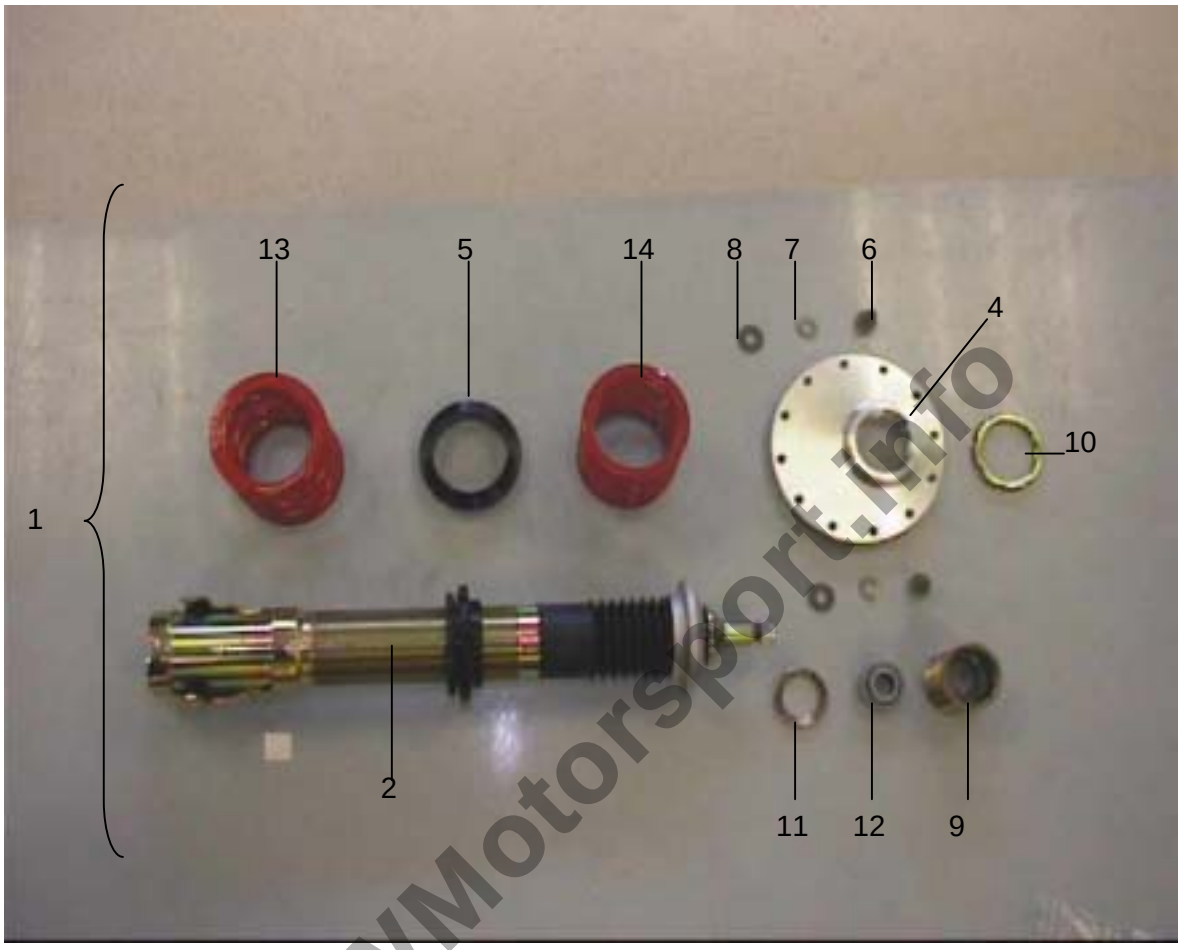

VWMotorsport.info

Katalog

VOLKSWAGEN Racing

Lupo BTC 1600

Federung, Stoßdämpfer — Suspension, Shock absorber

Teilenummer *Part Number*					Bezeichnung *Item*	Stck. *pc.s*	PDM *Nr.*	Preis(€) *Price(€)*
6XC	412	021			ZSB Federbein	2	1	
6XC	413	027			ZSB Stoßdämpfer	2	2	
6XC	412	113			Federteller top	2		
6XC	412	331			Lagerteller	2	4	
6XC	411	109			Zwischenring Alu	2	5	
N	901	163	01		6kt-Schraube M8 x22	4	6	
N	900	577	01		U-scheibe	4	7	
N	012	228	3		Wellscheibe	4	8	
1TC	512	114		VWM	Verstellhülse	2	9	
1TC	512	115		VWM	Ringmutter	2	10	
1TC	512	680		VWM	Sicherungsmutter	2	11	
191	407	004		SP	Lager	2	12	
6XC	411	105			Federn 100/60 - 180 N/mm	2	13	
6XC	411	105	A		Federn 100/60 - 220 N/mm	2	13	
6XC	411	115			Zusatzfedern 120-60-20	2	14	
6XC	411	115	A		Zusatzfedern 100-60-20	2	14	

Stabi vorne — Front anti-roll bar

Teilenummer *Part Number*				Bezeichnung *Item*	Stck. *pc.s*	PDM *Nr.*	Preis(€) *Price(€)*
6N0	411	309	F	Stabilisator Ø22mm	1	15	
6X0	411	313	A	Gummilager innen	2	16	
6N0	411	315	D	Koppelstange	2	17	
6N0	411	329		Lagerring	4	18	
191	411	331		Scheibe	2	19	
N	011	184	9	Sechskantmutter M8	2	20	
6X0	411	337		Lasche	2	21	
N	019	519	4	Sechskantbundschraube M8x16	2	22	

VWMotorsport.info

VOLKSWAGEN Racing

Lupo BTC 1600

Lenkrad Steering Wheel

Lenkrad Vorderansicht

Gemessener Abstand der Schalter auf dem Lenkrad ist Lochmittenabstand

Katalog

VOLKSWAGEN Racing

Lupo BTC 1600

Lenkrad

Steering Wheel

Teilenummer *Part Number*					Bezeichnung *Item*	Stck. *pc.s*	PDM *Nr.*	Preis(€) *Price(€)*
1H1	419	095	B	SP	Lenkrad	1		
					Lenkradnabe	1		
1H0	959	653	E		Rückstellring / Schleifring airbag	1		
N	014	226	5		Schraube / Senkkopf	4		
N	010	205	6		Schraube / Sechskant	6		
NSP	712	216			Senkschraube M5x12 / 10.9	6		

VWMotorsport.info

Katalog

VOLKSWAGEN Racing

Lupo BTC 1600

Montageanleitung
419 ZSB Lenkrad

Assembly Instructions
Steering Wheel Boss

Lenkrad mit Nabe

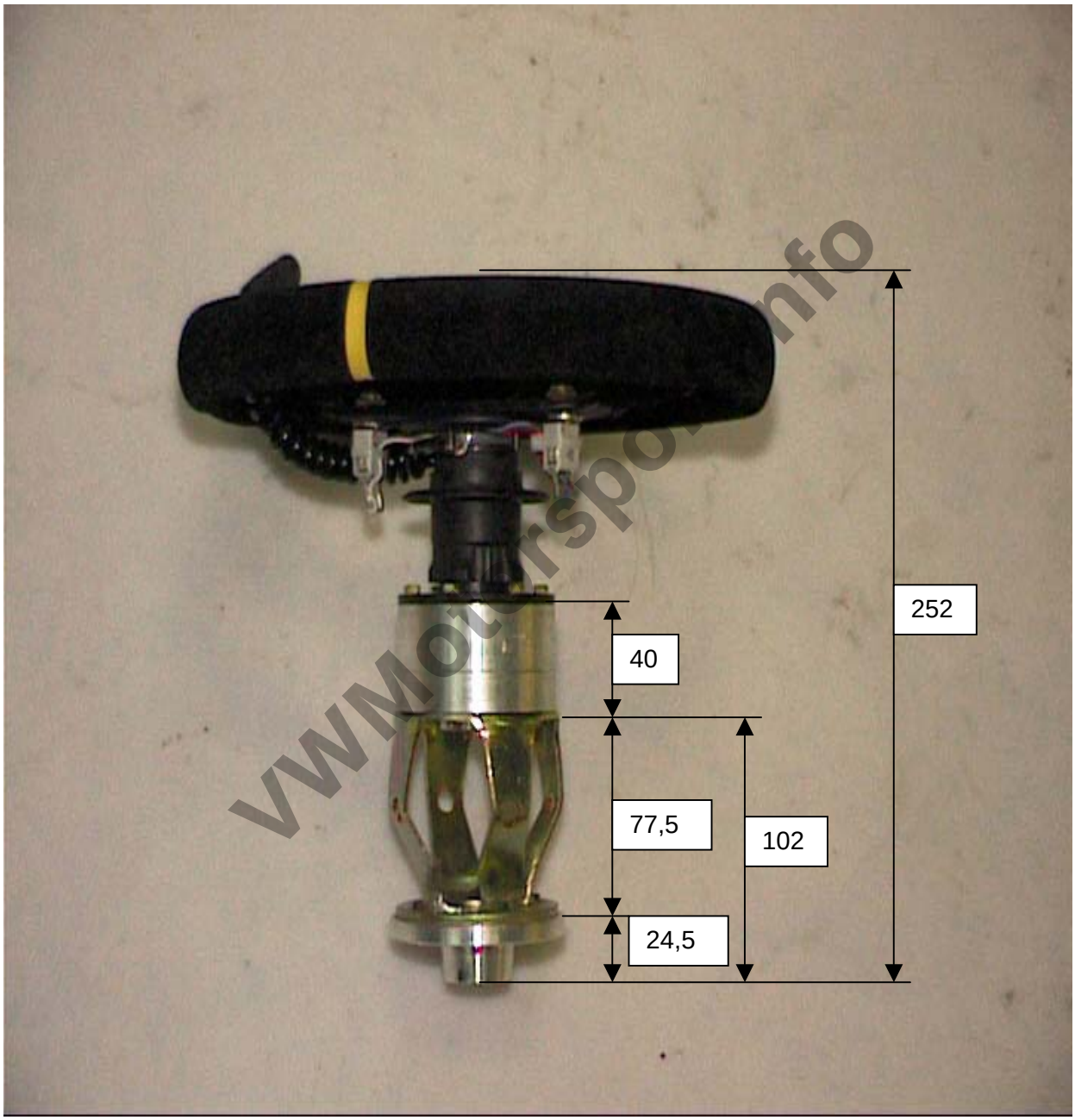

VWMotorsport.info

Katalog

Lupo BTC 1600

VWMotorsport.info

Katalog

VOLKSWAGEN Racing

Lupo BTC 1600

Lenksäule

Steering Column

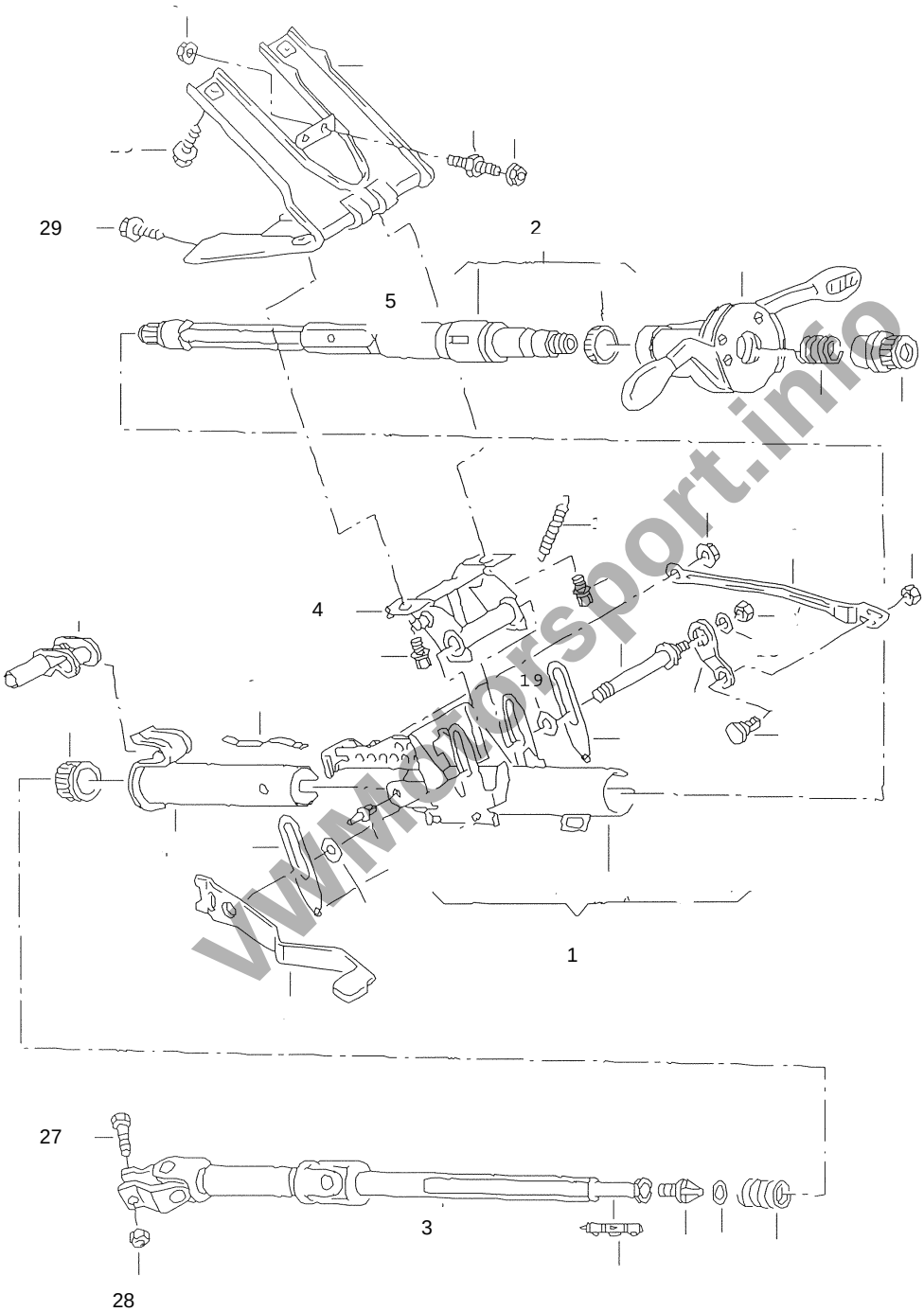

www.motorsport.info

VOLKSWAGEN Racing

Lupo BTC 1600

Lenksäule

Steering Column

Teilenummer *Part Number*				Bezeichnung *Item*	Stck. *pc.s*	PDM *Nr.*	Preis(€) *Price(€)*
6XC	419	502		ZSB Lenksäule	1		
357	905	851	F	Lenkschloss ohne Zünd u.Anlassschalter	1		
6N0	419	561	AR	Mantelrohr	1	1	
3A0	419	505		Lenkrohr oben	1	2	
6N1	419	507	B	Lenkrohr unten	1	3	
6E0	419	571		Lagerbock	1	4	
6XC	419	721		Stützblech bearbeitet	1	5	
6X1	419	721	N	Stützblech	1	5	
N	010	335	12	Sechskantschraube M8x35x15	2	27	
N	022	146	4	Sechskantmutter VM8	2	28	
N	904	718	02	Sechskantschraube M8x18	8	29	
1H0	419	335		Stützring	1		
1H0	419	667		Druckfeder	1		
191	419	514		Adapterhülse	1		
1H0	419	517	A	Lenkrohrlager	1		
6N0	419	343	B	Druckfeder	1		
N	904	365	02	Runddichtring	1		
6N0	419	927		Montierdorn	1		
1H0	419	546		Sicherungsfeder	1		
6N1	419	599	B	Lagerbuchse	1		

VWMotorsport.info

Katalog

VOLKSWAGEN Racing

Lupo BTC 1600

Montageanleitung
Anbringung Lenksaule

Assembly Instructions
Steering Column

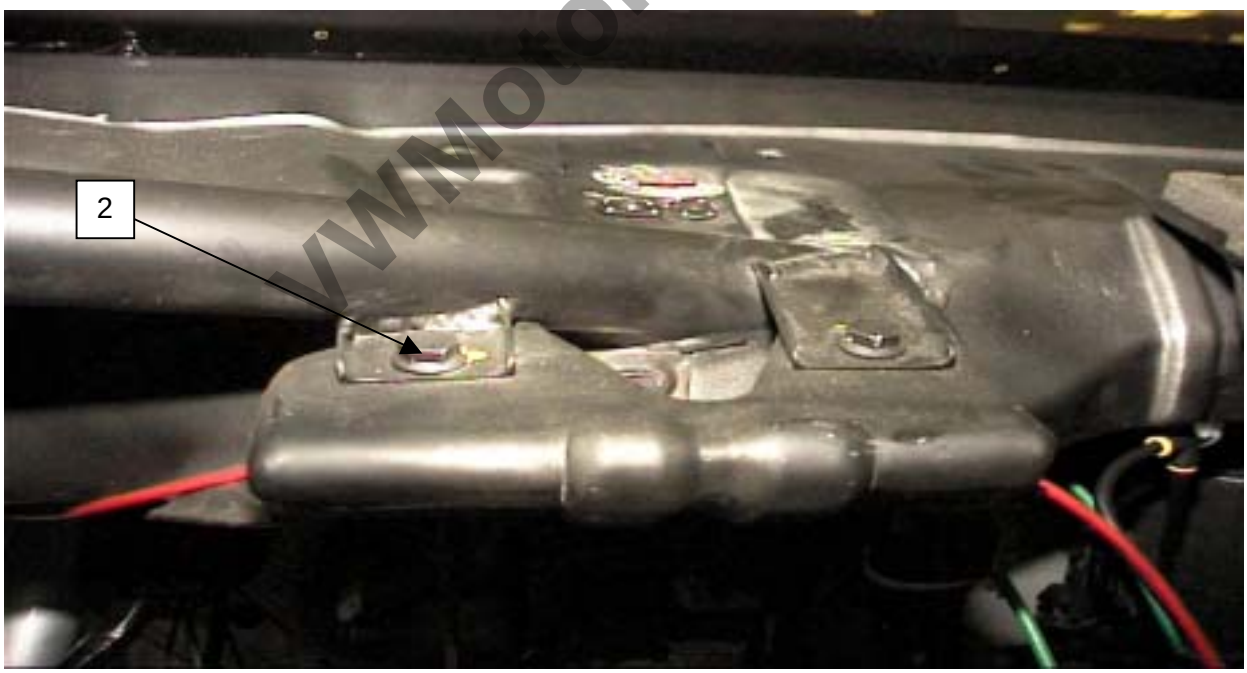

WWMotorsport.info

1. 1x Stützblech GX1 419 721 J (nachbearbeitet)
2. 4x Sechskantschraube N 904 718 02

Katalog

Lupo BTC 1600

VWMotorsport.info

Katalog

VOLKSWAGEN Racing

Lupo BTC 1600

Lenkgetriebe/Spurstange

Steering Rack

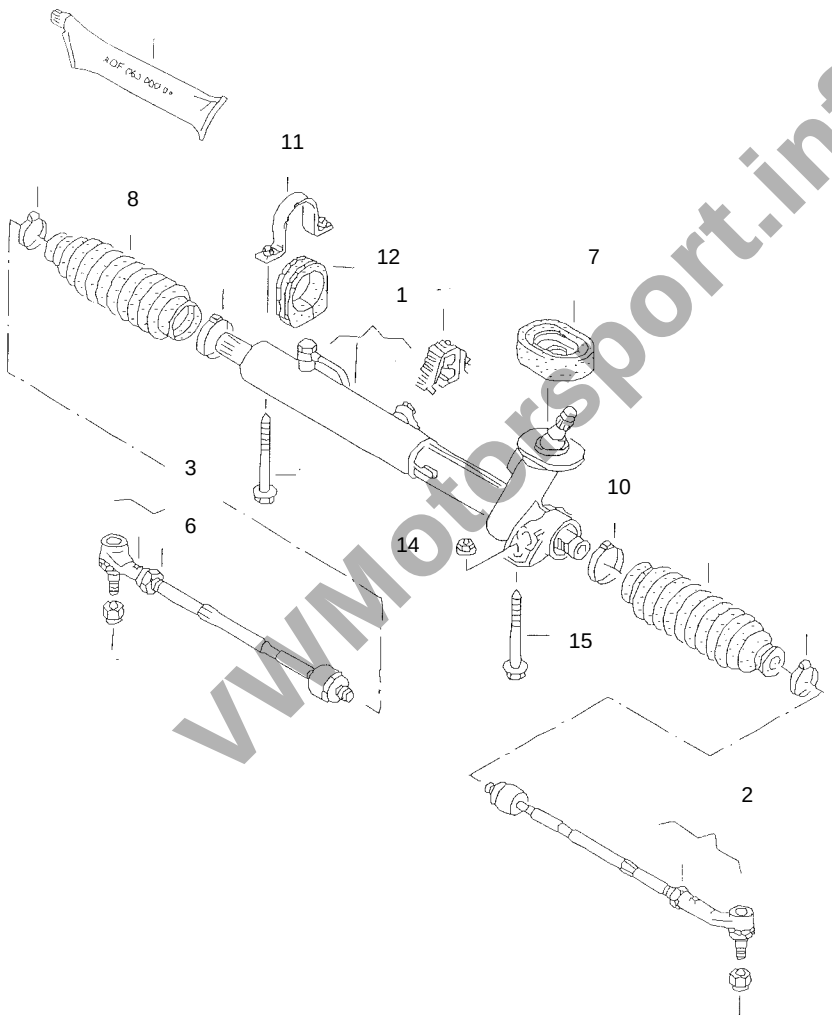

VWMotorsport.info

Katalog

VOLKSWAGEN Racing

Lupo BTC 1600

Lenkgetriebe / Spurstange — Steering Rack

Teilenummer *Part Number*					Bezeichnung *Item*	Stck. *pc.s*	PDM *Nr.*	Preis(€) *Price(€)*
6XC	422	071			ZSB Lenkgetriebe	1		
6N1	422	061	C		Lenkgetriebe	1	1	
6E0	422	803			Spurstange links L= 282,8mm	1	2	
6E0	422	804			Spurstange rechts L= 282,8mm	1	3	
6N0	422	803	B		Spurstange links L= 257,7mm	1	2	
6N0	422	804	B		Spurstange rechts L= 257,7mm	1	3	
1H1	419	821		ZSB	Spurstangenkopf	2		
N	903	213	02		Sechskantmutter M12 x 1,5	4	23	
N	011	113	5		Sechskantmutter BM14x1,5	2	6	
6N0	422	187			Dichtring	1	7	
6N0	422	831			Schutzhülle	2	8	
					Schlauchbinder 5x0,8x61,5	4	10	
6X0	422	874			Schelle	1	11	
6X0	422	884			Gummilager	1	12	
N	902	264	03		Sechskantbundmutter M8	2	14	
N	906	330	02		Sechskantbundschraube M8x80	4	15	

VWMotorsport.info

Katalog

VOLKSWAGEN Racing

Lupo BTC 1600

Montageanleitung
422 Spurstange

Assembly Instructions
Track Control Arms

Spurstange

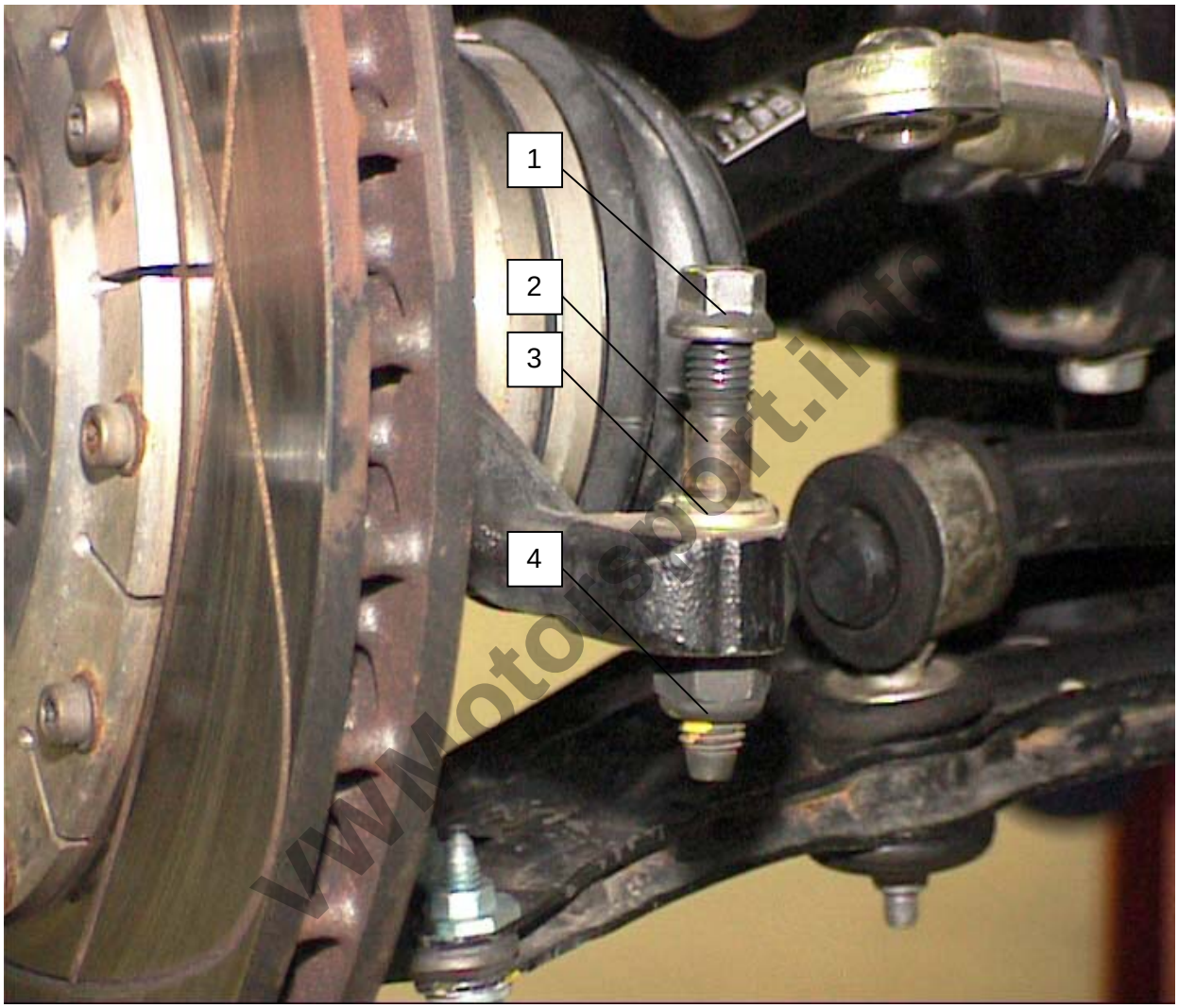

www.motorsport.info

1.	2x	Keynut	M12
2.	2x	Kegelbolzen mit 2x	M12
3.	2x	Distanz	4mm
4.	2x	Mutter selbstsichernd	M12

Katalog

Lupo BTC 1600

VWMotorsport.info

Katalog

VOLKSWAGEN Racing

Lupo BTC 1600

Servo Ölkühler

Power steering oil cooler

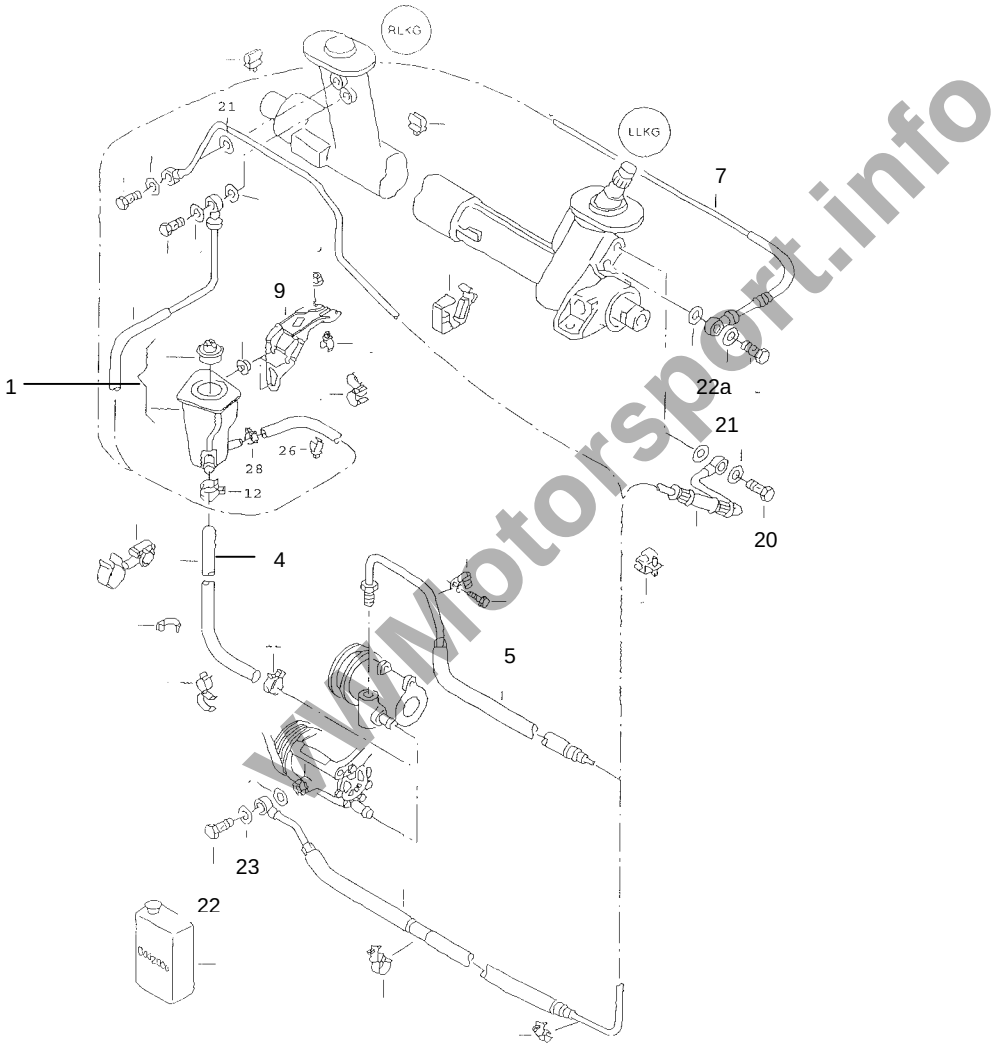

VWMotorsport.info

Katalog

VOLKSWAGEN Racing

Lupo BTC 1600

Verschlauchung Servolenkung

Steering Hydraulics

Teilenummer *Part Number*				Bezeichnung *Item*	Stck. *pc.s*	PDM *Nr.*	Preis(€) *Price(€)*
6X0	422	371		Ölbehälter	1	1	
6X0	422	881	N	Saugschlauch	1	4	
6X1	422	893	R	Dehnschlauch von Flügelpumpe zum Lenkgetr.	1	5	
6X1	422	891	J	Rücklaufschlauch (Lenkgetriebe - Ölbehälter)	1	7	
6N0	422	847		Halter für Ölbehälter	1	9	
N	021	074	5	Hohlschraube M14x1,5	1	20	
N	013	814	9	Dichtring Ø14xØ18x1,5	2	21	
1J0	422	269	B	Hohlschraube M16x1,5	1	22	
N	904	674	04	Hohlschraube 12-3	1	22A	
N	013	848	6	Dichtring A16x22	2	23	
N	103	001	02	Schelle 10x20	1		
N	019	52	65	Sechskantbundschraube	1		
				Schlauchschelle 16-25	2		

VWMotorsport.info

Katalog

VOLKSWAGEN Racing

Lupo BTC 1600

Montageanleitung
400 Halter Servoölbehälter

Assembly Instructions
Bracket Servo Oil

1. Halter 6N0 422 847 A
2. Bohrung 5mm
3. Bohrung 30mm, Loch gesenkt
4. Mit Halter am Fahrzeug anpassen, Schablone vorhanden

VWMotorsport.info

Katalog

VOLKSWAGEN Racing

Lupo BTC 1600

Montageanleitung
Servolenkung Verschlauchung

Assembly Instructions
Steering Servo Pipes

Ansicht Einbaulage Verschlauchung

Katalog

VOLKSWAGEN Racing

Lupo BTC 1600

Montageanleitung
422 Servobehälter

Assembly Instructions
Steering Servo

Servolenkung

VWMotorsport.info

1.	1x	Saugschlauch		6X0 422 881 N
2.	2x	Schelle	12-20	
3.	1x	Servobehälter		6X0 422 371
4.	1x	Schlauch	7,3x3,5x400 lang	
5.	1x	Reduzierstück		
6.	4x	Schelle	16-25	
7.	1x	Schelle	7,5x3,5x85 lang	

Katalog

Lupo BTC 1600

Servobehälter

Ansicht Einbaulage Servobehälter

Servolenkung Verschlauchung

Ansicht Einbaulage Verschlauchung

www.rsport.info

Katalog

VOLKSWAGEN Racing

Lupo BTC 1600

Servo Ölkühler

Power steering oil cooler

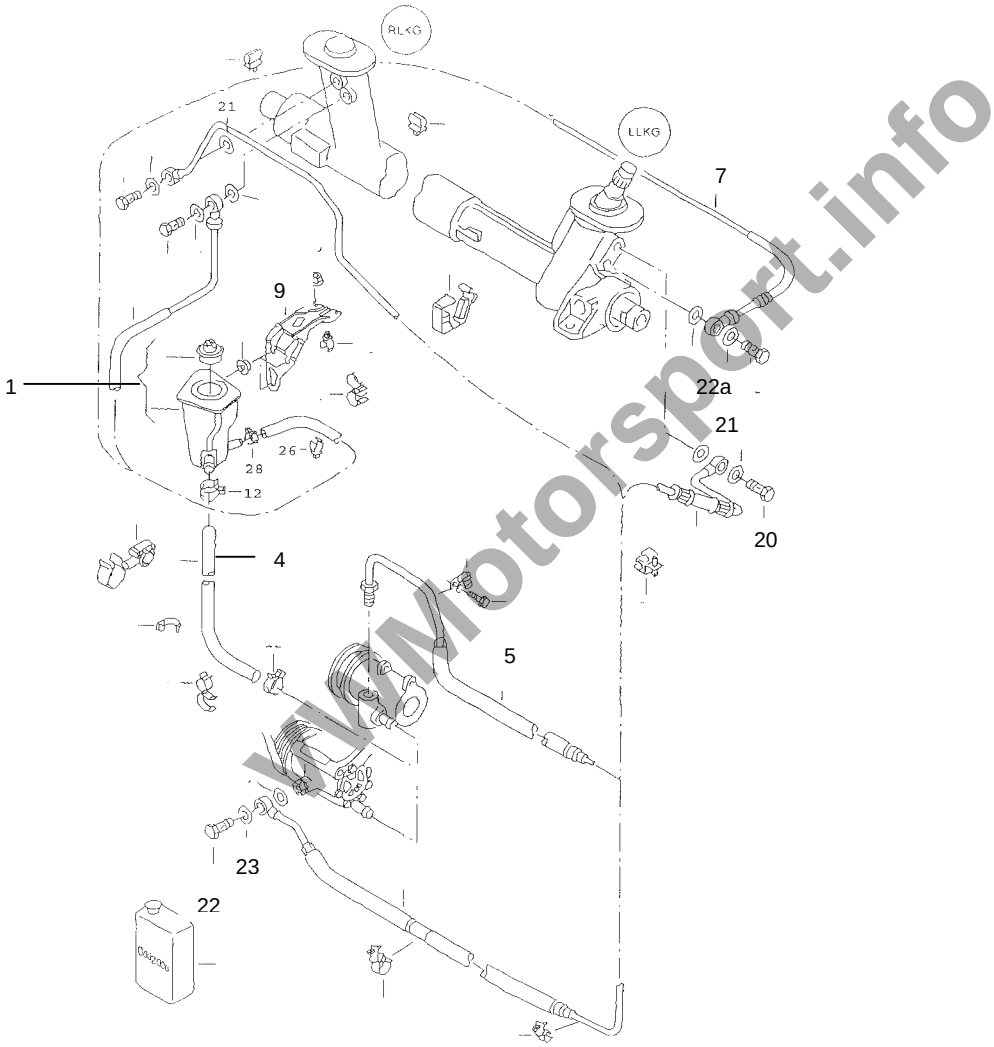

VWMotorsport.info

Katalog

VOLKSWAGEN Racing

Lupo BTC 1600

Servo Ölkühler

Power steering oil cooler

Teilenummer *Part Number*					Bezeichnung *Item*	Stck. *pc.s*	PDM *Nr.*	Preis(€) *Price(€)*
1HD	422	896		SP	Ölkühler M14	1		
ASP	020	021			Adapter M16/D6 stahl	1		
NSP	501	101			Dichtring 16mm Alu	1		
G4H	422	895			Leitung xx°-SL1260-xx°	1		
ASP	013	018			Hohlschraube M14x1,5x25	2		
NSP	510	104			Dichtring Ø14xØ20x1,5	4		
G4H	422	897			Leitung xx°-SL????-xx°	1		
E	983	206			Bulkhead D6 gerade	1		
N	101	393	01		Schlauchschelle	2		
803	121	275	A		Gummimetalllager M6 Ø18x10	3		
					Alumutter M6	6		
					Unterlegscheibe M6x18 Alu	6		
					Tyrap TY525 MX	4		
					Tyrapbock TC142	4		
6X1	422	891	T		Leitung Rücklauf Adapter / Behälter	1		

VWMotorsport.info

Katalog

VOLKSWAGEN Racing

Lupo BTC 1600

Montageanleitung **Assembly Instructions**
422 Servoölkuhler **Power Steering Cooler**

Servoölkühler Befesfestigung

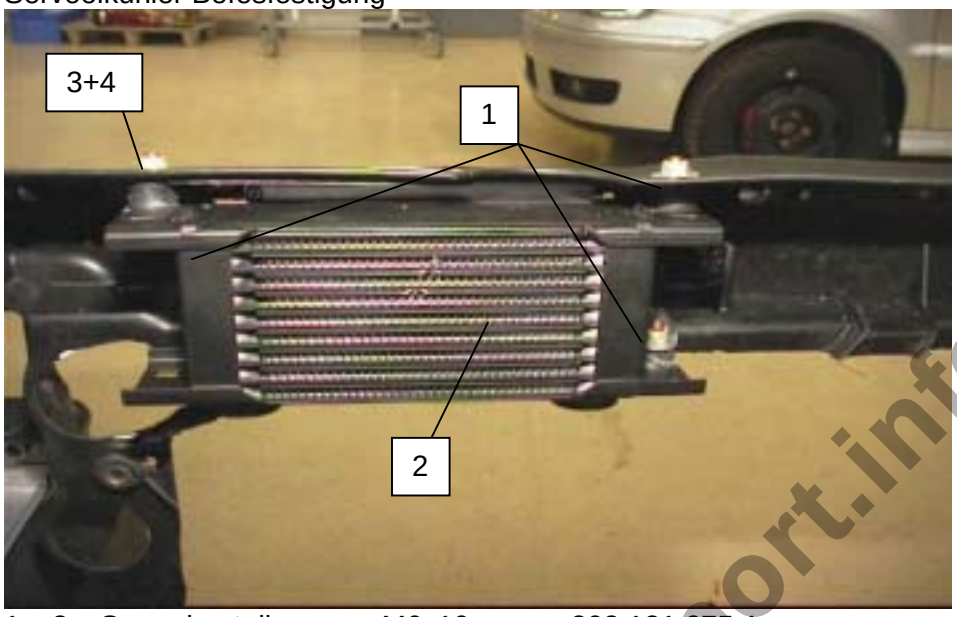

1.	3x	Gummimetallager	M6x10	803 121 275 A
2.	1x	Ölkühler		1HD 422 896 SP
3.	6x	Sechskantmutter	M6 Alu	
4.	6x	U – Scheibe	Alu	

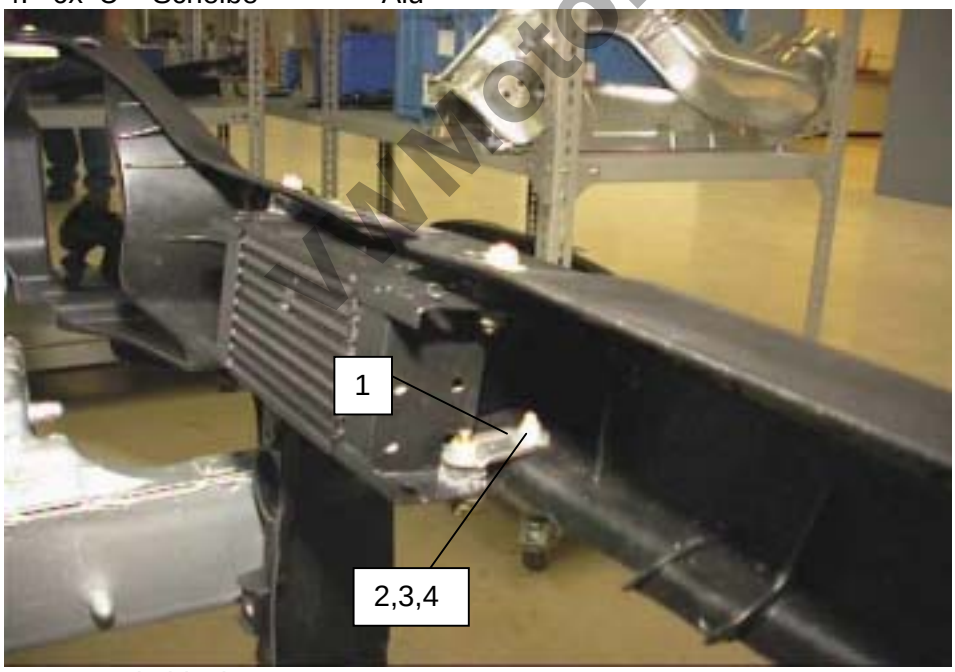

1.	1x	Halteblech	1.7734	t = 1mm
2.	1x	Sechskantmutter selbstsich.	M5	Alu
3.	1x	Innensechskantschraube	M5x20	Alu
4.	2x	U – Scheibe	M5	Alu

VWMotorsport.info

Katalog

Lupo BTC 1600

VWMotorsport.info

Katalog

VOLKSWAGEN Racing

Lupo BTC 1600

Hinterachse Rear Axle

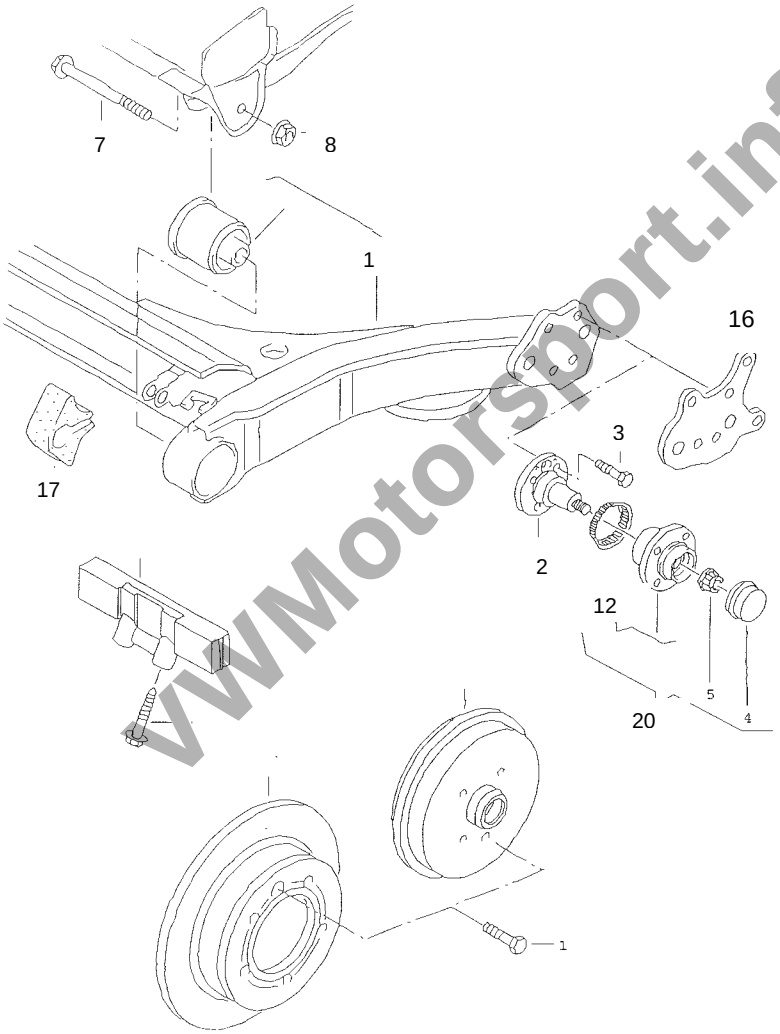

VWMotorsport.info

Katalog

VOLKSWAGEN Racing

Lupo BTC 1600

Hinterachse — Rear Axle

Teilenummer *Part Number*					Bezeichnung *Item*	Stck. *pc.s*	PDM *Nr.*	Preis(€) *Price(€)*
6XC	500	041			ZSB Hinterachse BTC	1		
6XC	500	047			Hinterachse BTC	1		
6E0	500	047			Hinterachse mit Stabi 18mm	1	1	
6XC	501	477			Stützstrebe HA	2		
NSP	300	003			Gelenkkopf M16	4		
NSP	120	014			Mutter M16	2		
6XC	501	491			Buchse	8		
NSP	554	103			Gelenkkopf M16L	2		
NSP	120	015			Mutter M16L	2		
6XC	501	119			Verstärkungsblech	4		
6XC	501	501			Verstärkungsblech	2		
6X0	501	503			Verstärkungsblech	2		
NSP	700	028			Schraube M12x50	4		
NSP	520	009			Sechskantmutter M12 SS	4		
N	012	232	3		Federscheibe M12	8		
6XC	501	541			Lagersitz für Lager HA	2		
6XC	501	542			Lagermutter HA	2		
1TC	501	541	A	SP	Uniballgelenk	2		
6XC	501	003			Buchse Uniball HA	4		
N	104	193	01		Sechskantschraube M10x90	2	7	
N	102	723	02		Sechskantbundmutter M10	2	8	
6E0	501	117	A		Achszapfen li	1	2	
6E0	501	118	A		Achszapfen re	1	2	
N	908	863	01		Sechskantschraube M10x40	8	3	
6XC	501	607			Zentrierring Nabe HA	2		
6E0	501	465	A		Achszapfenaufnahme links	1	16	
6E0	501	466	A		Achszapfenaufnahme rechts	1	16	
N	104	822	01		Spannhülse 13,5x10	4		
871	511	423			Gummilager für Stabi	1	17	
6X0	598	477			Radlager mit montageteile	2	20	
1J0	501	249	C		Kappe	2	4	
N	906	545	01		Zwölfkantbundmutter M20x1,5	2	5	
1J0	614	149			Rotor für Drehzahlfühler	2	12	

VWMotorsport.info

Katalog

Lupo BTC 1600

Montageanleitung
500 Hinterachse

Assembly Instructions
Rear Axle

Verstärkung H.A. 01

Verstärkung H.A. 02

Verstärkung H.A. 03

motorsport.info

Katalog

Lupo BTC 1600

Verstärkung H.A. 04

Verstärkung H.A. 05

www.motorsport.info

Katalog

Lupo BTC 1600

VWMotorsport.info

Lupo BTC 1600

VWMotorsport.info

Katalog

VOLKSWAGEN Racing

Lupo BTC 1600

Federung, Stoßdampfer

Suspension, Shock Absorber

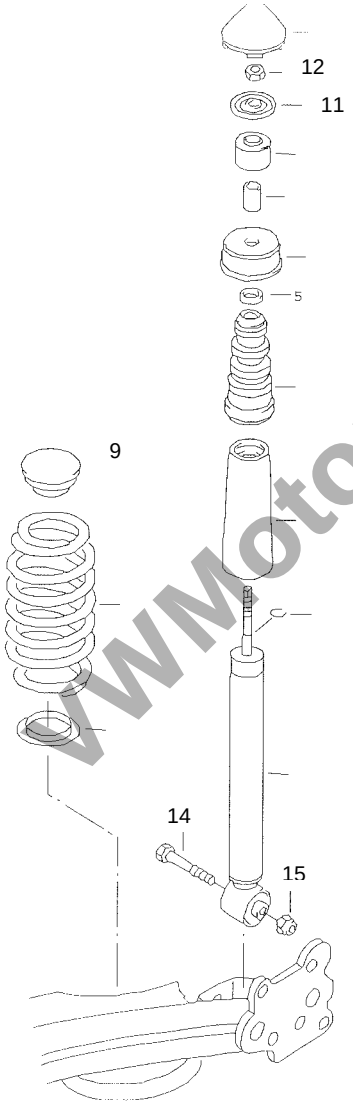

VWMotorsport.info

Katalog

VOLKSWAGEN Racing

Lupo BTC 1600

Federung, Stoßdämpfer — Suspension, Shock Absorber

Teilenummer *Part Number*				Bezeichnung *Item*	Stck. *pc.s*	PDM *Nr.*	Preis(€) *Price(€)*
6XC	512	021		Federbein ZSB links	1		
6XC	513	027		ZSB Stoßdämpfer	2		
N	904	457	01	Sechskantbundschraube M10x65	2	14	
N	102	861	02	Sechskantbundmutter M10	2	15	
6XC	513	353		Dämpferaufnahme Dom HA	2		
				Flachmutter M20x1,5	4		
6XC	513	029		Buchse Dämpferaufnahme Dom HA	4		
NSP	700	102		Schraube M8x45 / 10.9	2		
N	902	264	03	Mutter M8 ss	2		
NSP	500	036		Unterlegscheibe Ø8	2		
6XC	512	129		Anschlag Stoßdämpfer HA	2		
NSP	300	018		Gelenkkopf Dämpfer HA	2		
6XC	411	109		Zwischenring	2		
1J0	512	149		Unterlage oben	2	9	

VWMotorsport.info

Katalog

VOLKSWAGEN Racing

Lupo BTC 1600

VWMotorsport.info

VOLKSWAGEN Racing

Lupo BTC 1600

Felgen / Rims

Teilenummer *Part Number*					Bezeichnung *Item*	Stck. *pc.s*	PDM *Nr.*	Preis(€) *Price(€)*
000	601	025	CA	SP	Felge Alu EVO R 7x15 / ET20 / 4x100			
000	601	025	CB	SP	Felge Alu EVO R 7x15 / ET30 / 4x100	4		
6XC	601	141			Radbolzen vorne	8		
321	601	141		SP	Radbolzen hinten L=55	8		
321	601	139		SP	Radbolzen L=65			
6XC	601	143			Radmutter M12x1,5	16		

VWMotorsport.info

Katalog

VOLKSWAGEN Racing

Lupo BTC 1600

Montageanleitung
600 Räder

Assembly Instructions
Wheels

Felgen und Reifen

VWMotorsport.info

1.	4x	Felge TSW “Evo“	4x15 H2 ET 20	4x100 (Lochkreis) 000 001 025 CA SP
2.	4x	Reifen Dunlop	185 / 580 R 15	

Katalog

Lupo BTC 1600

VWMotorsport.info

Katalog

VOLKSWAGEN Racing

Lupo BTC 1600

Hauptbremszylinder

Master Cylinder

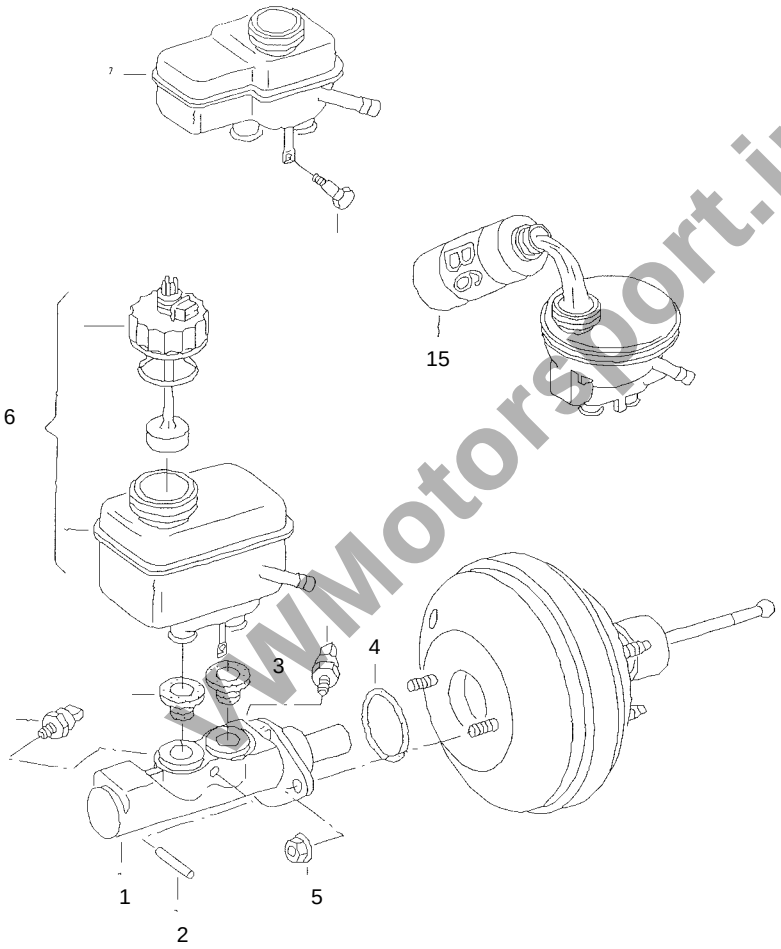

WMotorsport.info

Katalog

VOLKSWAGEN Racing

Lupo BTC 1600

Hauptbremszylinder, Ausgleichbehälter — Master Cylinder

Teilenummer *Part Number*					Bezeichnung *Item*	Stck. *pc.s*	PDM *Nr.*	Preis(€) *Price(€)*
321	611	019	Q		Tandem-Hauptbremszylinder Ø22	1	1	
1H0	611	037			Spannstift	1	2	
357	611	817			Stopfen 12/22	2	3	
357	611	243			Dichtung Ø41,5x2,5	1	4	
N	900	744	01		Sechskantmutter M8	2	5	
1H1	611	301	A		Ausgleichbehälter	1	6	
6N1	611	349	B		Deckel	1		
V	818	082			Bremsflüssigkeit	1	15	

Bremsleitungen — Brake Pipes

Teilenummer *Part Number*					Bezeichnung *Item*	Stck. *pc.s*	PDM *Nr.*	Preis(€) *Price(€)*
6XC	614	711			Leitung 00º-SL525-90º / D3	2		
6XC	614	742			Leitung 00º-SL475-90º / D3	1		
6XC	614	741			Leitung 00º-SL1350-90º / D3	1		
6XC	614	731			Leitung B10-SL1945-90º / D3	1		
6XC	614	735			Leitung 00º-SL115-00º / D3	1		
6XC	614	737			Leitung 00º-SL790-45º / D3	1		
1H1	611	761		SP	Schnellkupplung Männlich	1		
1H1	611	761	A	SP	Schnellkupplung Weiblich	1		
6XC	614	739			Leitung 00º-SL570-00º / D3	1		
1H0	611	731	A		Rohranschlußmutter M10x1/5,3 SW11	4		
411	611	789			Verbindungsstück M10x1	4		
111	611	998			Bremsrohr in Rollen zu 5mtr	1		
1J0	611	751	A		Stopfen	2		
561	518				Gummitülle	1		
N	021	075	5		Hohlschraube	1		
NSP	510	129			Dichtring	2		
311	611	797			Halter	3		
ASP	030	022			T-Stück H.A. Stahl	1		
ASP	022	008			Schottverschraubung M10 / D3	2		
ASP	020	045			Adapter M12x1 - D3	2		
NSP	510	023			CU Dichtring	2		

VWMotorsport.info

Katalog

VOLKSWAGEN Racing

Lupo BTC 1600

Unterdruckschläuche/Bremskraftverstarker Servo Pipe

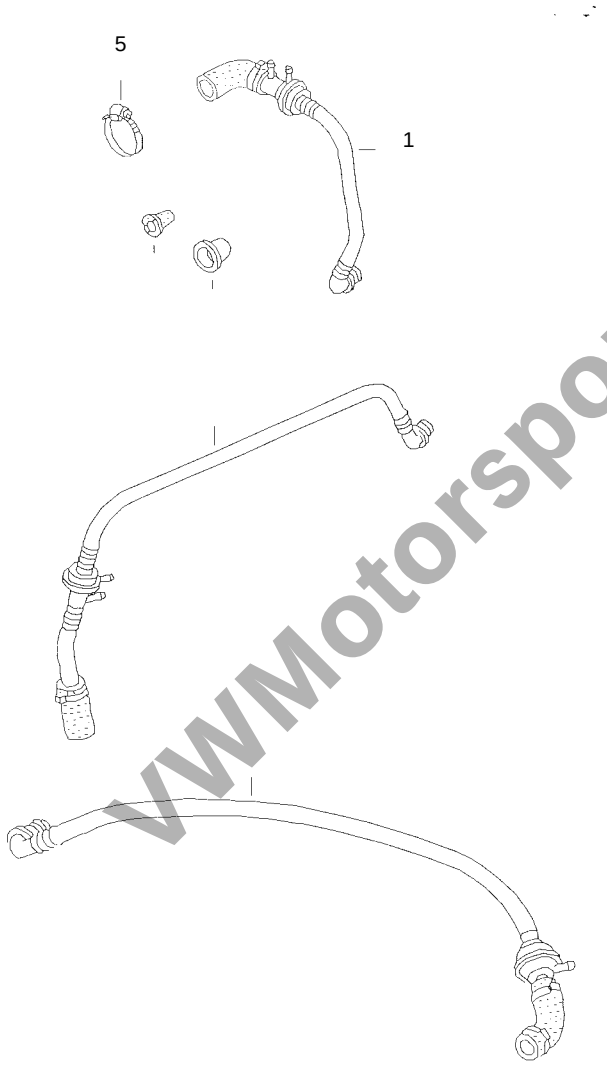

VWMotorsport.info

Katalog

VOLKSWAGEN Racing

Lupo BTC 1600

Unterdruckschläuche — Servo Pipe

Teilenummer *Part Number*				Bezeichnung *Item*	Stck. *pc.s*	PDM *Nr.*	Preis(€) *Price(€)*
6N1	612	041	Q	Unterdruckrohr mit Rückschlagventil	1	1	
N	905	618	01	Schelle AL16-28	1	5	

VWMotorsport.info

Katalog

VOLKSWAGEN Racing

Lupo BTC 1600

Bremskraftverstarker Brake Servo

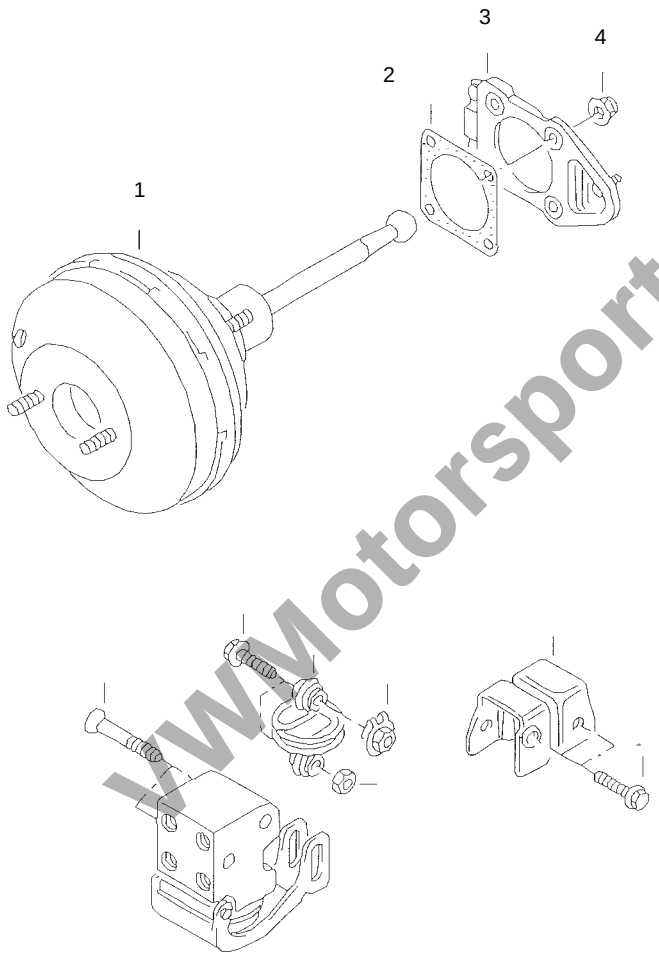

www.motorsport.info

Katalog

VOLKSWAGEN Racing

Lupo BTC 1600

Bremskraftverstärker Bremskraftregler Brake Servo and Regulator

Teilenummer *Part Number*				Bezeichnung *Item*	Stck. *pc.s*	PDM *Nr.*	Preis(€) *Price(€)*
1H1	612	107	C	Bremskraftverstärker 9"	1	1	
1H0	612	161		Dichtung	1	2	
6XC	412	311		Distanz für Bremskraftverstärker 9mm	1	3	
NSP	900	744	01	Sechskantmutter	6	4	
6XC	612	151		Bremskraftregler	1		
6XC	721	124		Halter Bremskraftregler	1		
Z	334	7-0		Absperrventil	1		
6XC	721	125		Halter Absperrhahn	1		
NSP	720	070		Schraube M5x20	2		
ASP	020	055		Adapter	2		
NSP	510	129		Dichtring	2		
ASP	020	054		Adapter	2		

VWMotorsport.info

Katalog

VOLKSWAGEN Racing

Lupo BTC 1600

Montageanleitung
612 Bremsdruckminderer

Assembly Instructions
Brake Pressure Regulator

Position Bremsdruckminderer und Absperrhahn

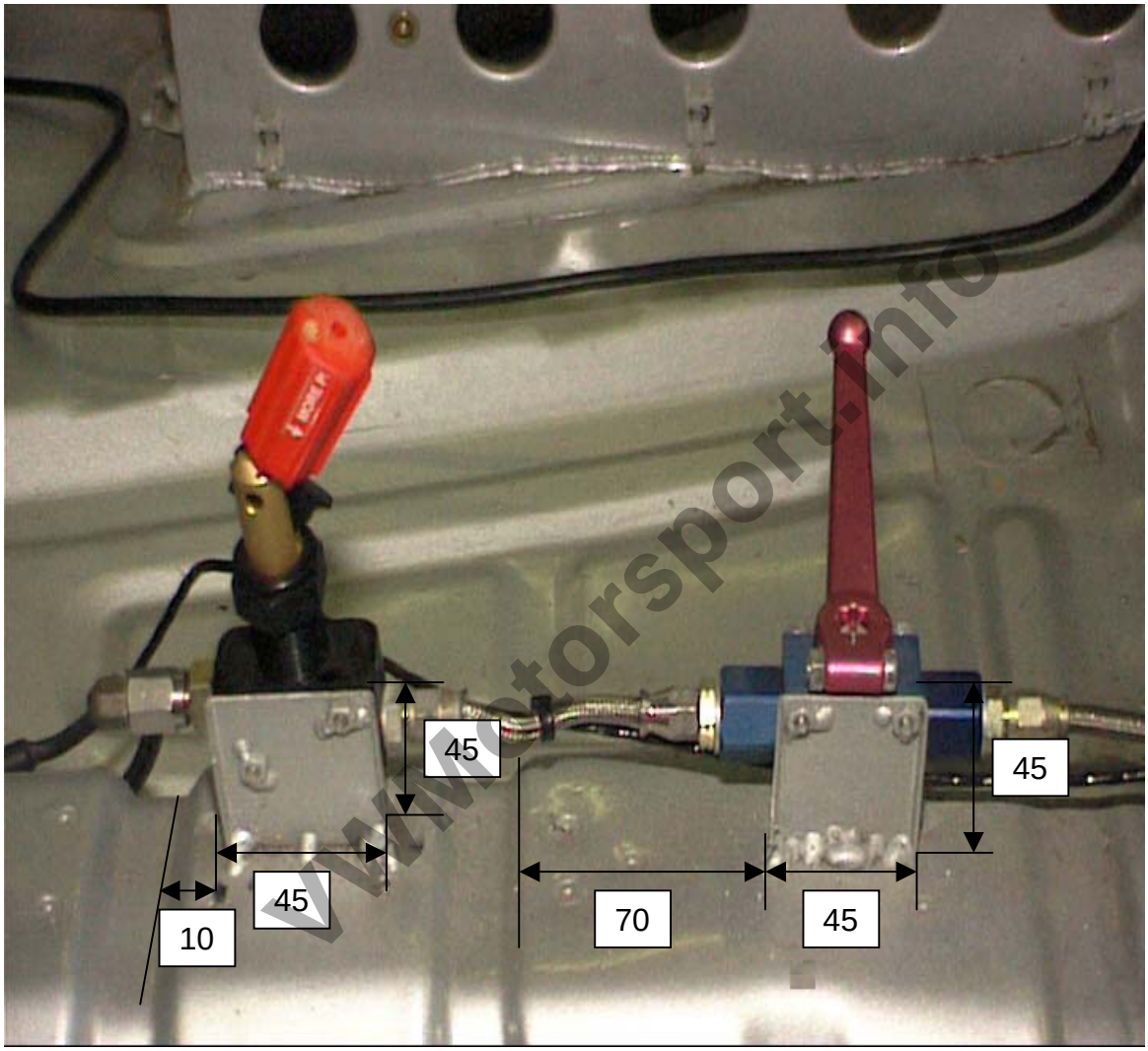

www.motorsport.info

Draufsicht:

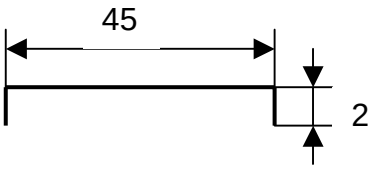

Absperrhahn wird von VWR um 30 mm nach hinten versetzt.

Halter wird aus 1mm Blech gefertigt

Katalog

Lupo BTC 1600

VWMotorsport.info

Katalog

VOLKSWAGEN Racing

Lupo BTC 1600

Radlagergehäuse Upright

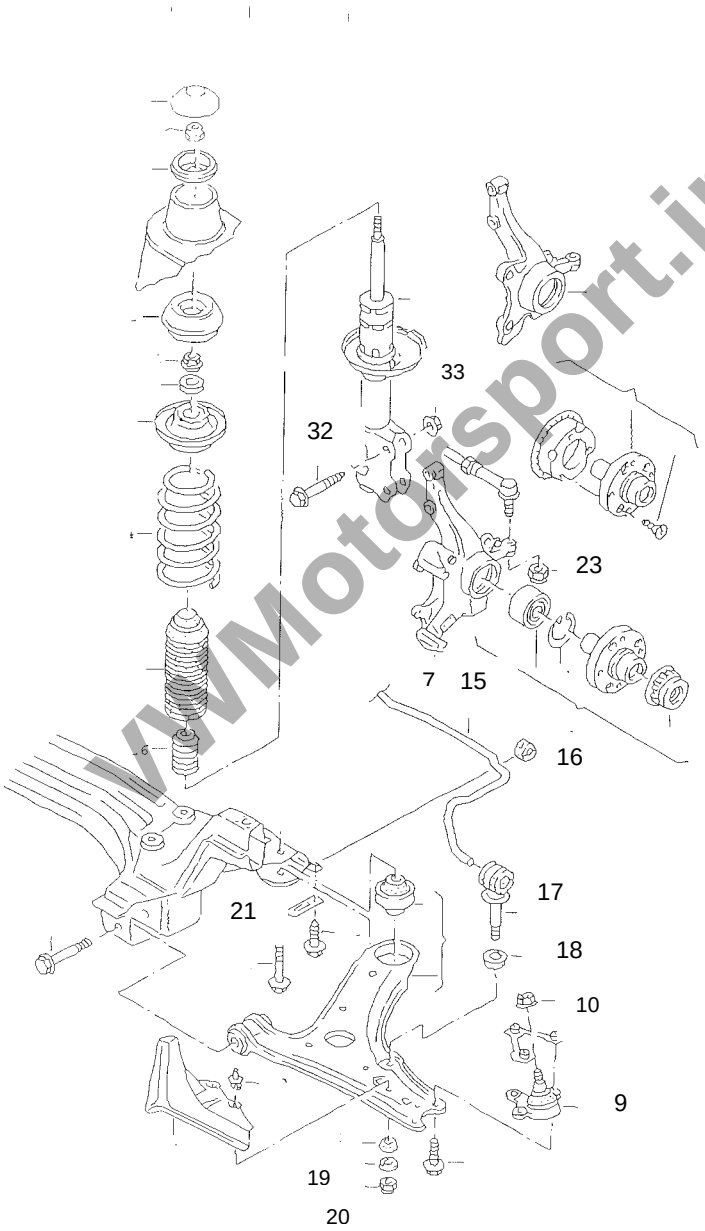

VWMotorsport.info

Katalog

VOLKSWAGEN Racing

Lupo BTC 1600

Bremsen vorne / Brakes, Front

Teilenummer *Part Number*					Bezeichnung *Item*	Stck. *pc.s*	PDM *Nr.*	Preis(€) *Price(€)*
000	615	103		SP	Bremssattel 4-Kolben links	1		
000	615	104		SP	Bremssattel 4-Kolben rechts	1		
000	615	301		SP	Powerdisk 295x28x189	2		
G4K	698	151	G		Bremsbelag U1595-RS42 16mm	1		
6XC	615	125			Bremssatteladapter	2		
N	901	740	03		Rippschraube M12x1,5x35	4		
6XC	615	121			Bolzen Bremssattel	4		
					Mutter M12 ss	4		
6XC	615	305			Bremsscheibentopf	2		
1H1	615	311		VWM	Schraube M6	24		
G3D	615	313			Mutter M6	24		
N	011	557	2		Unterlegscheibe	24		

VWMotorsport.info

Katalog

VOLKSWAGEN Racing

Lupo BTC 1600

Bremsen Hinten

Rear Brakes

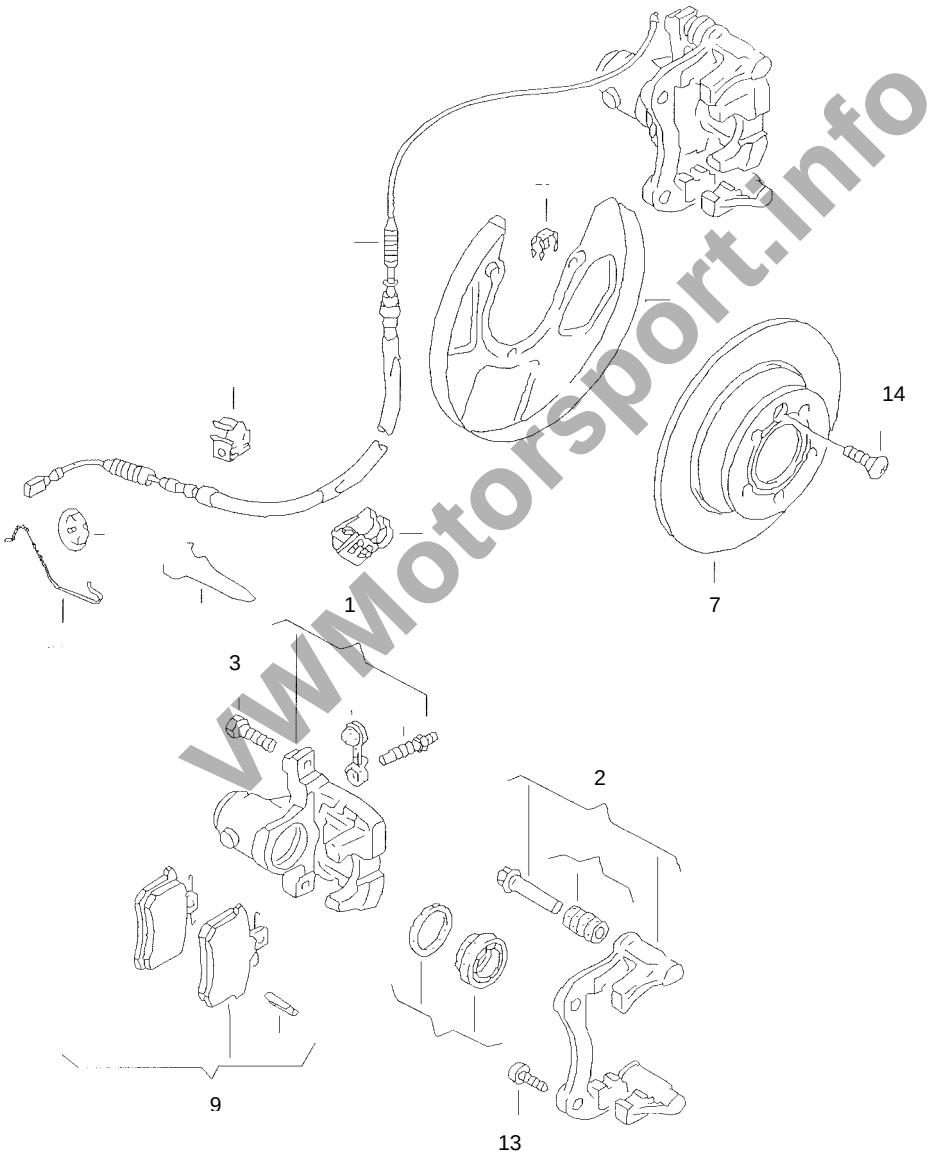

VWMotorsport.info

Katalog

VOLKSWAGEN Racing

Lupo BTC 1600

Bremsen hinten

Rear Brakes

Teilenummer *Part Number*				Bezeichnung *Item*	Stck. *pc.s*	PDM *Nr.*	Preis(€) *Price(€)*
6N0	615	423	B	Bremssattelgehäuse links	1	1	
6N0	615	424	B	Bremssattelgehäuse rechts	1	1	
6X0	615	425		Bremsträger mit Führungsbolzen links	1	2	
6X0	615	426		Bremsträger mit Führungsbolzen rechts	1	2	
8E0	615	141		Sechskantbundschraube M8x22-MK	4	3	
6N0	615	601	A	Bremsscheibe (siehe 615 Bremse HA)	2	7	
1J0	698	451		Bremsbeläge (Satz)	1	9	
N	907	403	01	Zylinderschraube M10x1,25x30	4	13	
N	101	126	03	Senkschraube M6x15SP	2	14	

VWMotorsport.info

Katalog

VOLKSWAGEN Racing

Lupo BTC 1600

Schaltbetätigung Gearlever Change Housing

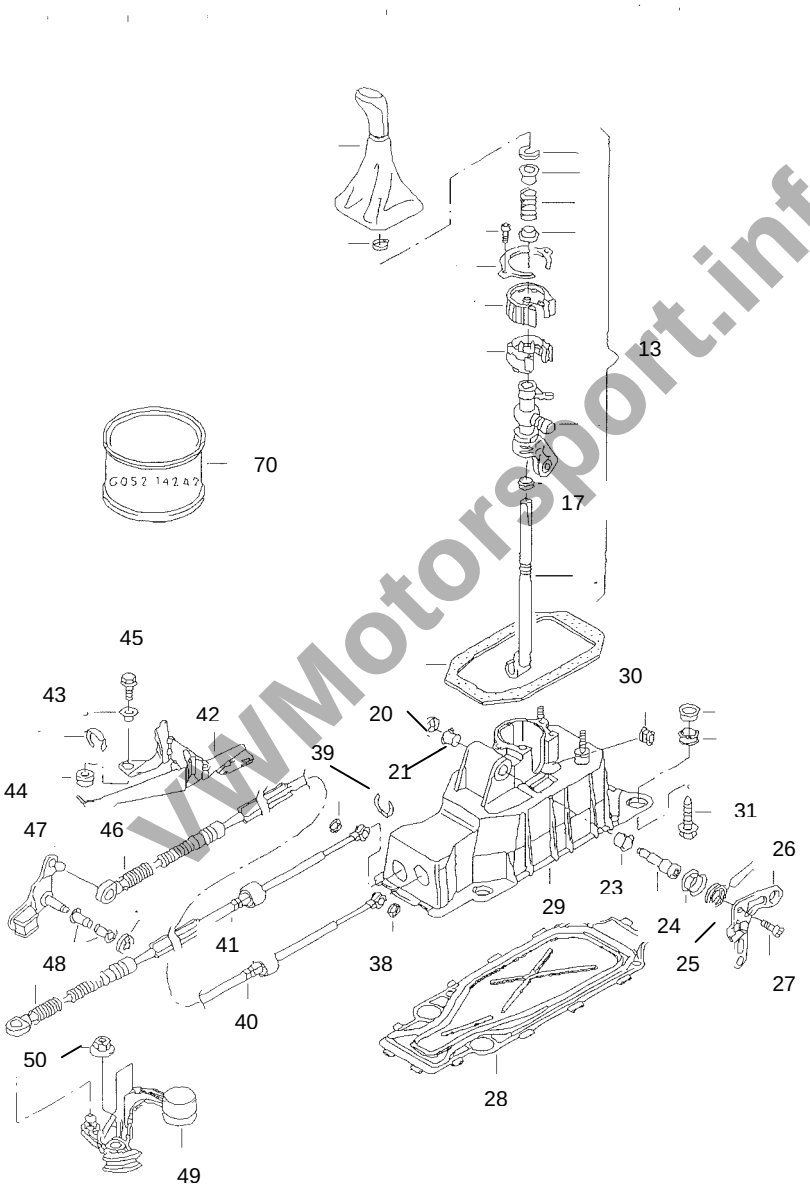

VWMotorsport.info

Katalog

VOLKSWAGEN Racing

Lupo BTC 1600

Schaltbetätigung — Gearlever Change Housing

Teilenummer *Part Number*					Bezeichnung *Item*	Stck. *pc.s*	PDM *Nr.*	Preis(€) *Price(€)*
6N0	711	061	A		ZSB Schaltbetätigung	1		
6X0	711	118	R	MCG	Schalthebelknopf mit Verkleidung	1		
N	100	811	01		Klemmschelle Ø16,8x6x1	1		
6E0	711	112			Schalthebel	1	13	
6N0	711	267	B		Dichtung	1	17	
N	908	159	03		Sicherungsscheibe 6x18x0,5	1	20	
1J0	711	067	K		Lagerbuchse	1	21	
1J0	711	067	Q		Lagerbuchse	1	22	
1J0	711	077	B		Lagerbolzen	1	23	
1J0	711	124			Führungsbuchse	1	24	
357	711	145	C		Druckfeder	1	25	
6N0	711	611	C		Wählwinkel	1	26	
N	104	592	01		Innentorx-Zylinderschraube M5x12-D	1	27	
6N0	711	090	A		Bodenplatte	1	28	
6N0	711	061	A		Schaltgehäuse	1	29	
1J0	711	047			Dämpfung	1	30	
N	019	530	3		Sechskantbundschraube M8x25-PC	4	31	
N	908	330	01		Sicherungsscheibe 5x13,5	2	38	
1J0	711	280	B		Sicherungsscheibe	4	39	
6X0	711	266	C		Wählseilzug	1	40	
6X0	711	265	E		Schaltseilzug	1	41	
1H0	819	019			Dichtung	1		
6Q0	711	789	A		Widerlager	1	42	
1J0	711	795			Distanzstück	3	43	
357	711	798			Tülle	3	44	
N	101	069	03		Sechskantschraube M8x32	3	45	
1J0	711	761	A		Seilzugarretierung	2	46	
6Q0	711	201			Umlenkhebel	1	47	
1J0	711	550			Gleitschuh	1		
1J0	711	067	L		Lagerbuchse	2	48	
6E0	711	051			Schalthebel	1	49	
N	909	083	01		Sechskantbundmutter M8	1	50	
G	000	405	A2		Silikonfett (50g)	1	70	

VWMotorsport.info

Katalog

VOLKSWAGEN Racing

Lupo BTC 1600

Schaltbetätigung

Gearlever Change Housing

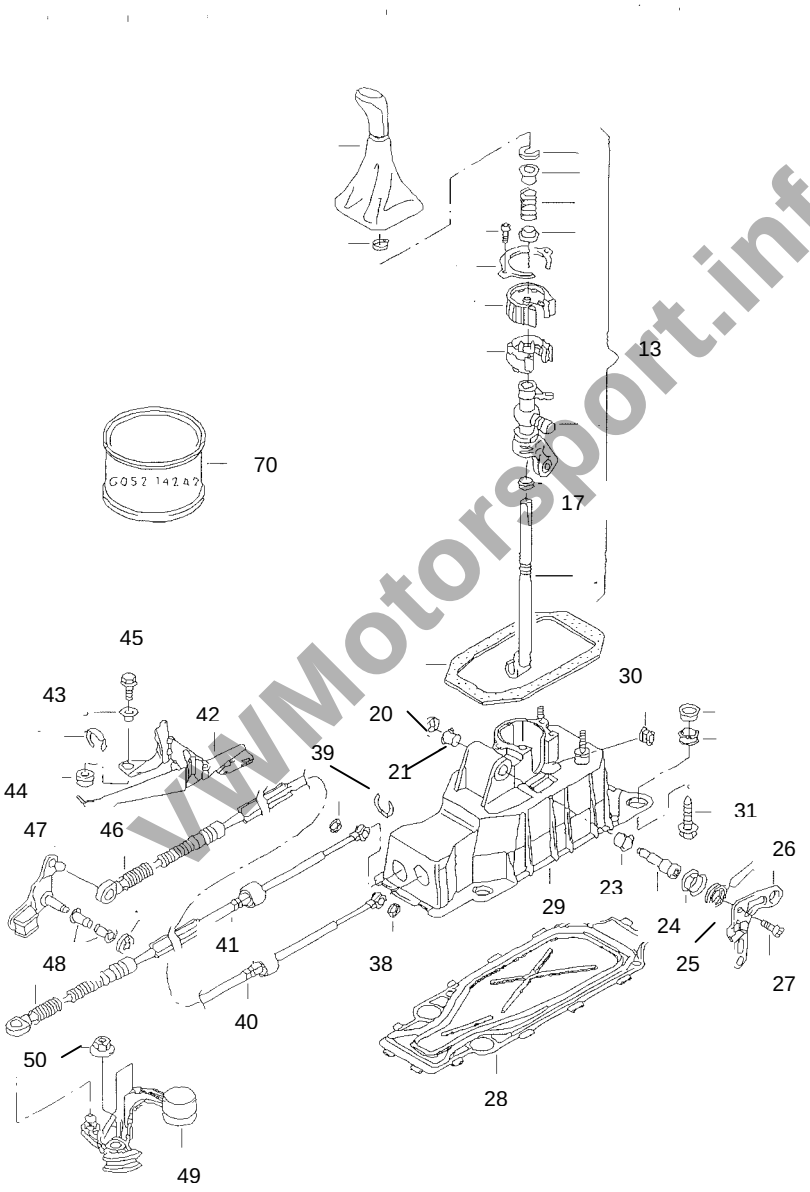

VWMotorsport.info

Katalog

VOLKSWAGEN Racing

Lupo BTC 1600

Schaltbetätigung — Gearlever Change Housing

Teilenummer *Part Number*				Bezeichnung *Item*	Stck. *pc.s*	PDM *Nr.*	Preis(€) *Price(€)*
				Schraube M8x20	4		
				Unterlegscheibe	4		
				Schalthebelbock SGR	1		
				Platte oben	2		
				Platte seite	2		
				Platte hinten	1		
				Platte vorne	1		
				Schraube M6x15	6		
N	100	091	04	Schraube M6x12 mit Scheibe	10		
				Unterlegscheibe	6		

VWMotorsport.info

Katalog

VOLKSWAGEN Racing

Lupo BTC 1600

Montageanleitung
711 Schaltbock

Assembly Instructions
Gear Change Base

Schaltbock

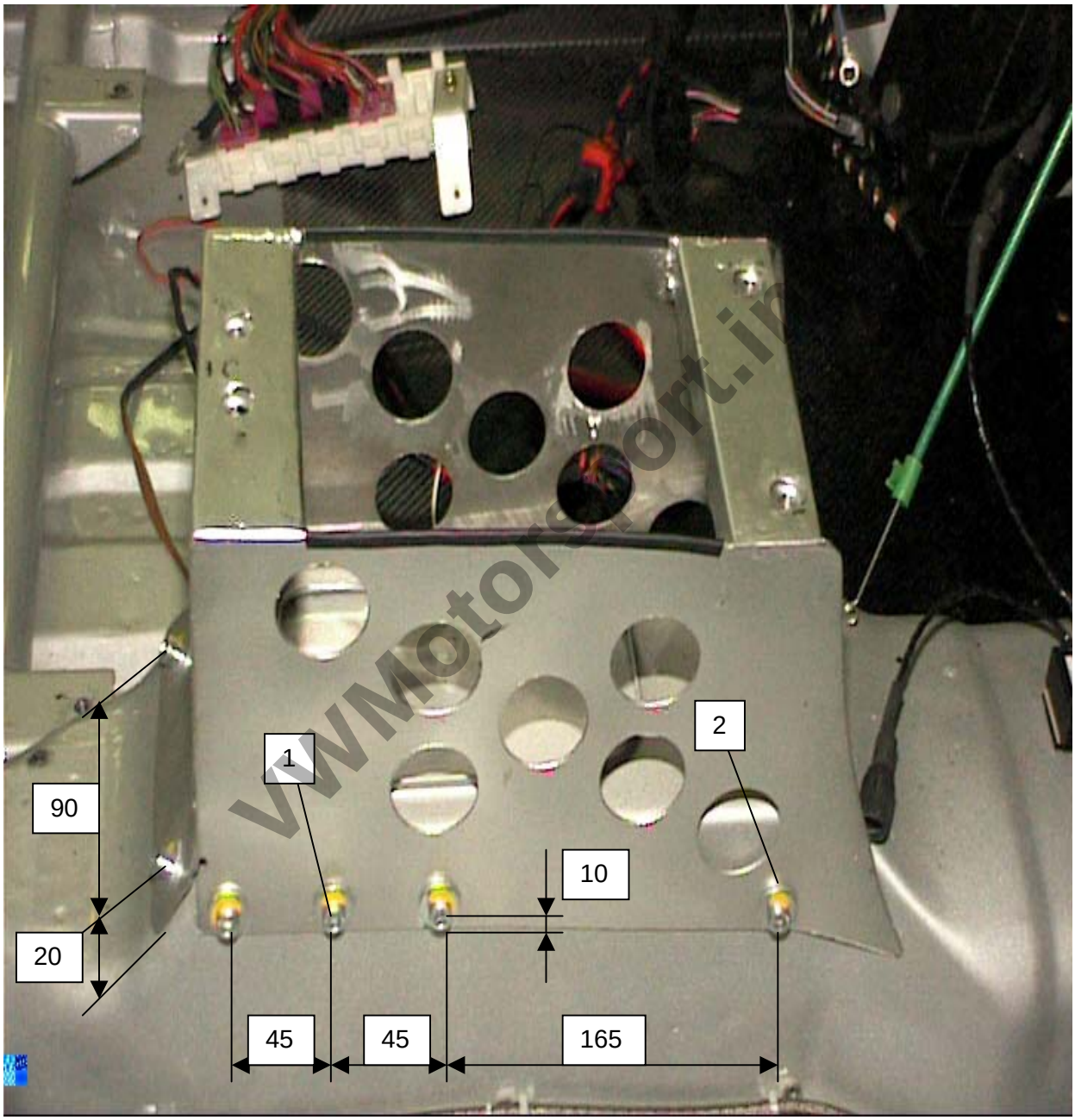

VWMotorsport.in

1.	10 x Innensechskantschraube	M6x10
2.	10 x U – Scheibe	M6x17

Katalog

Lupo BTC 1600

Montageanleitung **Assembly Instructions**
711 Schaltbetätigung - Gear Lever Change Housing

Schaltbetätigung

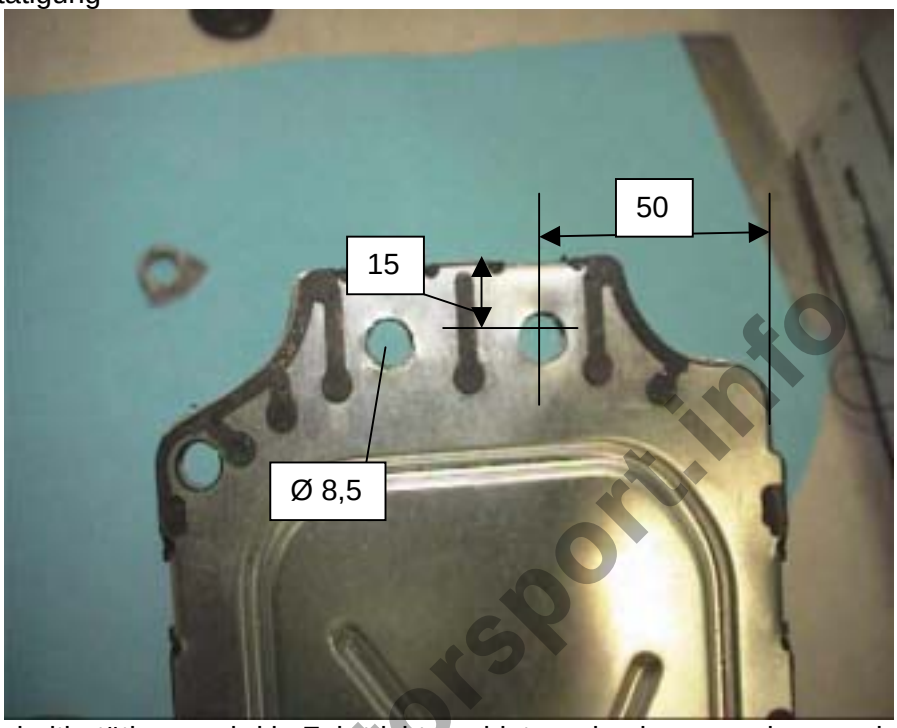

1. Die Schaltbetätigung wird in Fahrtrichtung hinten wie oben zu sehen zweimal gebohrt.

Schaltbetätigung 01

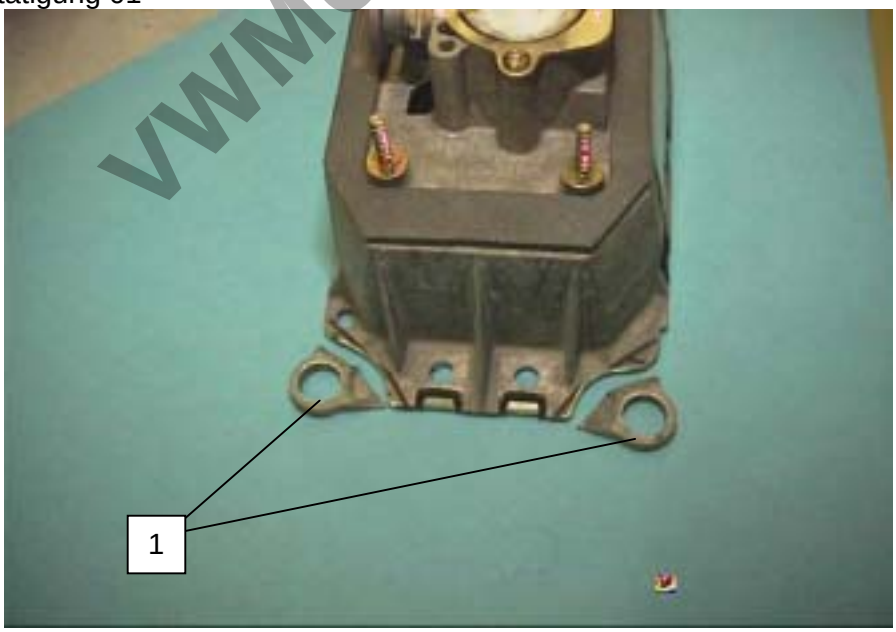

1. Beide Befestigungspunkte werden der Kontur folgend abgesägt

Schaltbetätigung 03

VWMotorsport.info

Katalog

Lupo BTC 1600

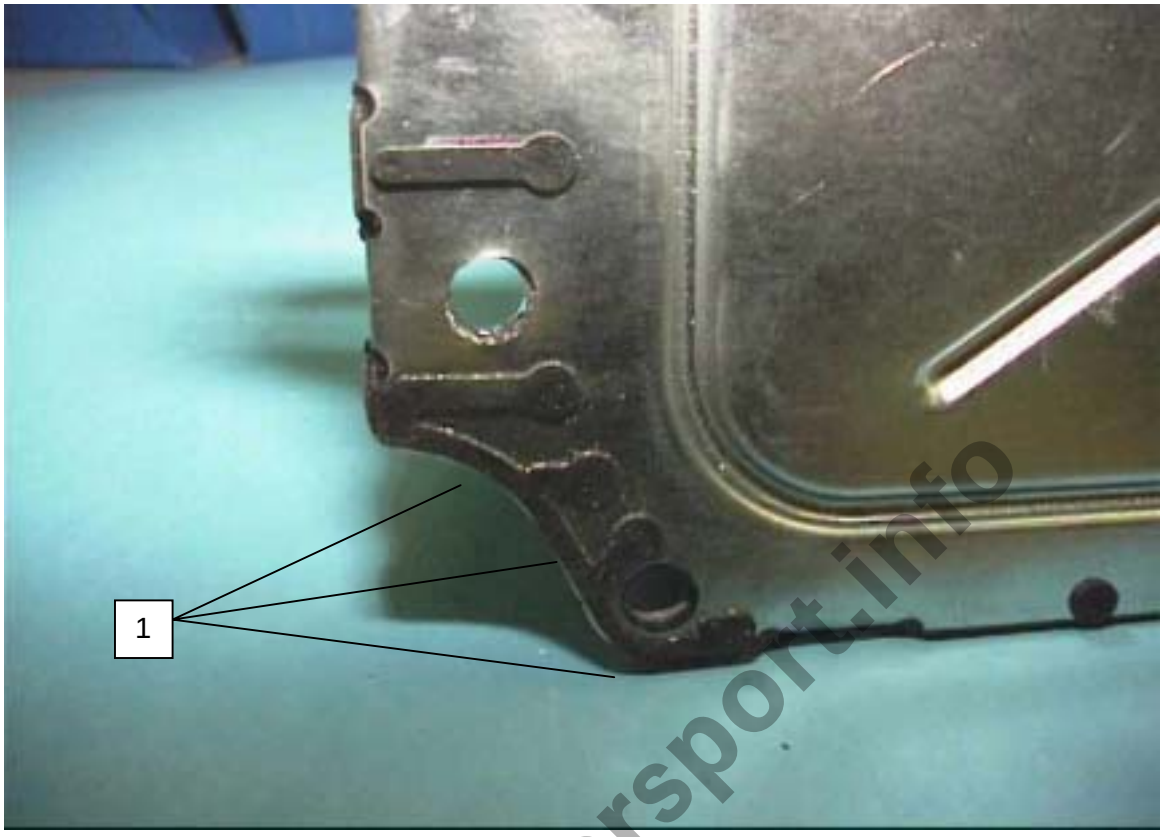

1. Beide Befestigungspunkte werden wie auch in Aubaubeschreibung „ Schaltbetätigung 02 „ zu sehen der Kontur folgend abgesägt.

VWMotorsport.info

VOLKSWAGEN Racing

Lupo BTC 1600

Befestigung Schaltsack

Gear Shift Bracket mountings

Teilenummer *Part Number*				Bezeichnung *Item*	Stck. *pc.s*	PDM *Nr.*	Preis(€) *Price(€)*
N	903	521	01	Kunststoffmutter	2		
				U - Scheibe	2		
N	030	355	1	Einnietmutter M5	2		
N	010	296	2	Schraube M5x18	2		
171	857	026	A	Mutter M5	2		
				U - Scheibe M5 - 15	2		
				Schelle 8 - 16	1		

VWMotorsport.info

Katalog

Lupo BTC 1600

VWMotorsport.info

VOLKSWAGEN Racing

Lupo BTC 1600

Fußhebelwerk

Pedal Box

Teilenummer *Part Number*					Bezeichnung *Item*	Stck. *pc.s*	PDM *Nr.*	Preis(€) *Price(€)*
6N1	721	115	AG		Lagerbock für Fußhebelwerk	1	1	
6N0	721	410			Dichtung	1	2	
N	902	264	03		Sechskantbundmutter M8	7	3	
6N1	721	141	A		Bremsfußhebel	1	4	
8N0	721	173	A		Kappe für Brems- und Kupplungsfußhebel (GTI)	2	5	
6N1	721	321	D		Kupplungsfußhebel	1	6	
1J0	721	381			Anschlagpuffer	1	8	
1J1	721	232	A	B41	Anschlagbügel	1	9	
6N1	721	381	A		Anschlagpuffer	1	10	
6N1	721	157	B		Lagerbolzen	1	11	
N	900	577	01		Scheibe Ø8,4x21x2	1	12	
6N1	721	329	A		Lagerrohr	1	13	
6N1	721	149			Lagerrohr	1	14	
6N0	721	197			Scheibe	1	15	
N	011	008	8		Sechskantmutter M8	1	16	
6N1	721	423	A		Aufnahme	1	18	
1J1	721	403	G		Übertotpunktfeder	1	19	
6N1	419	599	B		Lagerbuchse	1	20	
6N1	721	388	A		Geberzylinder	1	23	
1H0	721	357			Aufnahme	1	24	
NSP	900	001			Schlauch	1	25	
NSP	800	035			Schelle	2	zu 25	
1J0	723	753	A		Stopfen	1	26	
6X1	721	465	A		Rohr- / Schlauchleitung	2	27	
6Q0	721	261	A		Nehmerzylinder	1	30	
N	102	400	01		Sechskantbundschraube M8x32-W	2	31	
G	000	405	A2		Silikonfett (50g)	1	70	
6Q0	721	487	B		Halteblech	2	70	

VWMotorsport.info

Katalog

VOLKSWAGEN Racing

Lupo BTC 1600

Gasfußhebel Accelerator

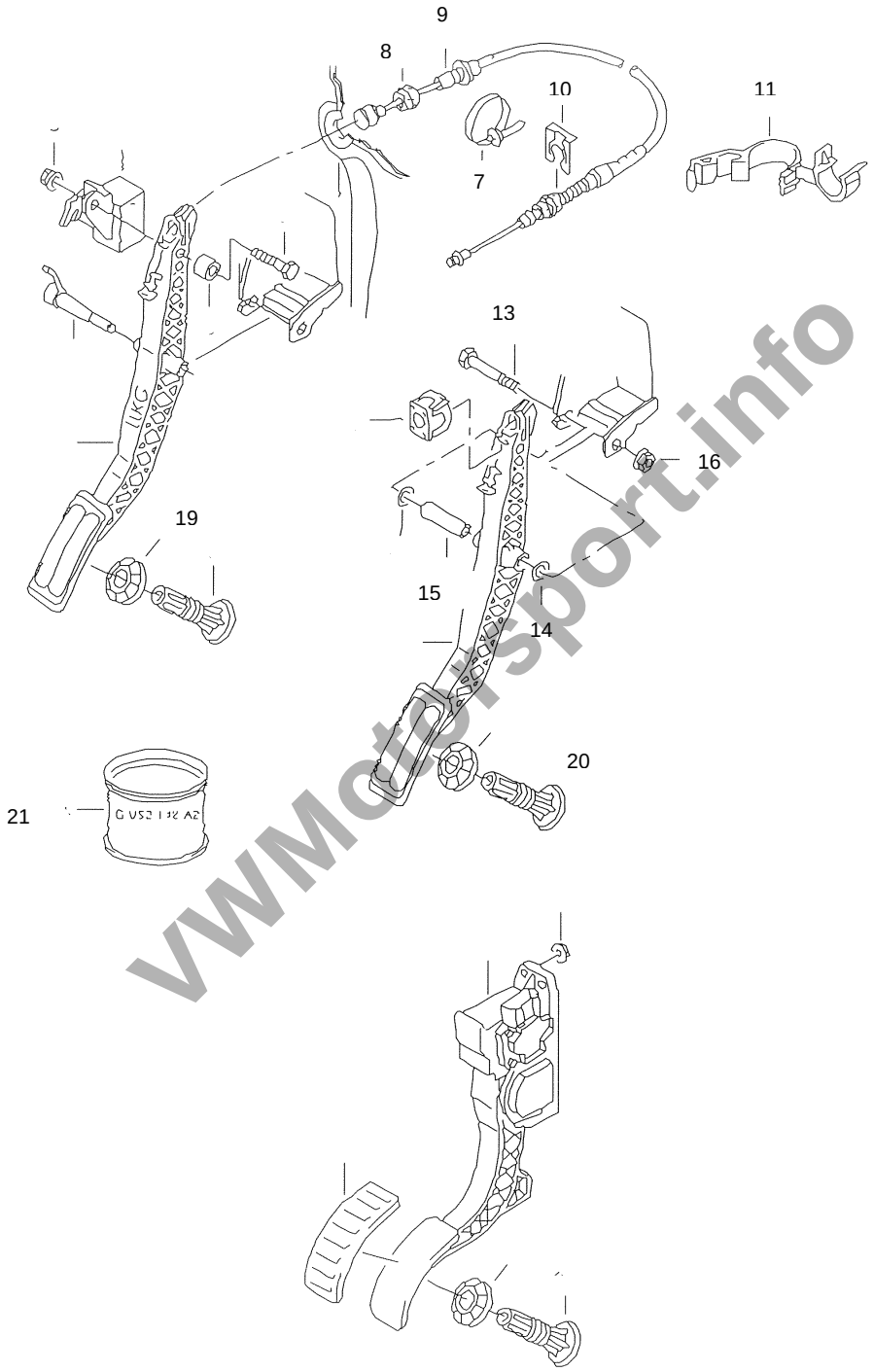

VWMotorsport.info

VOLKSWAGEN Racing

Lupo BTC 1600

Gasfußhebel

Accelerator

Teilenummer *Part Number*				Bezeichnung *Item*	Stck. *pc.s*	PDM *Nr.*	Preis(€) *Price(€)*
1J1	721	511	C	Gasfußhebel	1		
8N1	721	647	B	Kappe Gaspedal	1		
6XC	803	911		Halter Gaspedal	2		
6XC	803	909		Platte Gaspedal	1		
NSP	520	005		Sechskantmutter M6 selbstsichernd	4		
NSP	809	014		Kabelbinder 3,8x208	1	7	
171	723	589	A	Anschlagpuffer	1	8	
6N1	721	555	P	Gaszug	1	9	
N	900	956	03	Sicherungsscheibe	1	10	
N	104	450	01	Leitungshalter	1	11	
N	010	369	1	Sechskantschraube M8x58	1	13	
6N1	721	153		Lagerbuchse	2	14	
6N1	721	517	B	Lagerrohr	1	15	
N	900	744	01	Sechskantmutter M8	1	16	
171	723	528		Rosette	1	19	
6N1	721	527		Anschlag für Gasfußhebel	1	20	
G	000	405	A2	Silikonfett (50g)	1	2	
N	023	002	5	Sechskantmutter selbstsichernd	4		

VWMotorsport.info

Katalog

VOLKSWAGEN Racing

Lupo BTC 1600

Montageanleitung
721 Gaszug

Assembly Instructions
Fuel Feed

Gaszug

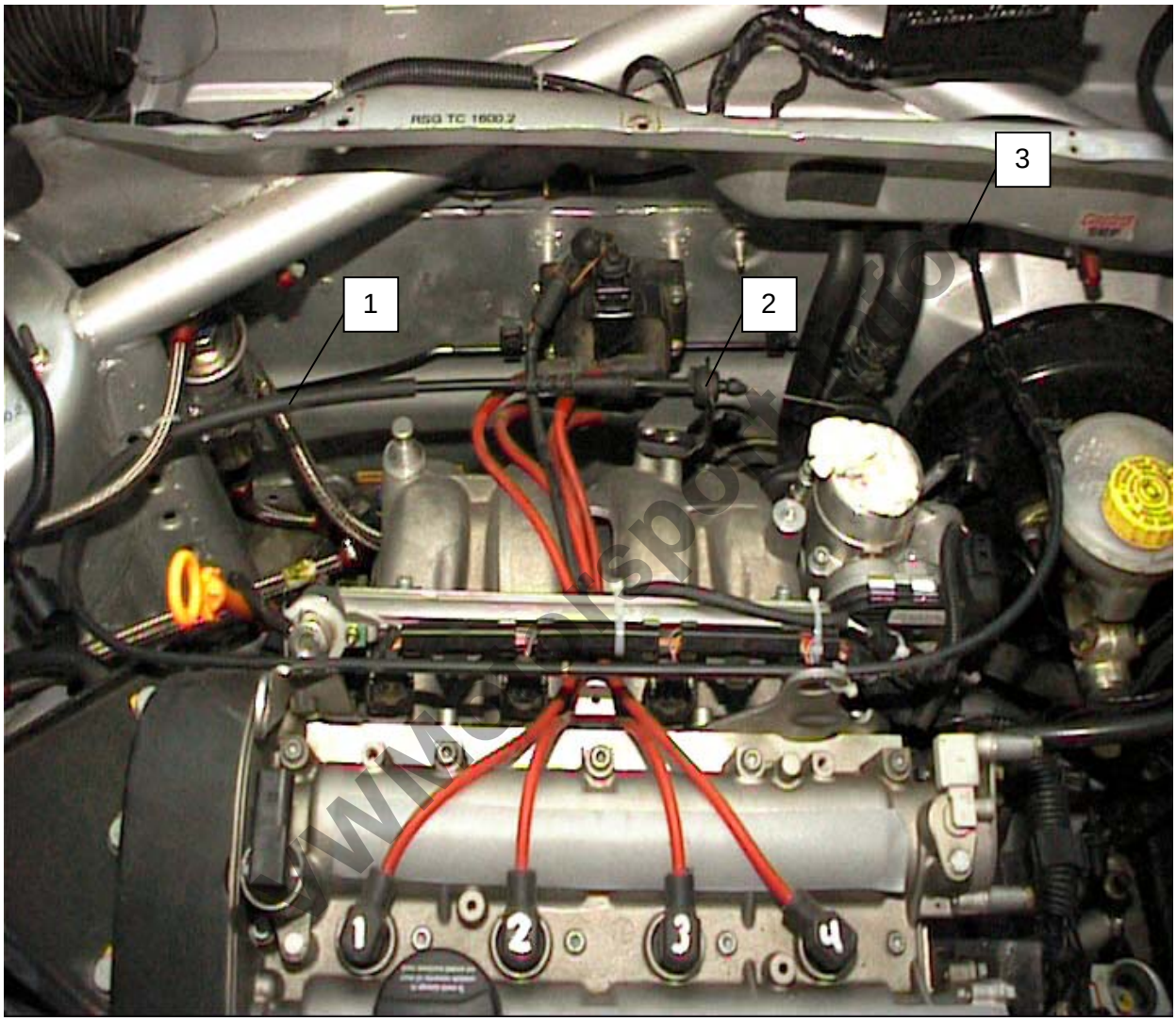

1. 1x Gaszug 6N1 721 555 P
2. 1x Sicherungsscheibe N 900 956 03
3. 1x Anschlagpuffer 171 723 589 A

Katalog

Lupo BTC 1600

VWMotorsport.info

Katalog

VOLKSWAGEN Racing

Lupo BTC 1600

800 Karosserie Bodywork

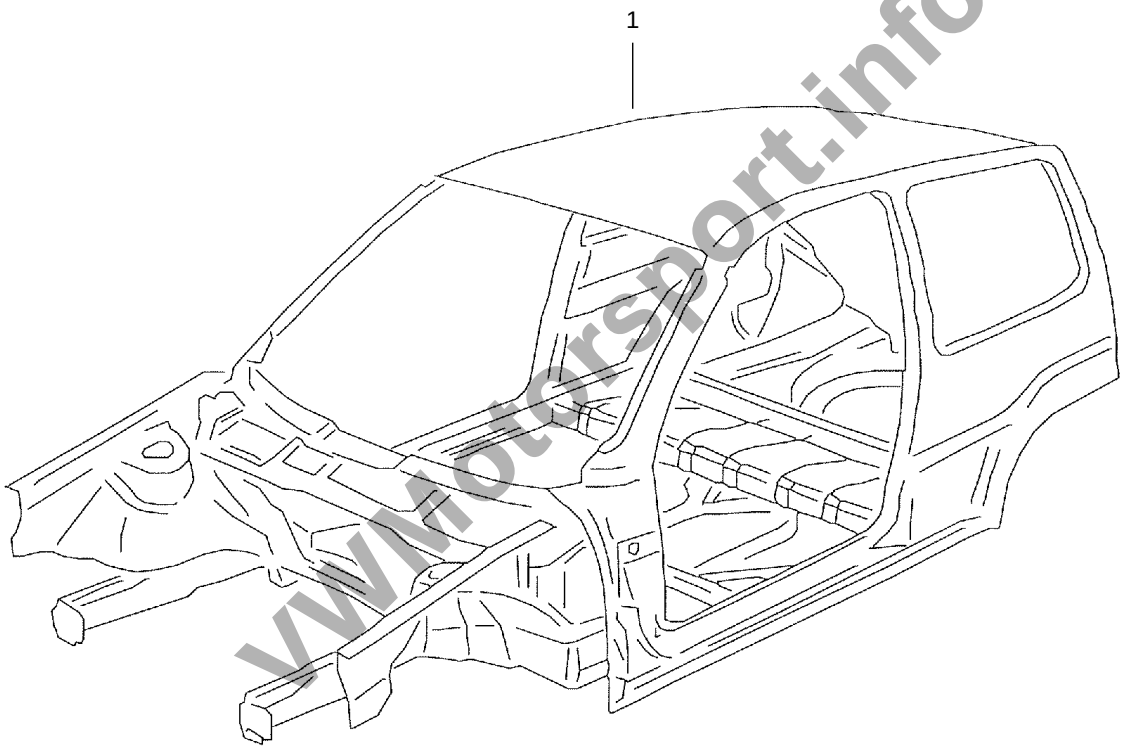

www.motorsport.info

Katalog

VOLKSWAGEN Racing

Lupo BTC 1600

Karosserie — Body

Teilenummer *Part Number*				Bezeichnung *Item*	Stck. *pc.s*	PDM *Nr.*	Preis(€) *Price(€)*
6XC	800	700		Karosserie mit Käfig, lackiert	1		
6XC	800	701		Karosserie mit eingeschweißtem Käfig	1		
6E3	800	701	CJ	Rohkarosserie	1	1	
6N1	863	911	P	Querwand	1		
6XC	880	285		Domverstärkung Ø150xØ90x4	2		
6XC	800	419		Carbon-Sandwichplate / Seitenaufprallschutz	1		
				Senkkopfschraube Innensechskant	4	1	
6XC	805	151		Fußstütze	1		
6XC	863	101		Fußwanne	1		
6XC	819	049		Halter für Frischluftregulierung	1		
6XC	919	001		Aufnahme für Stack Display	1		

VWMotorsport.info

Katalog

VOLKSWAGEN Racing

Lupo BTC 1600

Montageanleitung
863 Spritzwand

Assembly Instructions
Bulkhead

Spritzwand
Einschweißgewinde und Durchführungen

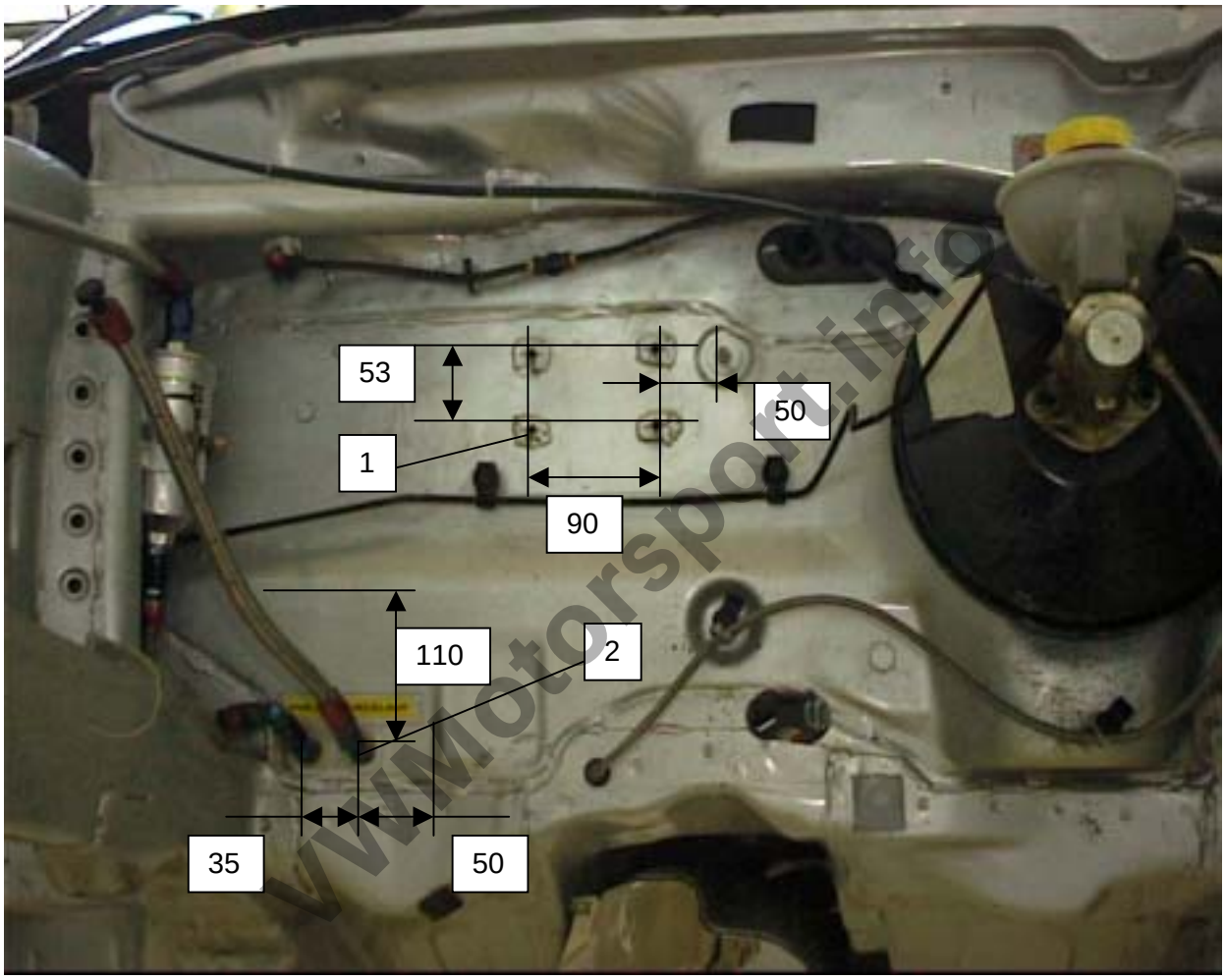

www.motorsport.info

1. 4x Einschweißgewinde M6
2. 2x Bohrung Ø14,5mm zur Durchführung der Kraftstoffleitungen Vor und Rücklauf

Katalog

Lupo BTC 1600

Einschweißgewinde und Durchführungen

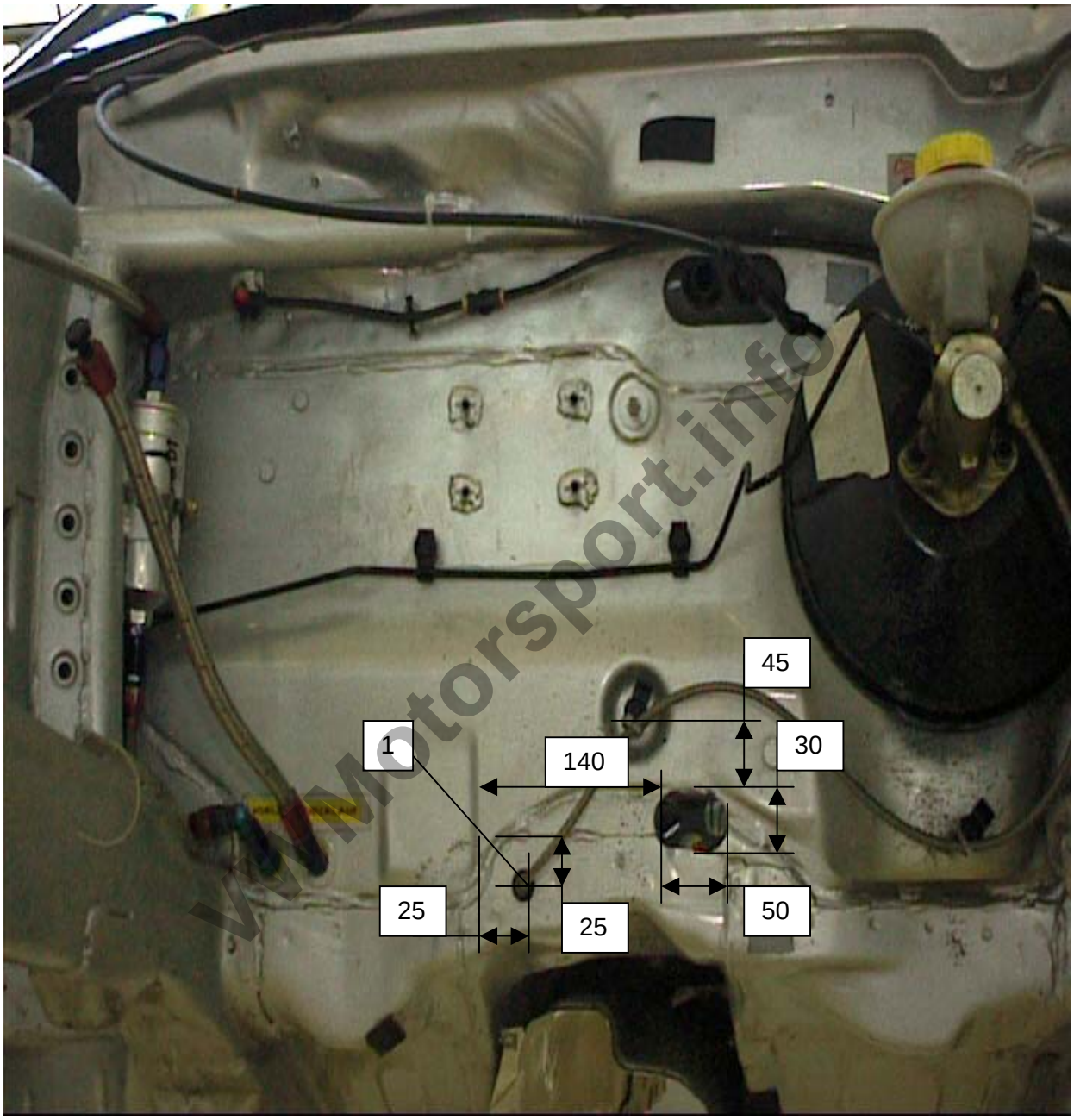

www.Motorsport.info

1. 1x Durchführung Bremsleitung Ø18mm

Katalog

Lupo BTC 1600

VWMotorsport.info

VOLKSWAGEN Racing

Lupo BTC 1600

Abschirmbleche

Underbody Heat Protection

Teilenummer *Part Number*				Bezeichnung *Item*	Stck. *pc.s*	PDM *Nr.*	Preis(€) *Price(€)*
6X0	803	310	N	Abschirmblech	1	1	
6N0	803	311	T	Wärmeschutzblech für Tunnel, vorne	1	2	
6X0	803	313	B	Wärmeschutzblech für Tunnel, hinten	1		

VWMotorsport.info

Katalog

VOLKSWAGEN Racing

Lupo BTC 1600

Montageanleitung
804 Abschirmbleche

Assembly Instructions
Heat Protection

1. Hitzeschutzbleche

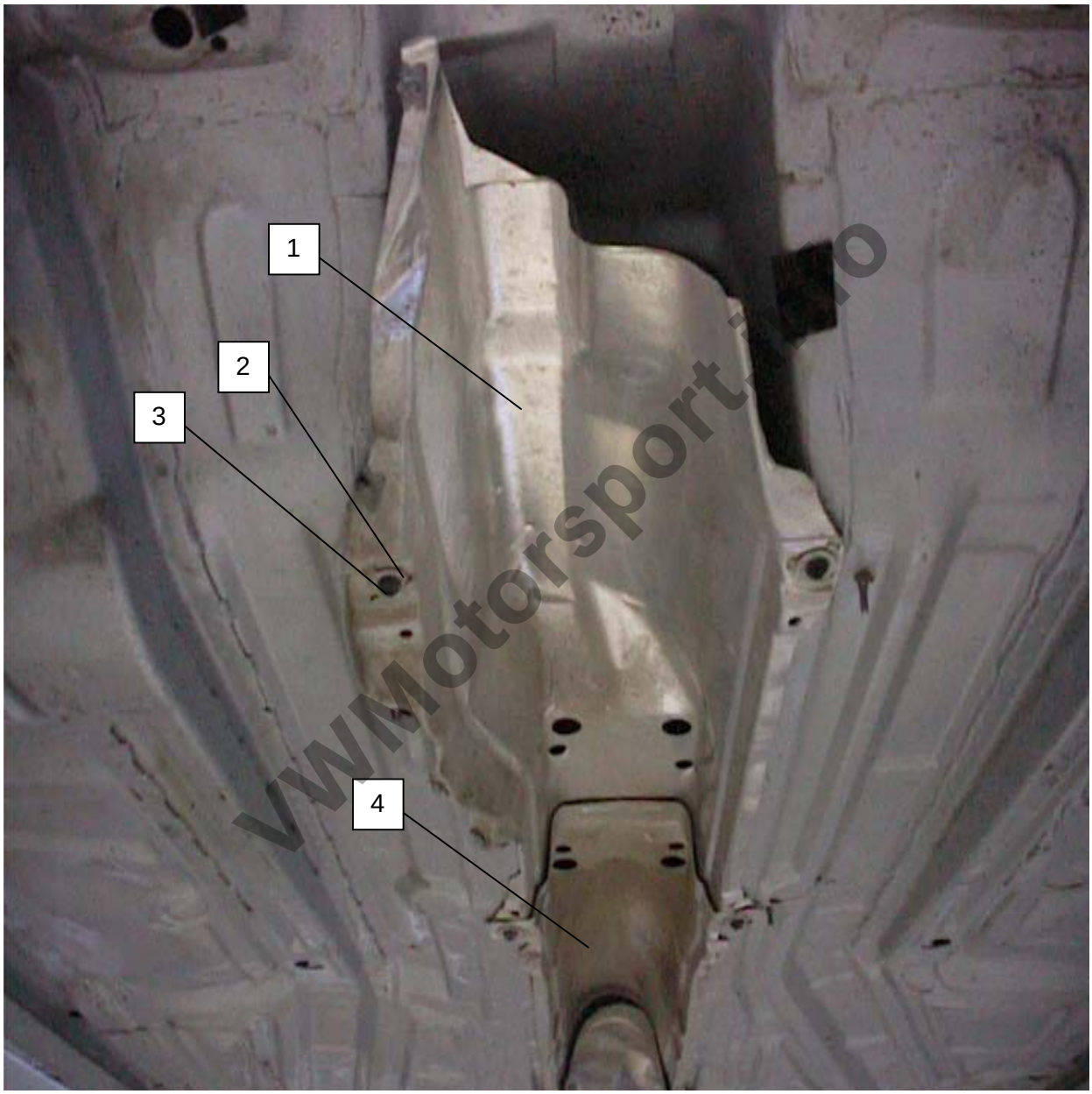

VWMotorsport.info

1.	1x Wärmeschutzblech Tunnel	6X0 803 311 T
2.	6x U-Scheibe M6x24,5	
3.	6x Schraube Torx M6 x 16	
4.	1x Wärmeschutzblech Tunnel	6X0 803 313 B

Katalog

Lupo BTC 1600

3. Hitzeschutzbleche

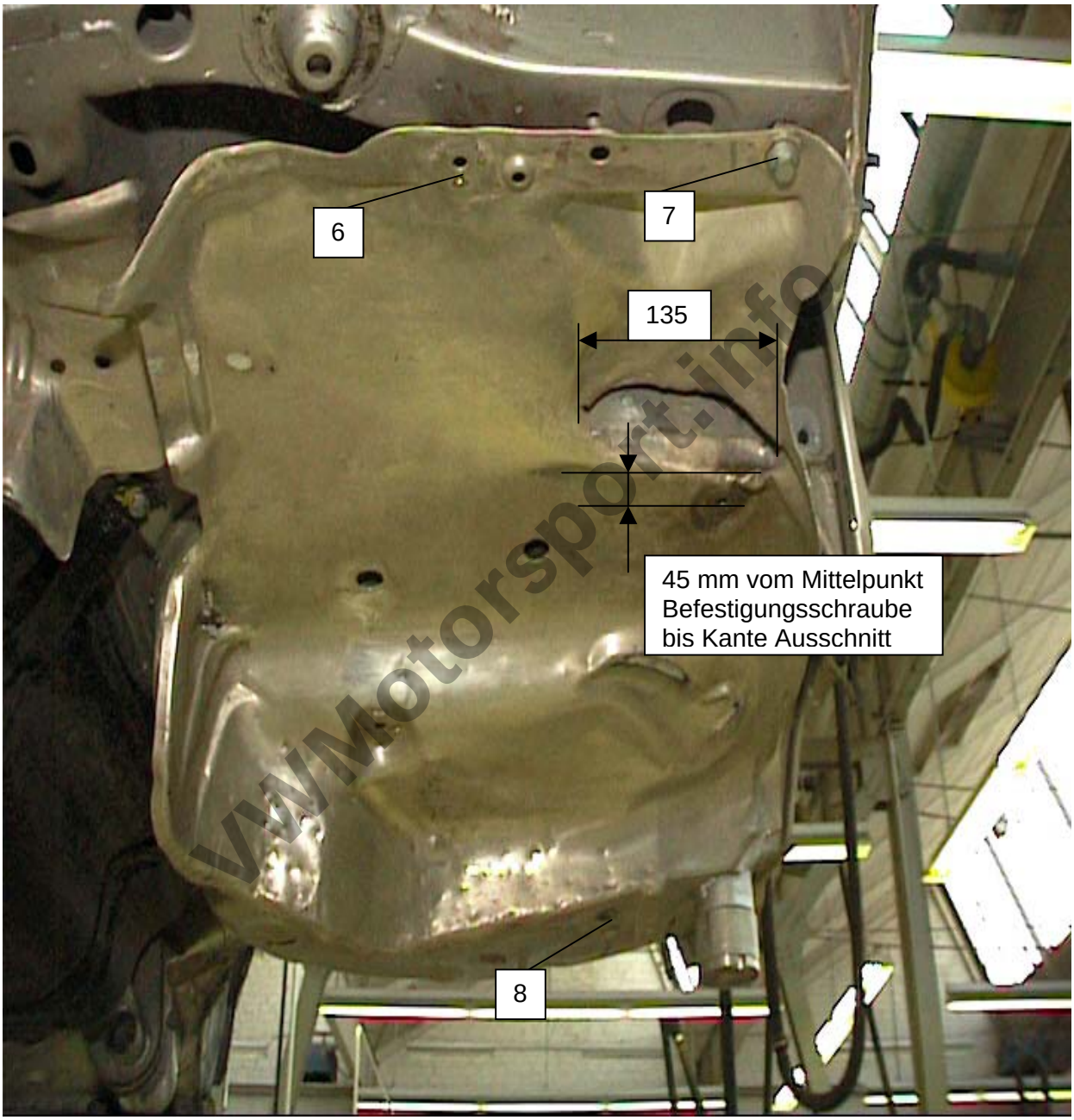

VWMotorsport.info

6.	1x Abschirmblech	6X0 803 310 N
7.	1x Sechskantschraube	M8x25
8.	1x Blindniet	4,8x18

Katalog

Lupo BTC 1600

4. Hitzschutzbleche

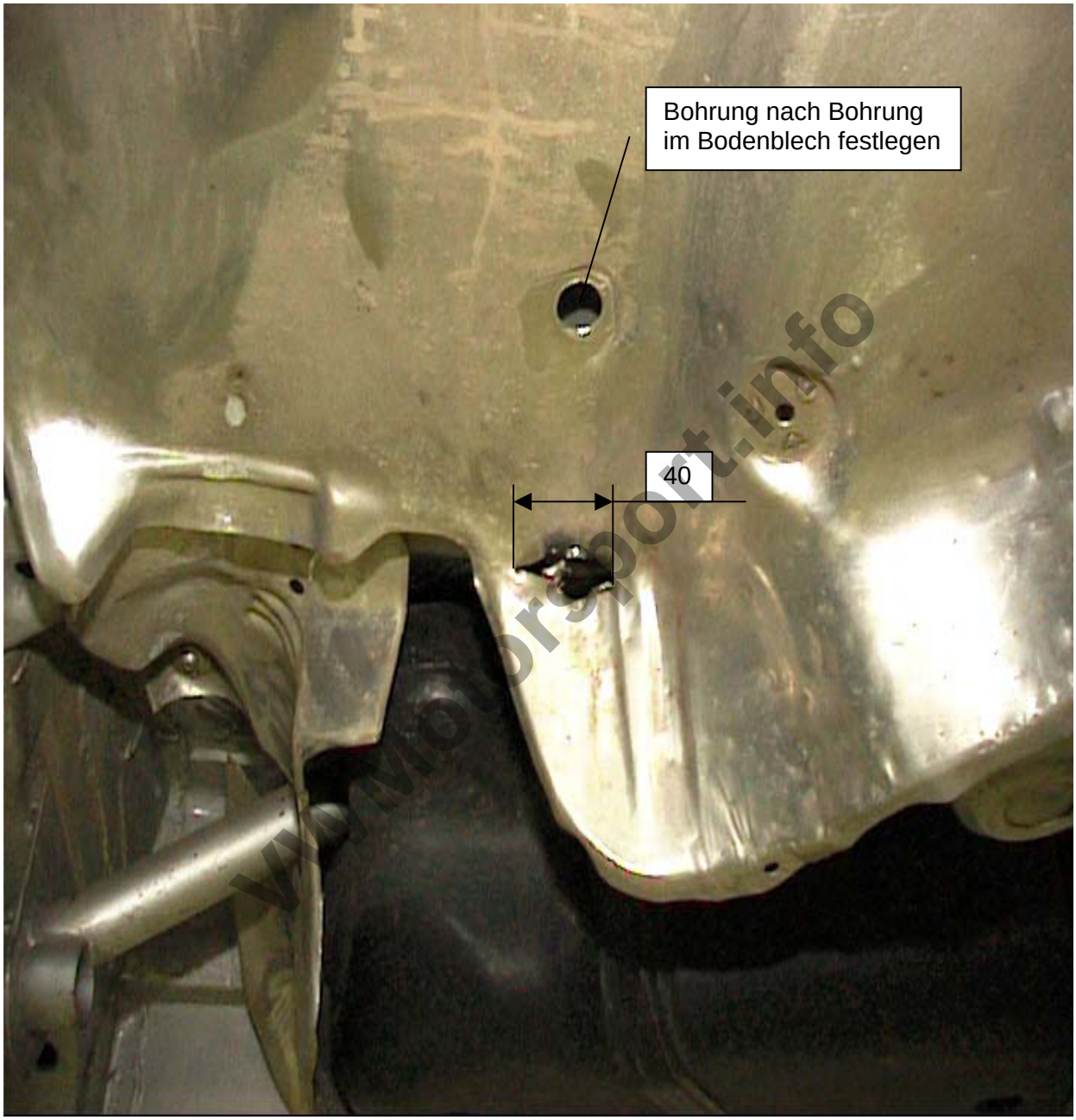

www.motorsport.info

Katalog

VOLKSWAGEN Racing

Lupo BTC 1600

Schloßträger — Cross Member

Teilenummer *Part Number*				Bezeichnung *Item*	Stck. *pc.s*	PDM *Nr.*	Preis(€) *Price(€)*
6E0	805	594	P	Schloßträger	1		
6XC	805	594		Schloßträger, geändert	1		

VWMotorsport.info

Katalog

VOLKSWAGEN Racing

Lupo BTC 1600

Montageanleitung **Assembly Instructions**
805 Schoßträger Vorarbeit **Crossmember Preparation**

Sechloßträger Vorarbeit für Servokühler

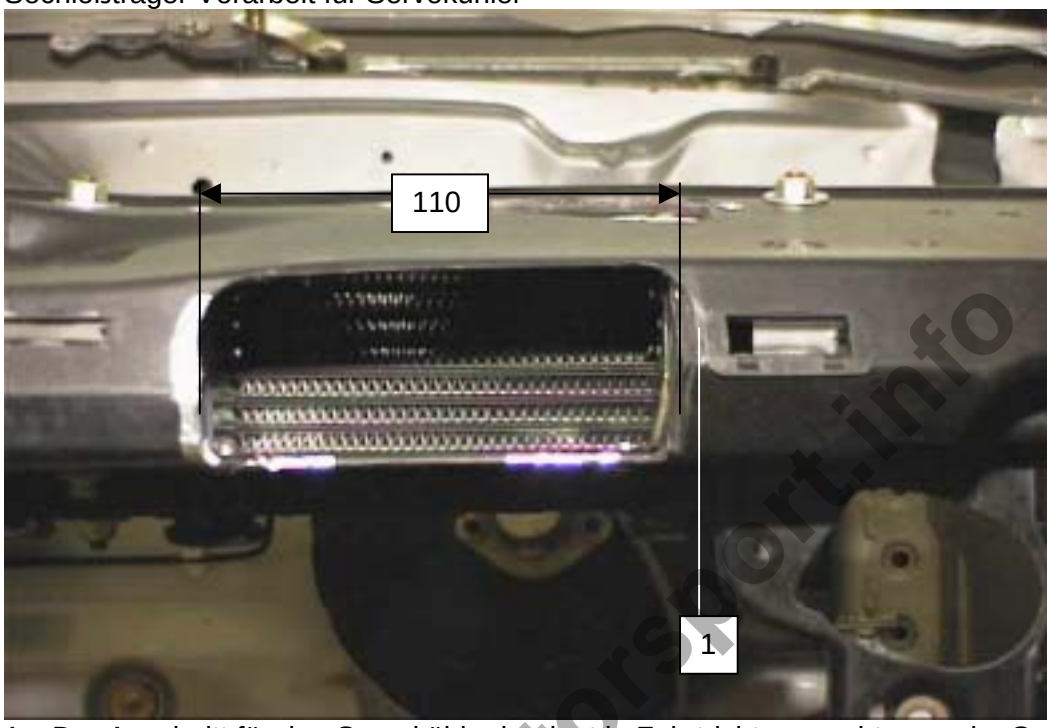

1. Der Auschnitt für den Servokühler beginnt in Fahrtrichtung rechts von der Serienmässig eingegossenen Verstärkungsstrebe.

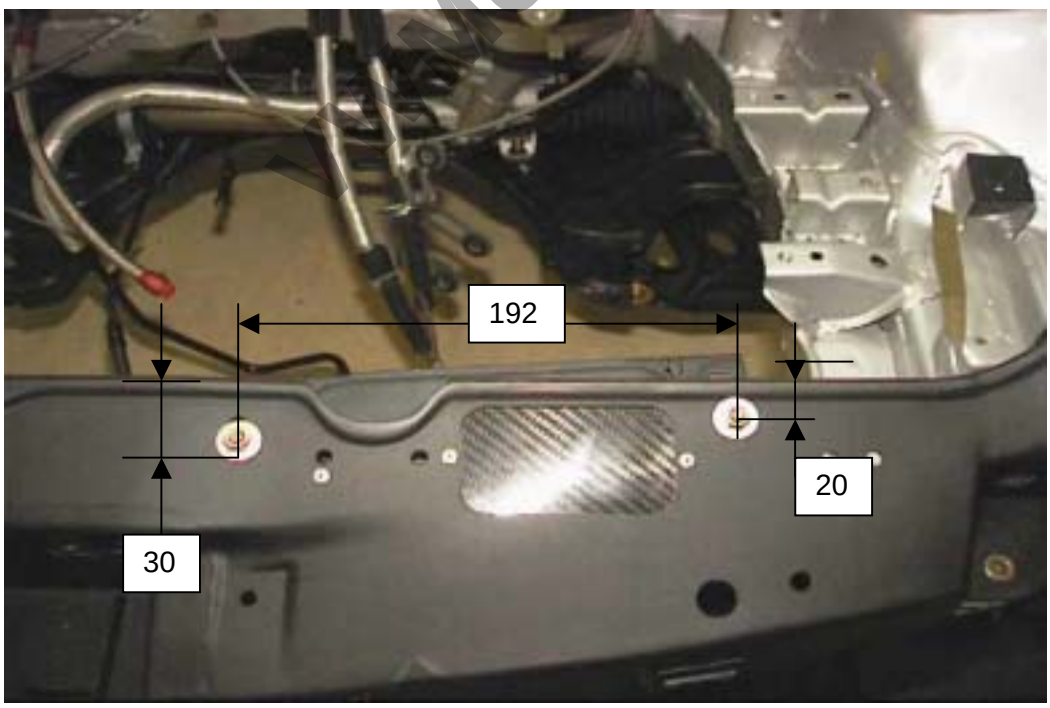

VW-Motorsport.info

Katalog

Lupo BTC 1600

VWMotorsport.info

Katalog

VOLKSWAGEN Racing

Lupo BTC 1600

Stoßfämger vorne

Front Bumper

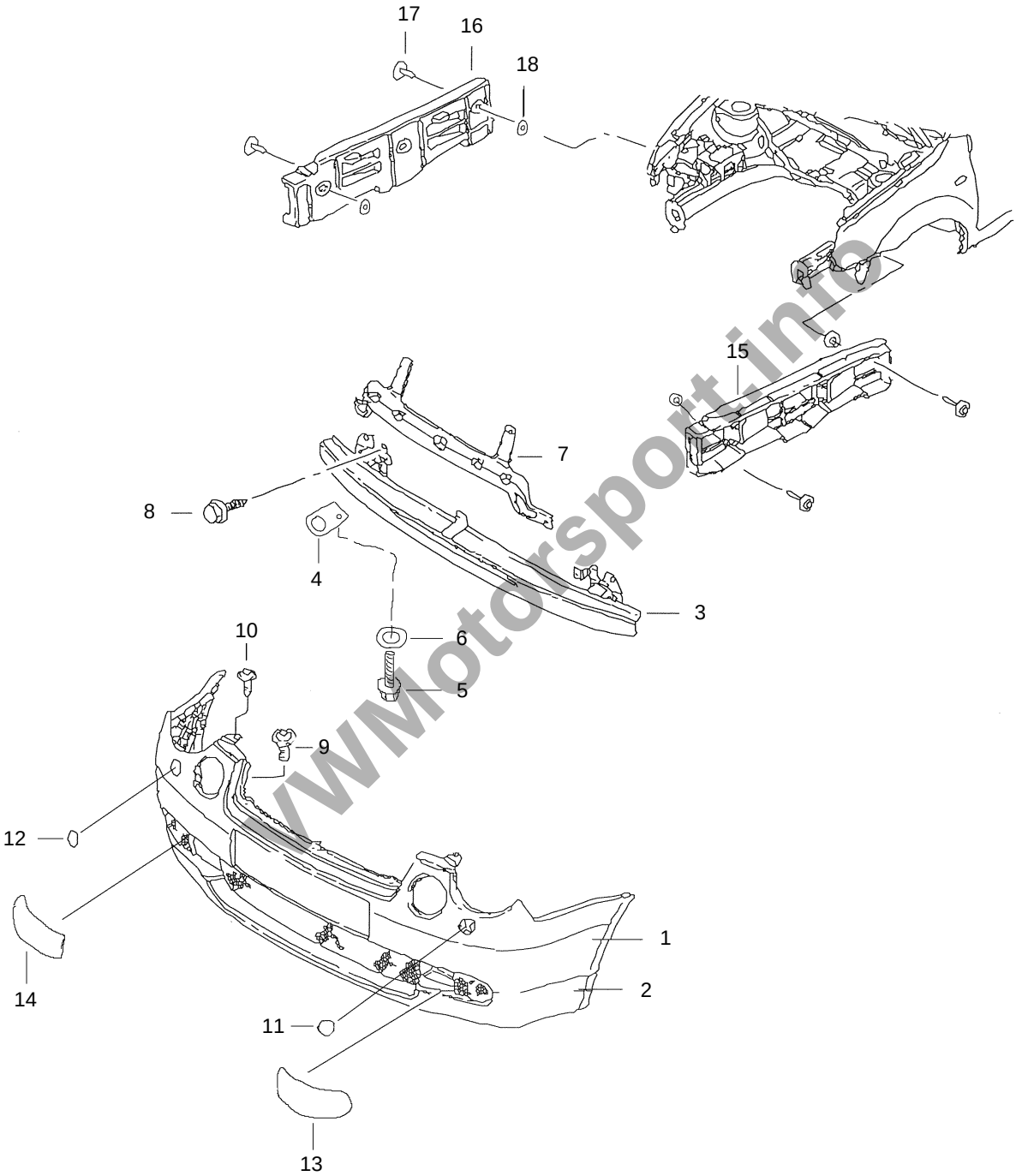

www.Motorsport.info

Katalog

VOLKSWAGEN Racing

Lupo BTC 1600

Stoßfänger vorne — Front Bumper

Teilenummer *Part Number*					Bezeichnung *Item*	Stck. *pc.s*	PDM *Nr.*	Preis(€) *Price(€)*
6XC	807	217			Verkleidung fuer Stoßfänger, geändert			
6E0	807	217	J	GRU	Verkleidung fuer Stoßfänger	1	1	
6E0	805	901		GRU	Spoiler	1	2	
6XC	807	305			Querträger bearbeitet	1	3	
6E0	805	551	H		Querträger	1		
6XV	805	612			Abschleppöse vorne	1	4	
					Sechskantschraube 7/16 UNFx35	1	5	
					Unterlegscheibe Ø12x	1	6	
6E0	807	599	C		Stützblech	1	7	
N	907	519	01		Sechskantbundschraube 6,8x22	2	8	
N	909	286	01		Paßschraube M6x16	5	9	
N	906	230	01		Linsenblechschraube 5,5x18-C	2	10	
6E0	955	109		007 ?	Abdeckung links	1	11	
6E0	955	110		007 ?	Abdeckung rechts	1	12	
6E0	853	665	F	GRU	Abdeckung links	1	13	
6E0	853	666	F	GRU	Abdeckung rechts	1	14	
6E0	807	183			Führungsprofil links	1	15	
6E0	807	184	A		Führungsprofil rechts	1	16	
					Blindniete 4,8x10	4	17	
					Unterlegscheibe Ø5x	4	18	

VWMotorsport.info

Katalog

VOLKSWAGEN Racing

Lupo BTC 1600

Montageanleitung
807 Stützblech

Assembly Instructions
Bumper Support

Stützblech Vorderbau für Stoßfänger vorne

VWMotorsport.info

1. Stützblech 6E0 807 599 C
2. Halter (wie rechts vorhanden) wird links entfernt.

Katalog

VOLKSWAGEN Racing

Lupo BTC 1600

Montageanleitung Frontmaske

Assembly Instructions Front Mask

Ansicht Frontmaske

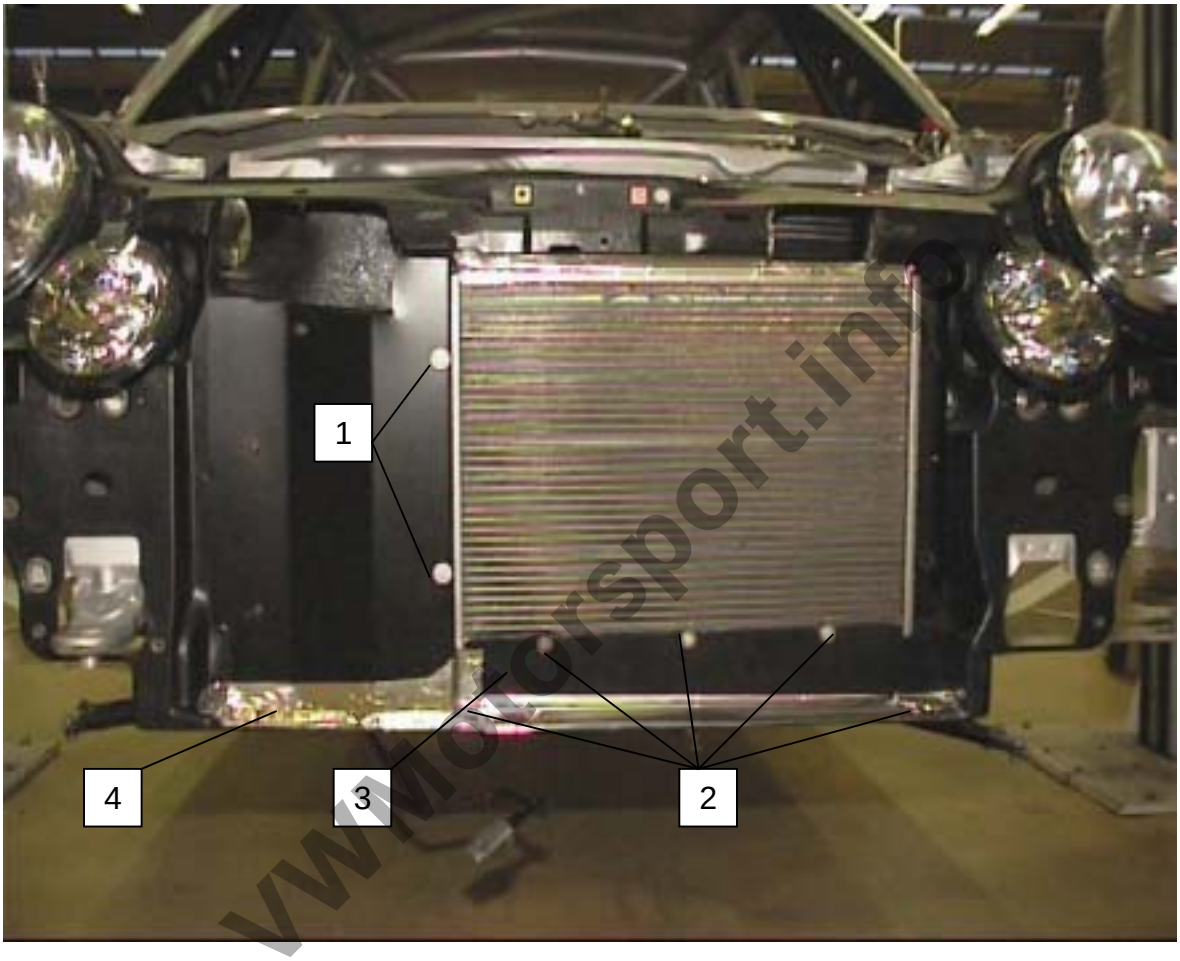

www.motorsport.info

1. N 905 426 03 4x Schraube gekürzt
2. 5x Innennsechskantschraube M5x16 mit U – Scheibe (Handlager)
3. Dichtungsband D 8753154 (Windleitblech wird kühlerseitig mit Dichtband hinterlegt)
4. Alu - Tape

Katalog

VOLKSWAGEN Racing

Lupo BTC 1600

Montageanleitung
807 Stoßfänger vo

Assembly Instructions
Bumper Front

Stoßstange vorn
Ausschnitt für Abschleppöse in der Abdeckung (6E0 853 666 F)

www.motorsport.info

Katalog

Lupo BTC 1600

Stoßstange vorn
Ausschnitt für Abschleppöse (Innenansicht)

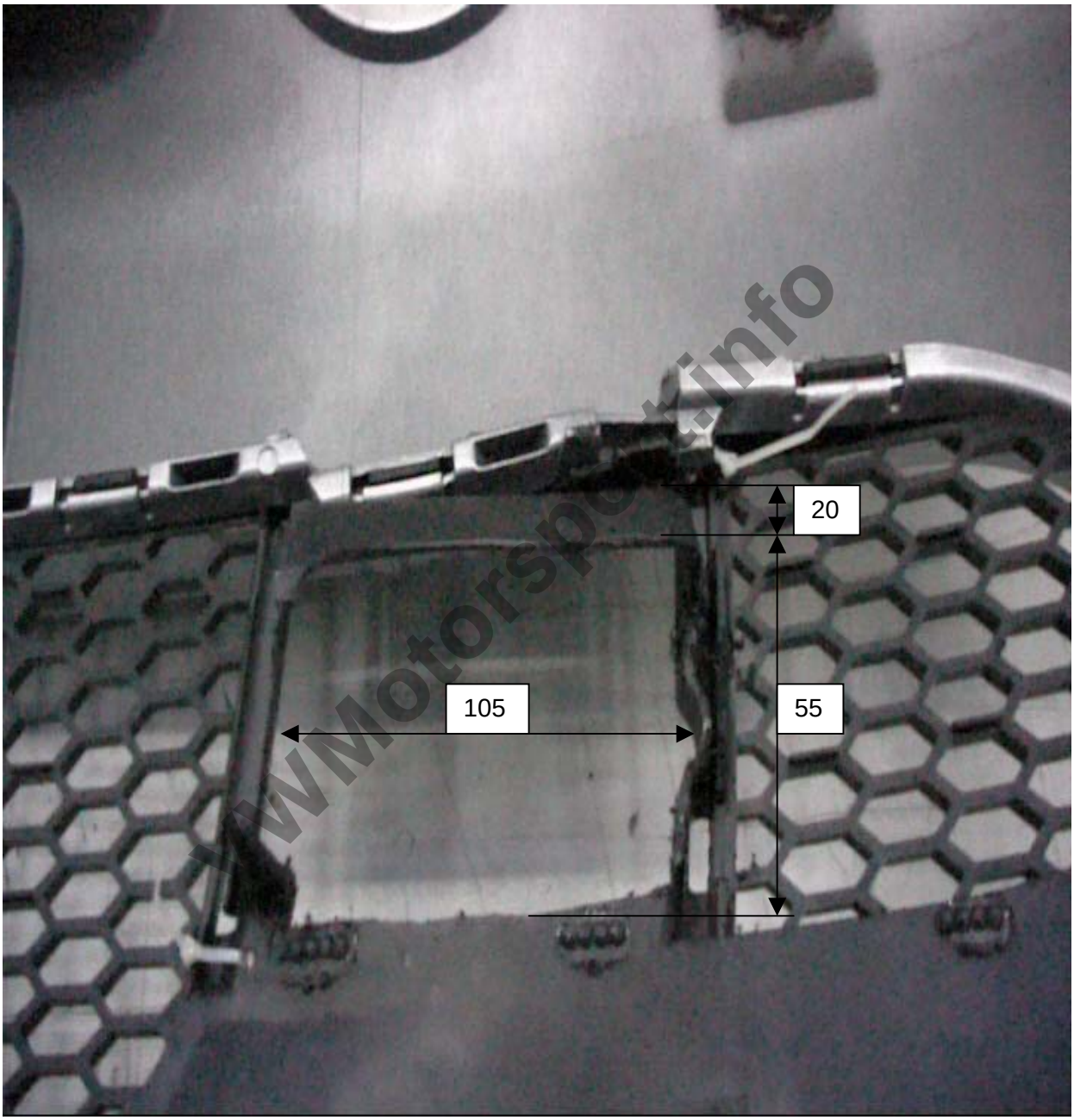

Katalog

Lupo BTC 1600

Stoßstangenführung V.R. und V.L.

1. 2x Blindnieten 4,8x10 mm
2. 2x Unterlegscheibe 5mm

www.rsport.info

VOLKSWAGEN Racing

Lupo BTC 1600

Stoßstangen Befestigung vorn

1. 1x Schraube N 907 750 01
2. 2x Schnappmutter N 908 343 02

Katalog

VOLKSWAGEN Racing

Lupo BTC 1600

807 Stoßfänger hinter

Bumper Rear

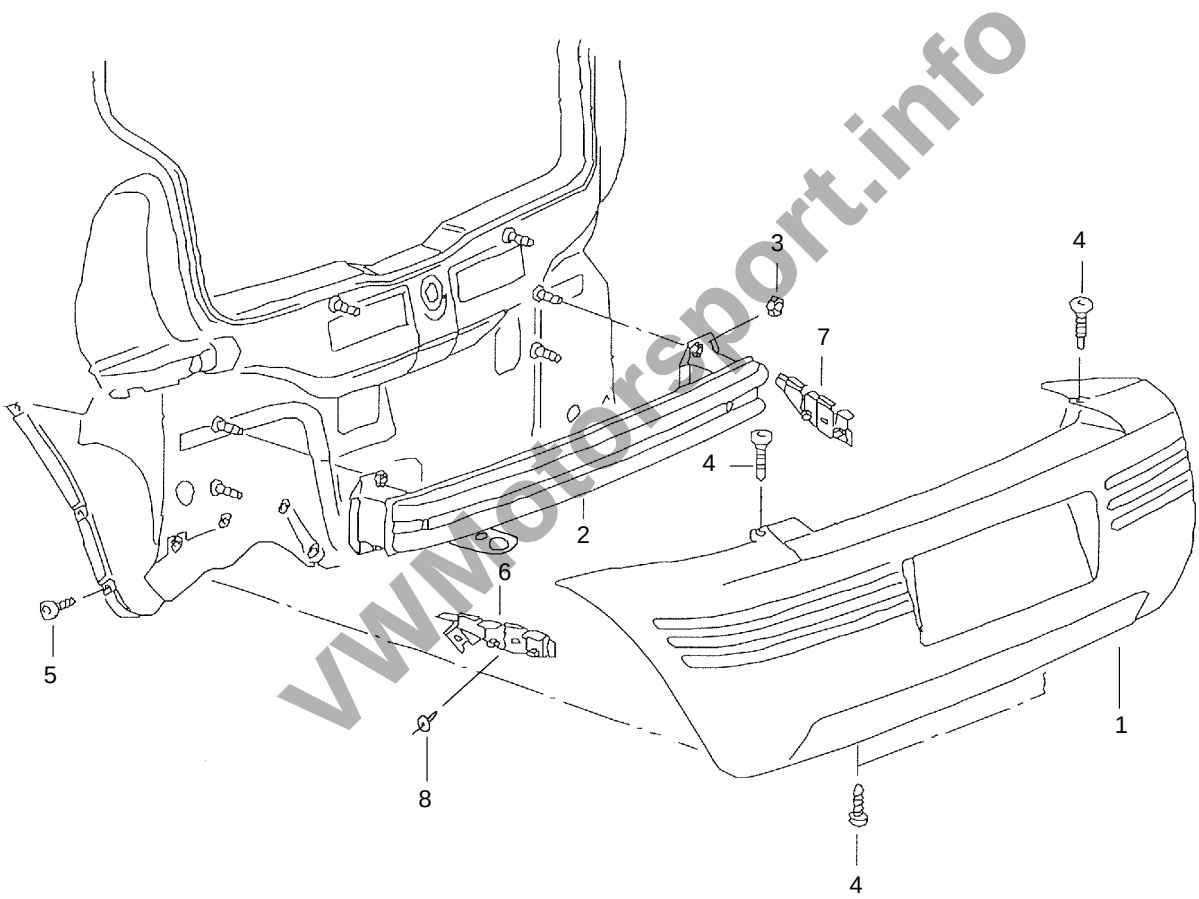

VWMotorsport.info

Katalog

VOLKSWAGEN Racing

Lupo BTC 1600

Stoßfänger hinten — Rear Bumper

Teilenummer *Part Number*					Bezeichnung *Item*	Stck. *pc.s*	PDM *Nr.*	Preis(€) *Price(€)*
6E0	807	417	B	GRU	Verkleidung für Stoßfänger	1	1	
6XC	807	417			Verkleidung für Stoßfänger, geändert	1		
6XC	807	305			Querträger bearbeitet	1	2	
6E0	807	305	A		Querträger	1		
N	902	264	03		Sechskantbundmutter M8	6	3	
N	907	884	01		Paßschraube M6x16	4	4	
N	907	750	01		Innentorx-Linsenblechschraube 4,8x16	8	5	
6E0	807	393	A		Führungsprofil links	1	6	
6E0	807	394	A		Führungsprofil rechts	1	7	
					Blindniete 4,8x16 mit breitem Kopf	2	8	

VWMotorsport.info

Katalog

VOLKSWAGEN Racing

Lupo BTC 1600

Montageanleitung
807 Stoßfänger hi

Assembly Instructions
Rear Bumper Mounting

Stoßstangenführung H.R. und H.L.

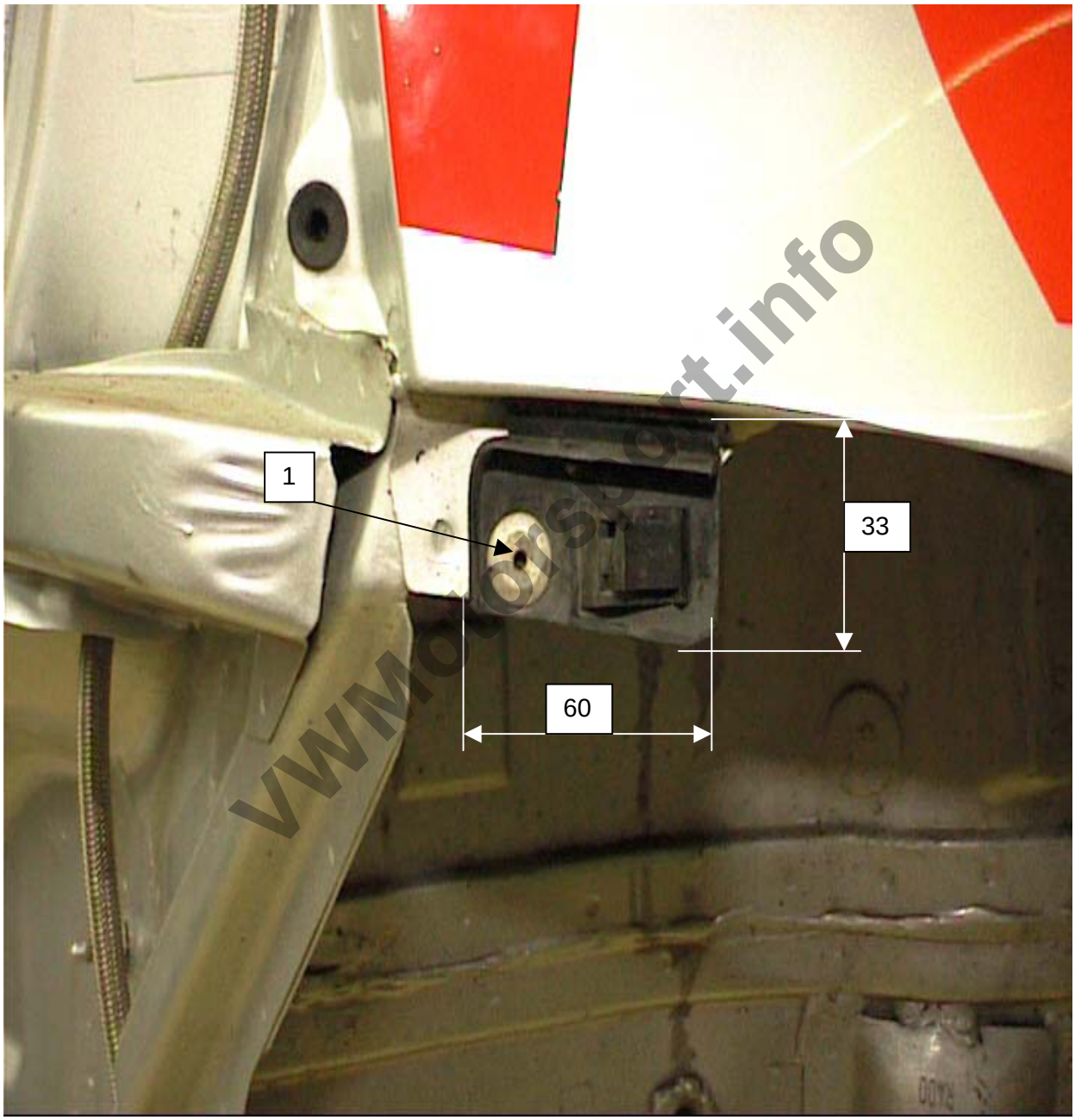

VWMotorsport.info

1. 1x Blindniet Ø 4,8x10 mm, breiter Kopf

Katalog

Lupo BTC 1600

Stoßstange hi.

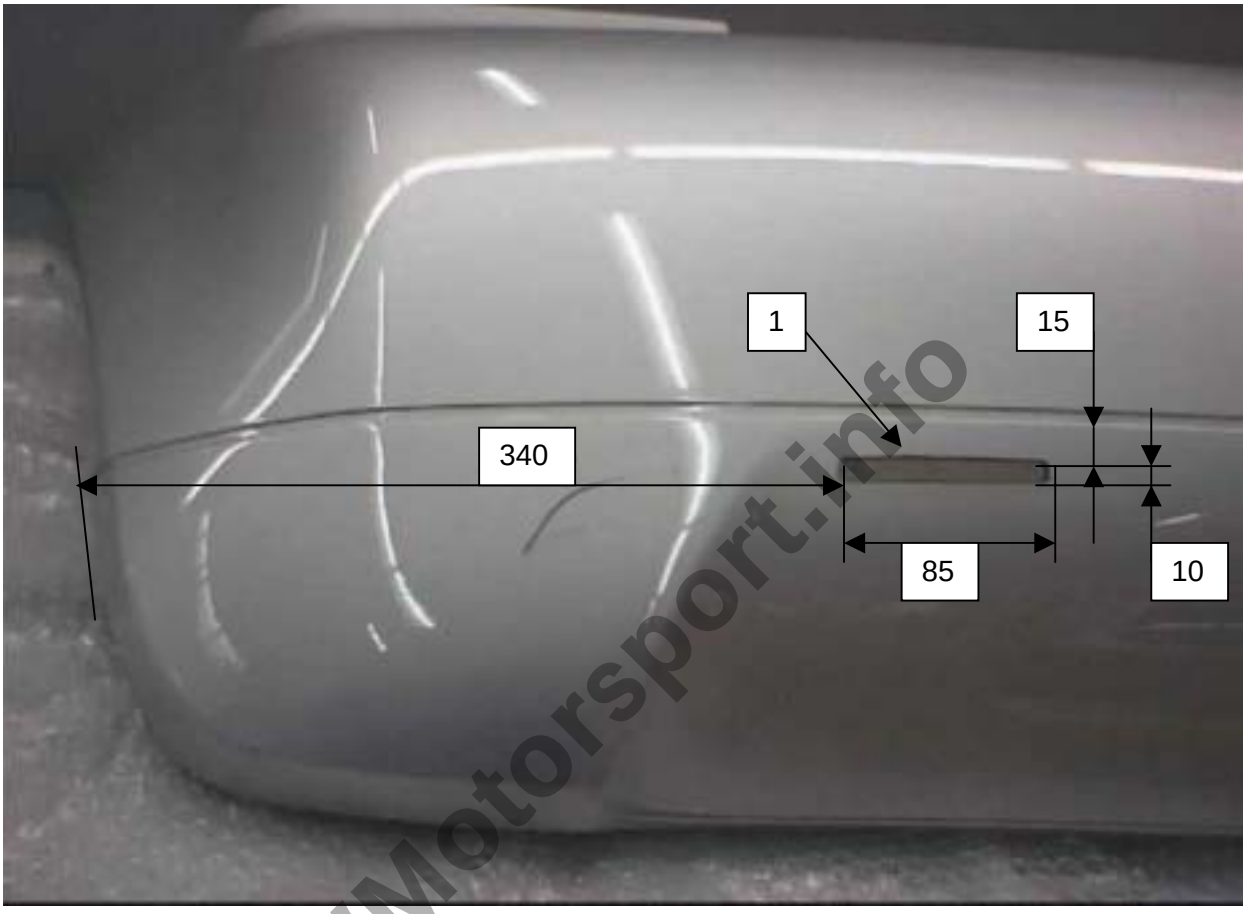

1. Ausschnitt für Abschleppöse

VWMotorsport.info

Katalog

VOLKSWAGEN Racing

Lupo BTC 1600

Montageanleitung **Assembly Instructions**
807 Steinschlagschutz Stoßstange hinten **Mudflap Brackets**

Steinschlagschutz Alu HL und HR
Schablonen vorhanden

VWMotorsport.info

VOLKSWAGEN Racing

Lupo BTC 1600

Montageanleitung
Befestigung Steinschlagschutz

Assembly Instructions
Mudflaps Fixation

8 x Schraube N 907 750 01 für Befestigung Steinschlagschutz.

VWMotorsport.info

Katalog

VOLKSWAGEN Racing

Lupo BTC 1600

Montageanleitung
807 Bearbeitung Querträger hi

Assembly Instructions
Rear Crossmember

Träger für Stoßstange hinten (bearbeitet)

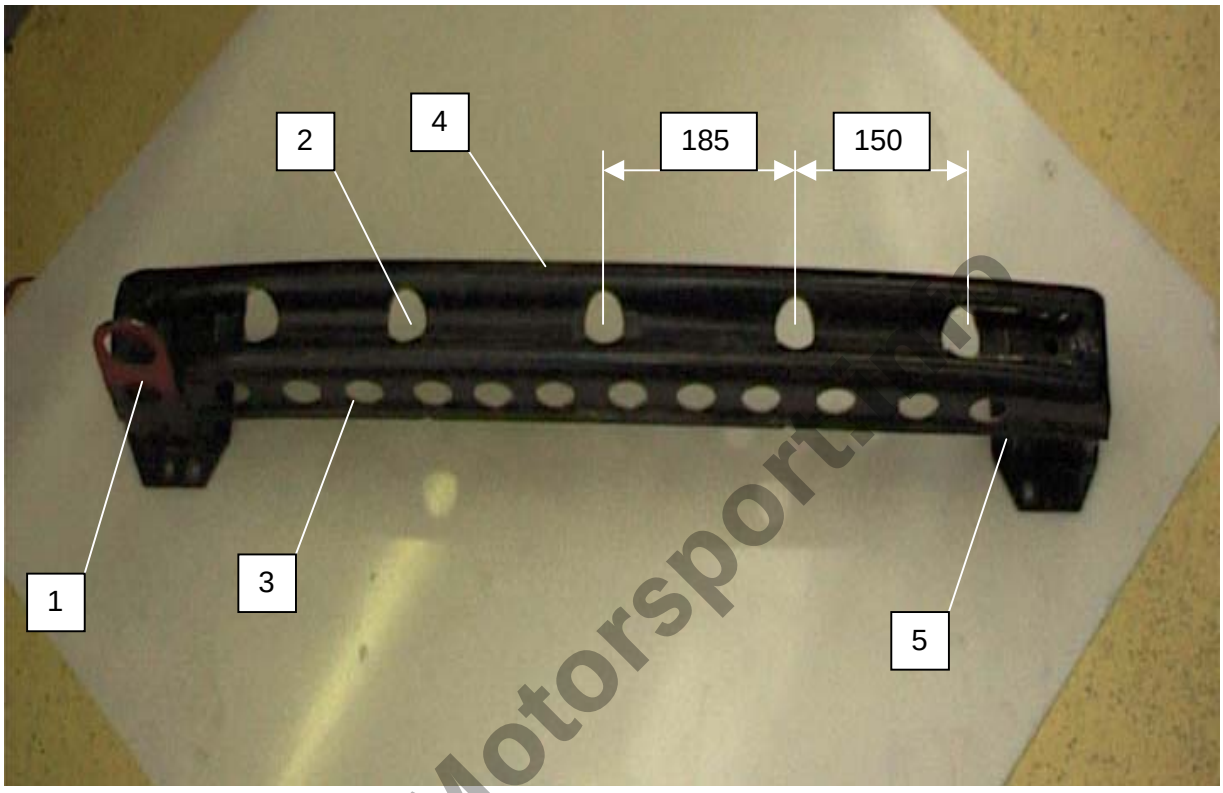

VWMotorsport.de

1.	1x	Abschleppöse (Lupo Cup) an Querträger verschweisst
2.	5x	Ø 36mm von hinten
3.	12x	Ø 36mm von unten
4.	15x	Ø 36mm von oben
5.	2x	Ø 36mm Fuß von innen

Katalog

VOLKSWAGEN Racing

Lupo BTC 1600

Montageanleitung
807 Querträger hinten

Assembly Instructions
Cross Beam Rear

Querträger Stoßstange hinten

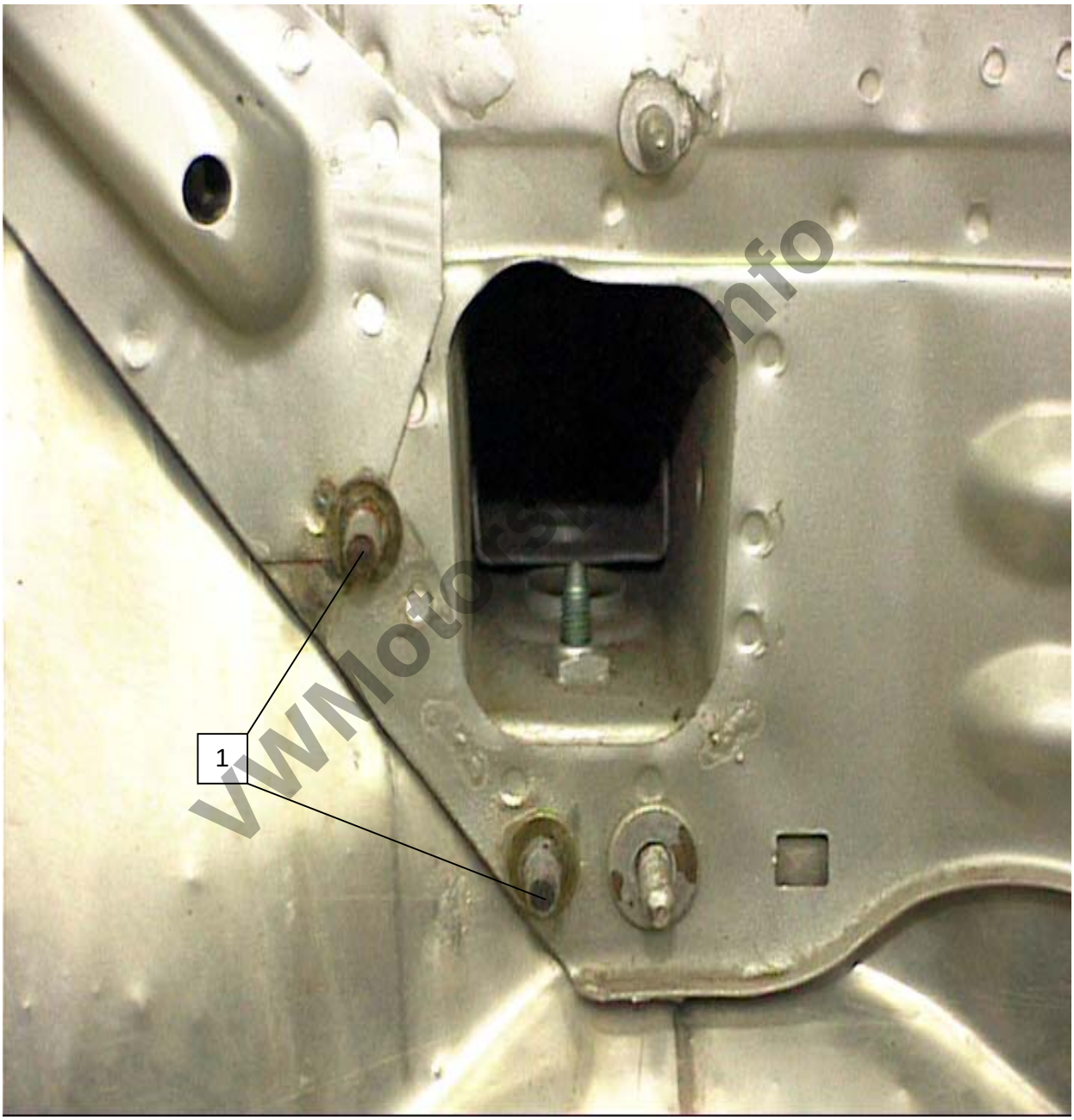

1. Stift (N 010 568 2) angeschweißt. Schablone liegt vor.

Katalog

Lupo BTC 1600

Seitenteil

Side Panels

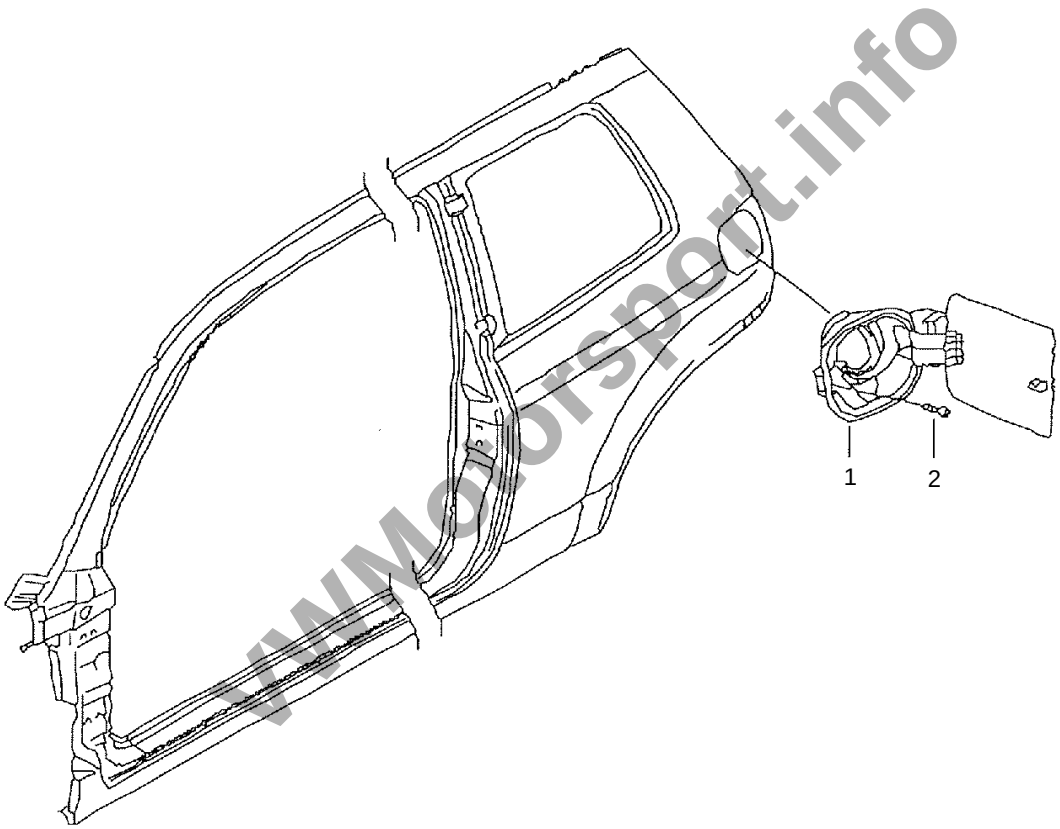

VWMotorsport.info

Katalog

VOLKSWAGEN Racing

Lupo BTC 1600

Seitenteil — Side Panels

Teilenummer *Part Number*					Bezeichnung *Item*	Stck. *pc.s*	PDM *Nr.*	Preis(€) *Price(€)*
6X0	809	857	C	GRU	Klappe für Kraftstoffeinfüllung	1	1	
N	909	187	01		Innentorxschraube M4x12	1	2	

Abschlepphacken hinten — Rear Towing Eyes

Teilenummer *Part Number*			Bezeichnung *Item*	Stck. *pc.s*	PDM *Nr.*	Preis(€) *Price(€)*
6XV	813	216	Abschlepphacken hinten	1		

VWMotorsport.info

Katalog

VOLKSWAGEN Racing

Lupo BTC 1600

Montageanleitung
813 Abschlepphacken hi

Assembly Instructions
Rear Towing Eyes

Abschleppöse hinten

www.motorsport.info

1. Ø 12 mm
2. Ø 35 mm
3. Ø 50 mm

Lupo BTC 1600

VWMotorsport.info

Katalog

Lupo BTC 1600

VWMotorsport.info

VOLKSWAGEN Racing

Lupo BTC 1600

Gebläse

Heater

Teilenummer *Part Number*					Bezeichnung *Item*	Stck. *pc.s*	PDM *Nr.*	Preis(€) *Price(€)*
1J1	819	021	B		Gebläse			
6XC	819	021			Gebläse, geändert	1	1	
6X1	819	007			Luftverteilergehäuse	1	2	
1H0	819	056			Doppelsechskantschraube	4	3	
321	819	059			Klammer	4	4	
7D0	819	069			Dichtung 810x25x6	1	5	
6X1	819	063			Zwischenstück Luftkanal	1	6	
6N0	819	165	A		Dichtung	1	11	
1J0	819	498			Tülle Luftkanal	1	17	
1J1	898	001			Satz Hebel für Luftverteilergehäuse	1	22	
1J0	819	022			Vorwiderstand mit Gebläsespirale	1	24	
N	905	748	01		Sechskantmutter mit Gummischeibe M6	3	29	
1H1	819	031	A		Wärmetauscher	1	31	
1H0	819	019			Dichtung Wärmetauscher	1	32	
N	104	241	01	K	Sechskantblechschraube 4x16H	1	35	

VWMotorsport.info

Katalog

VOLKSWAGEN Racing

Lupo BTC 1600

Luft-Fußraumheizkanal Leg Room Ducting

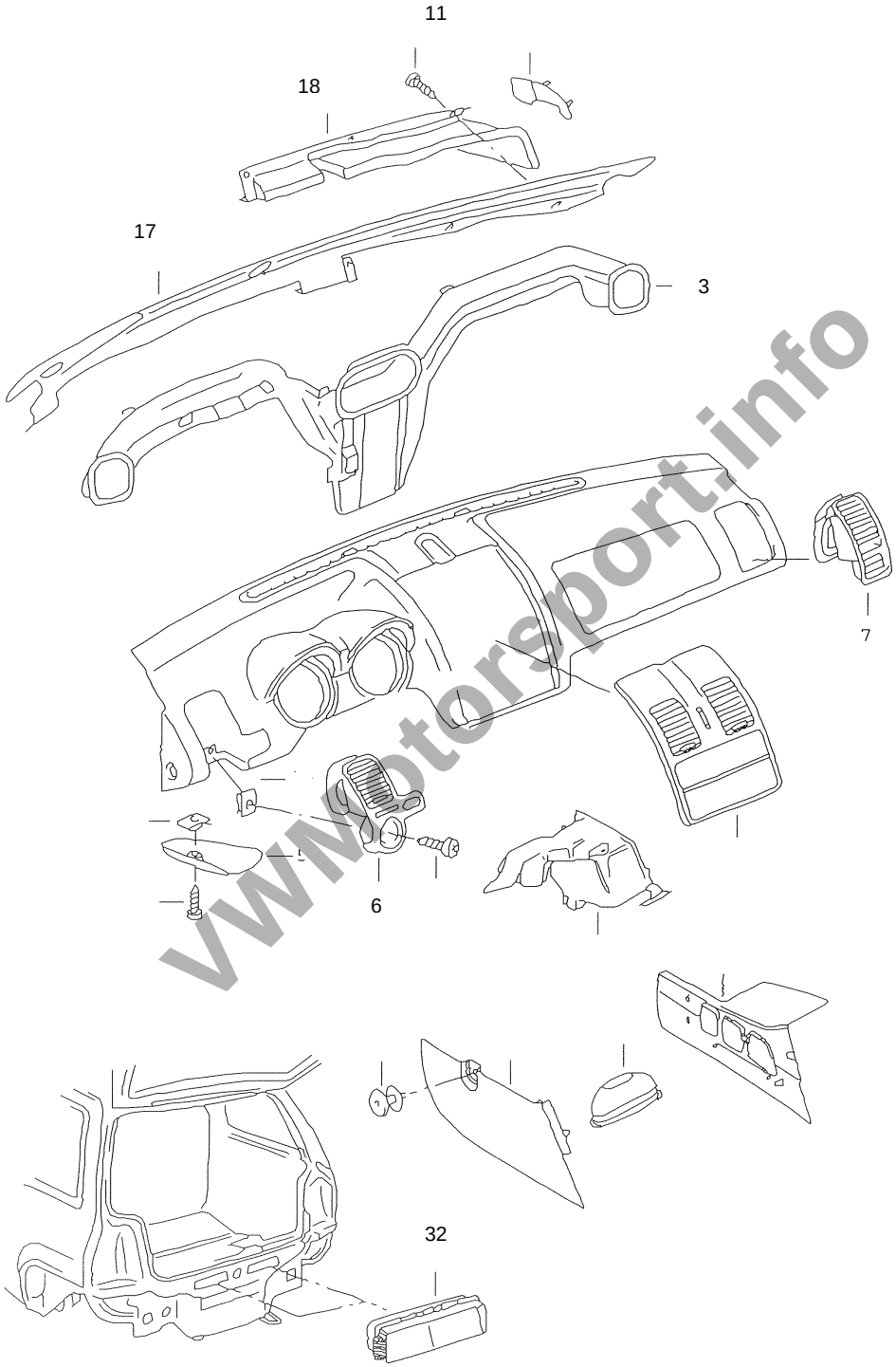

VWMotorsport.info

Katalog

VOLKSWAGEN Racing

Lupo BTC 1600

Luft-Fußraumheizkanal

Leg Room Ducting

Teilenummer *Part Number*					Bezeichnung *Item*	Stck. *pc.s*	PDM *Nr.*	Preis(€) *Price(€)*
6X1	819	633			Luftführung	1	3	
6X1	819	703	A		Gehäuse für Luftdüse	1	6	
N	103	091	01		Linsenblechschraube B4,8x16z2	2	11	
6X1	819	415	B	B41	Wasserabweiser	1	17	
6X1	819	537		B41	Wartungsklappe	1	18	
6X0	819	465	C		Entlüftungsblende	2	32	

VWMotorsport.info

Katalog

Lupo BTC 1600

Montageanleitung
819 Innenraumlüftung

Assembly Instructions
Air Ventilation

1. Lüftungskanäle entfernen
2. Öffnungen verschließen

VWMotorsport.info

Katalog

Lupo BTC 1600

VWMotorsport.info

Katalog

VOLKSWAGEN Racing

Lupo BTC 1600

Frischtluft/Heizungregulierung Fresh Air/Heating Control

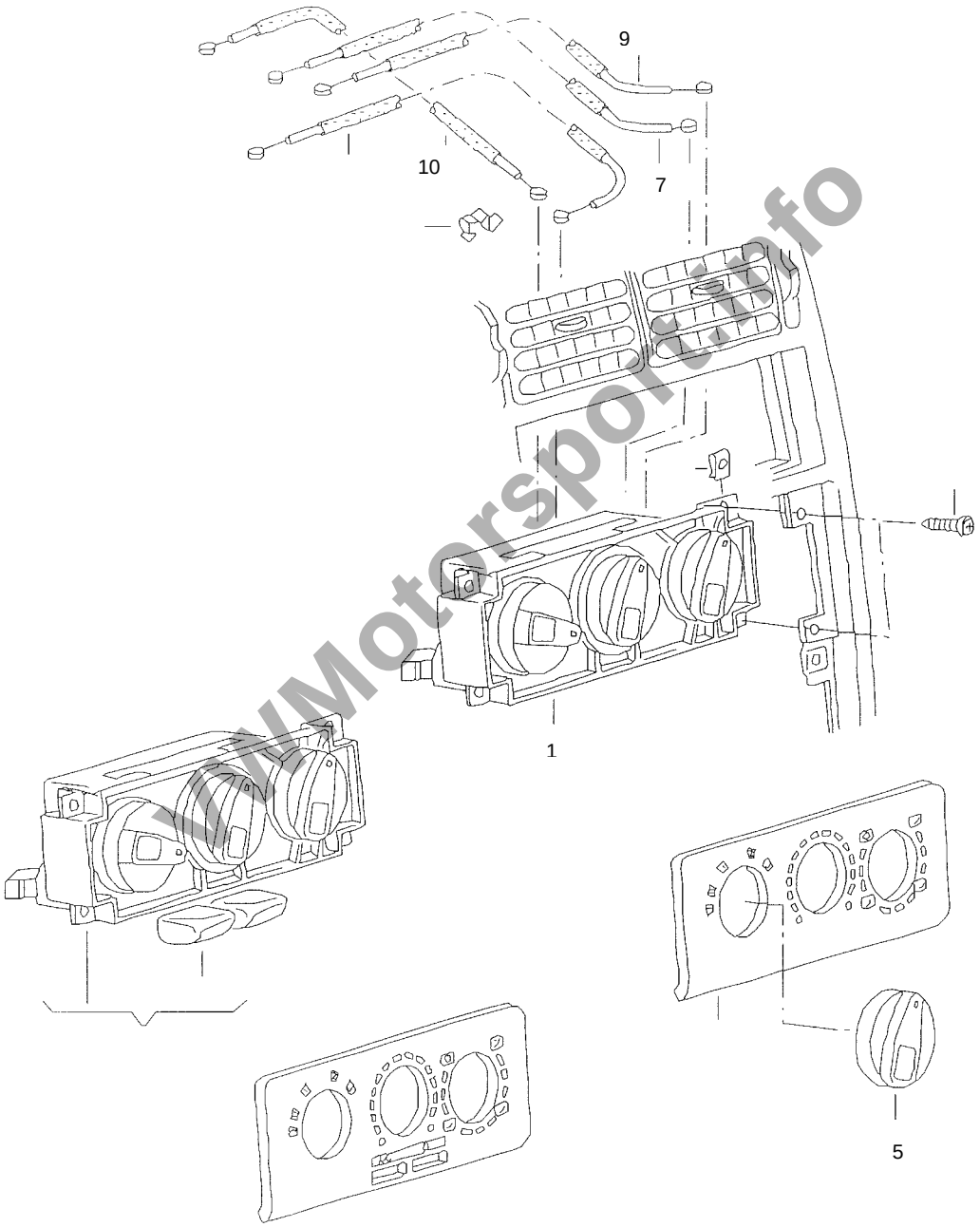

VWMotorsport.info

Katalog

VOLKSWAGEN Racing

Lupo BTC 1600

Frischluft / Heizungsregulierung — Fresh Air/Heating Control

Teilenummer *Part Number*				Bezeichnung *Item*	Stck. *pc.s*	PDM *Nr.*	Preis(€) *Price(€)*
1J0	819	045	F	Frischluft- und Heizungsregulierung	1	1	
6XC	857	004		Carbonfassung Frischluftregulierung	1		
1H0	819	129		Knopf	3	5	
6X1	819	831	A	Steuerklappenzug (831mm gelb)	1	7	
6X1	819	835		Entfrosterklappenzug (793mm grün)	1	9	
6X1	819	837	A	Temperaturregelklappenzug (389mm beige)	1	10	
823	819	679		Klammer für Regelzüge	3		
				Schraube / Mutter			

VWMotorsport.info

Katalog

VOLKSWAGEN Racing

Lupo BTC 1600

Kotflügel Wings

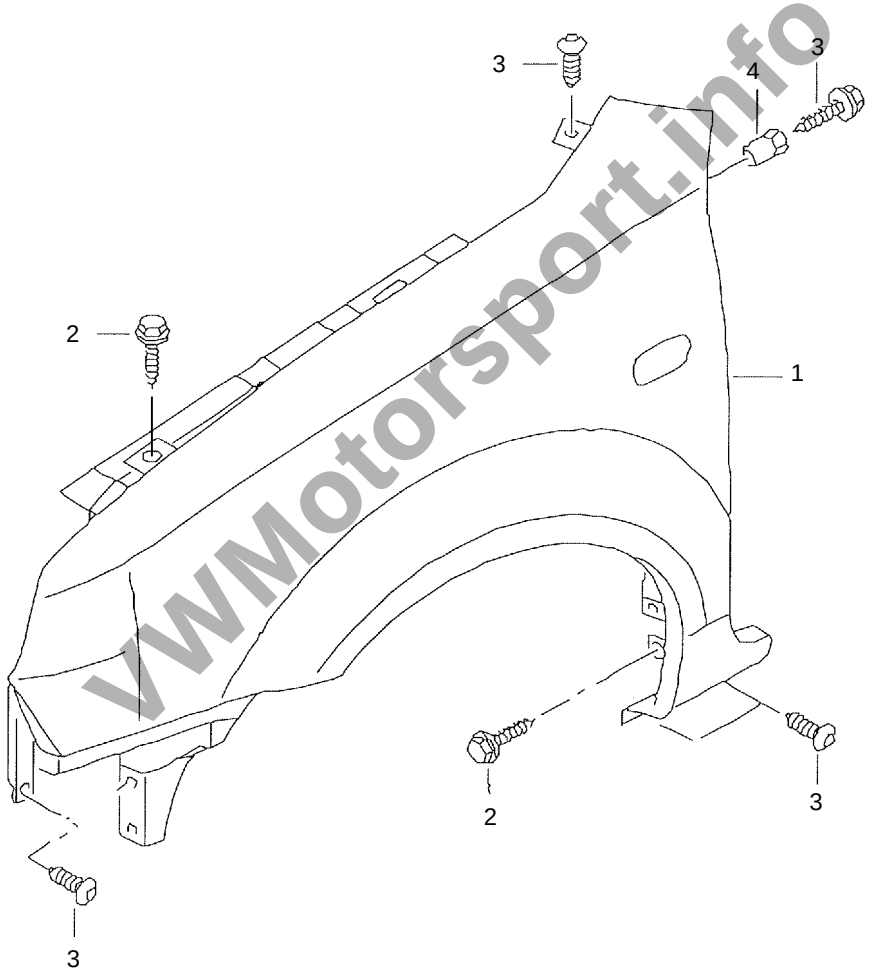

VWMotorsport.info

VOLKSWAGEN Racing

Lupo BTC 1600

Kotflügel

Wings

Teilenummer *Part Number*				Bezeichnung *Item*	Stck. *pc.s*	PDM *Nr.*	Preis(€) *Price(€)*
6XC	821	021		Kotflügel links Lupo BTC	1	1	
6E0	821	021	H	Kotflügel links	1		
6XC	821	022		Kotflügel rechts Lupo BTC	1	1	
6E0	821	022	H	Kotflügel rechts	1		
6E0	821	141		Halter Kotflügel links	1		
6E0	821	142		Halter Kotflügel rechts	1		
				Linsenkopfschraube, Blechschneidschraube	4		
N	900	478	05	Sechskantblechschraube B6,3x19	2	2	
NSP	700	042		Sechskantschraube M6x20	12	3	
N	011	615		Unterlegscheibe M6	12		
N	902	631	01	Blindnietmutter M6/0,7-3-E	2	4	
				Einschweißgewinde M6	10		
				Moosgummi h=15mm, 385mm lang	2		
				Distanz 7mm	4		

VWMotorsport.info

Katalog

Lupo BTC 1600

Montageanleitung **Assembly Instructions**
821 Kotflügel **Wings**

Kotflügel vorn

VWMotorsport.info

Katalog

VOLKSWAGEN Racing

Lupo BTC 1600

Montageanleitung
800 Befestigung Kotflügel

Assembly Instructions
Fixation of Wings

Kotflügelbefestigung li. und re.

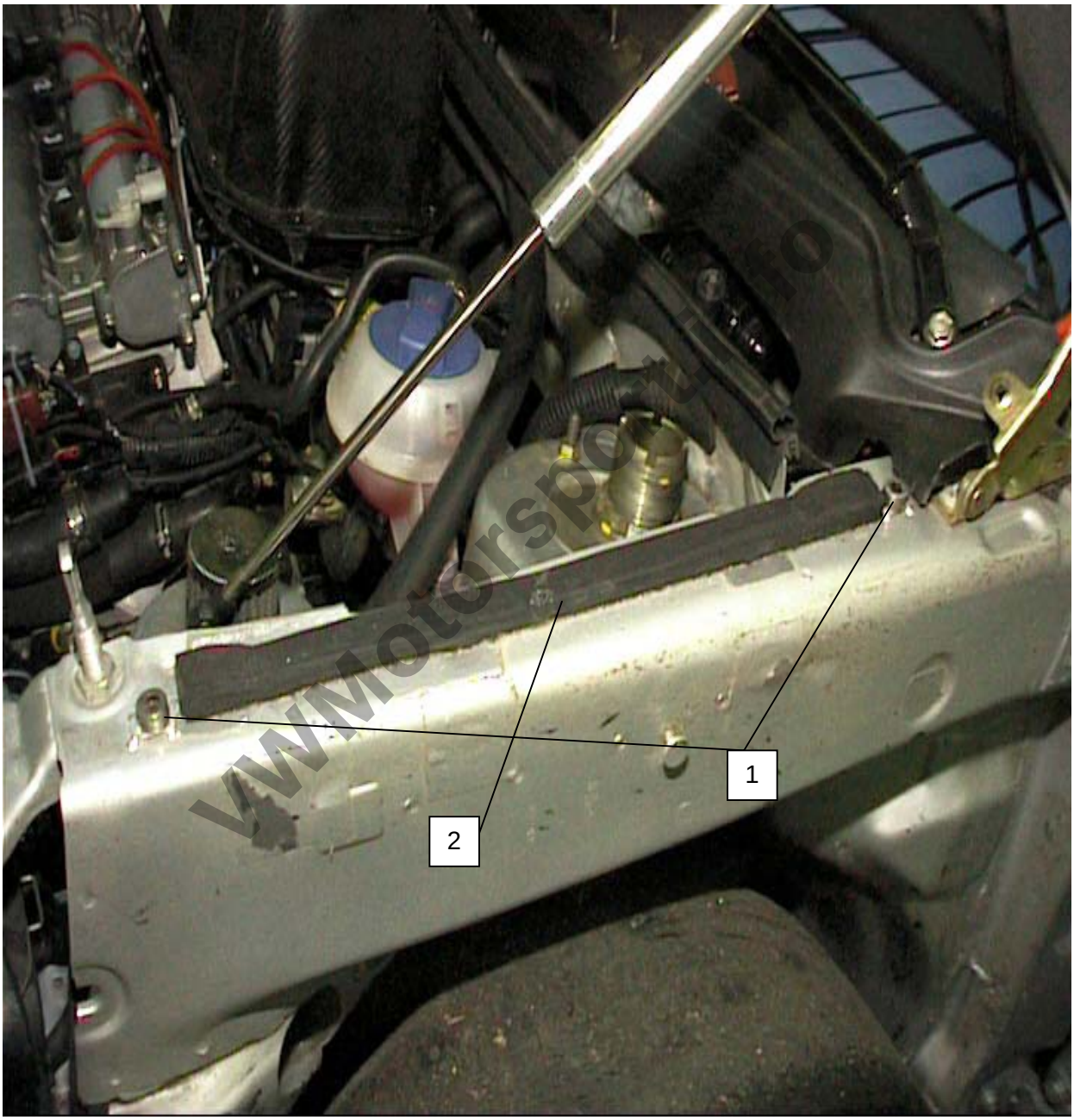

1. 4x Einschweißgewinde M6 + 4x Distanz 7mm.
2. 2x Mossgummi 385mm x 15mm x 15mm.

Katalog

VOLKSWAGEN Racing

Lupo BTC 1600

Front Haube

Bonnet

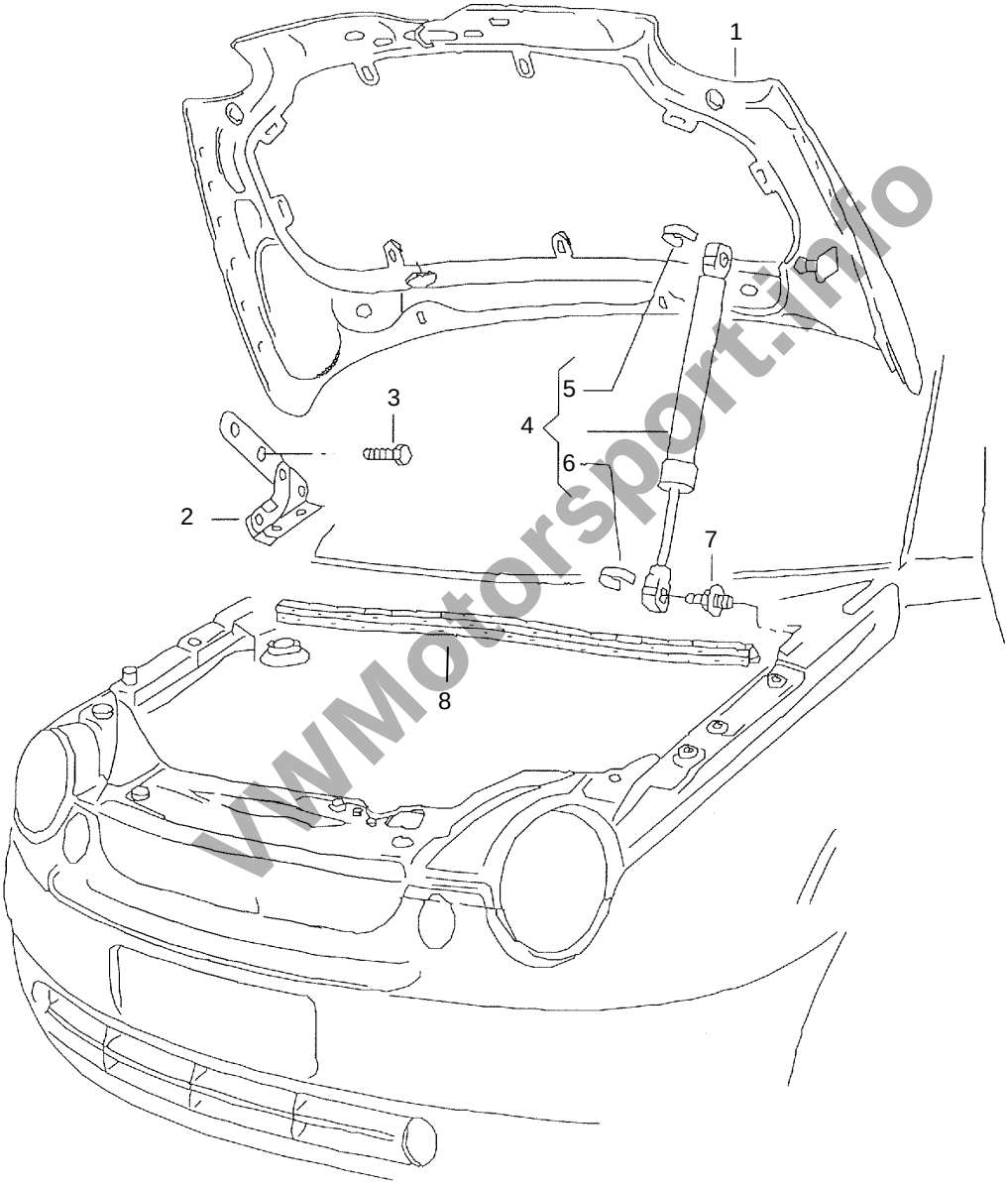

VWMotorsport.info

Katalog

VOLKSWAGEN Racing

Lupo BTC 1600

Fronthaube

Front Bonnet

Teilenummer *Part Number*				Bezeichnung *Item*	Stck. *pc.s*	PDM *Nr.*	Preis(€) *Price(€)*
6XC	823	031		Fronthaube, geändert	1		
6E0	823	031	C	Fronthaube	1	1	
6E0	823	301	A	Klappenscharnier links	1	2	
6E0	823	302	A	Klappenscharnier rechts	1	2	
N	101	559	01	Sechskantbundschraube M8x20	8	3	
6E0	823	359	B	Gasdruckfeder 190N	1	4	
1H5	827	905		Sicherungsklammer	1	5	
443	823	397		Klammer	1	6	
6E0	823	351	A	Kugelzapfen	1	7	
				Einschweißmutter M8	1		
6X0	823	723	B	Dichtung für Wasserkasten	1	8	

VWMotorsport.info

Katalog

VOLKSWAGEN Racing

Lupo BTC 1600

Montageanleitung **Assembly Instructions**
823 Motorhaube

-Fanghaken entfernt

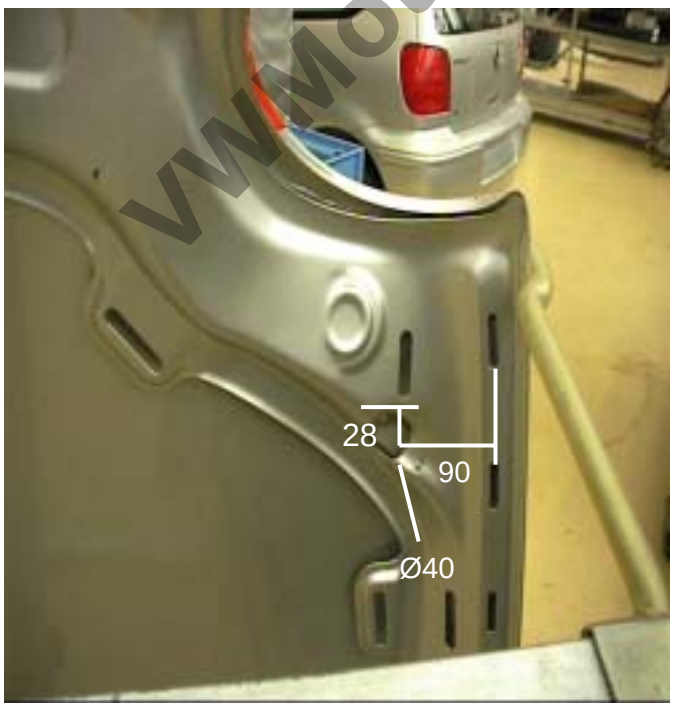

-Ausschnitt für Haubenpin in Haubenverstärkung

vwMotorsport.info

Katalog

VOLKSWAGEN Racing

Lupo BTC 1600

Montageanleitung
823 Haubenpins Stahl

Assembly Instructions
Steel Bonnet Pins

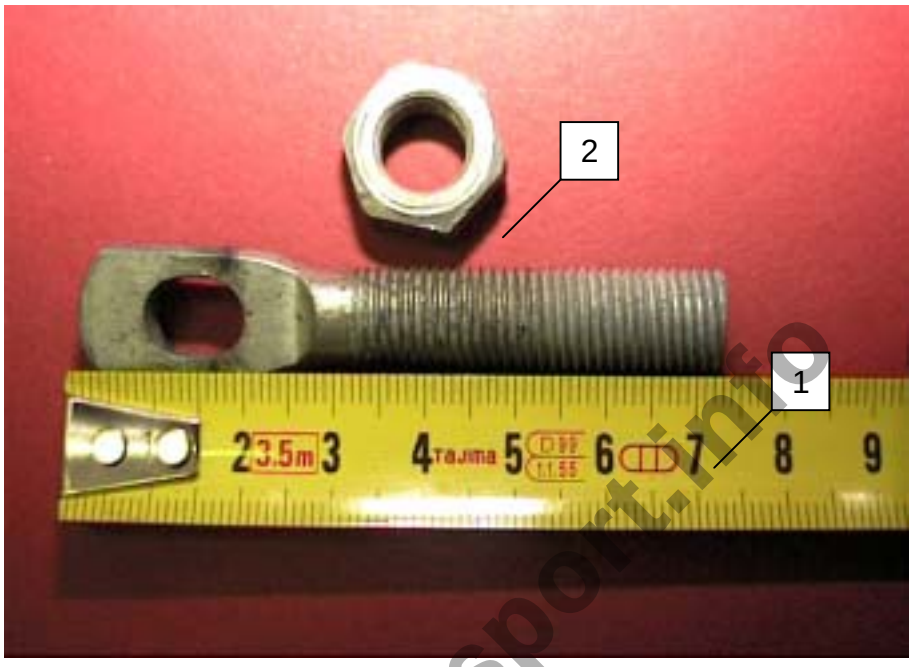

1. Haubenpin Stahl
2. Kontermutter

Originalposition für Haubenabstandsgummi

VWMotorsport.info

Katalog

VOLKSWAGEN Racing

Lupo BTC 1600

Montageanleitung
823 Fronthaube

Assembly Instructions
Bonnet Fixation

Haubendämpfer Motorhaube

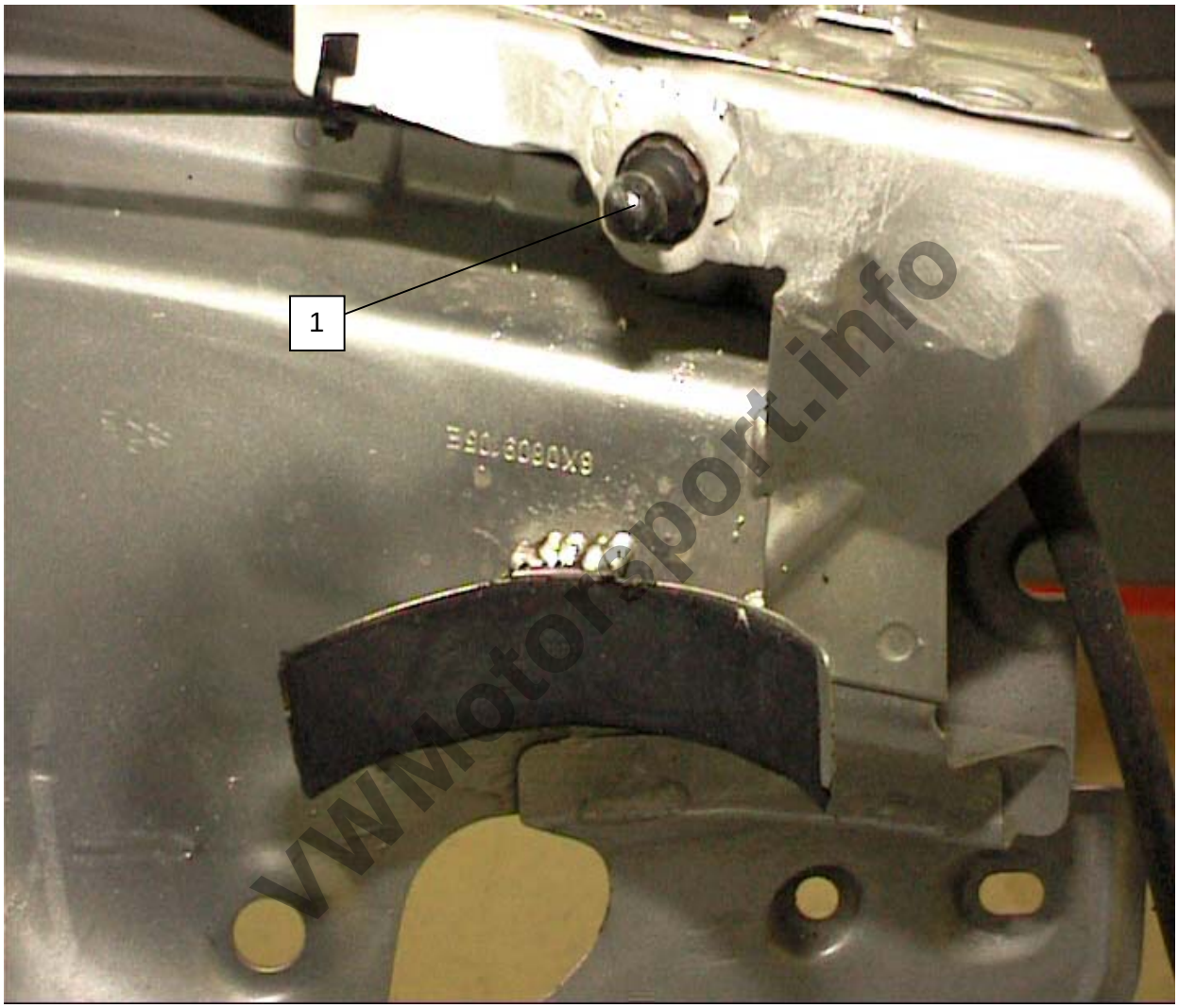

VWMotorsport.info

1. Einschweissgewinde M8 Wird an Originalposition eingeschweisst

Katalog

VOLKSWAGEN Racing

Lupo BTC 1600

Montageanleitung
825 Keilriemenabdeckung

Assembly Instructions
Timing Belt Cover

Abdeckung Riementrieb

Motorsport-Info

1. 1x Abdeckung Riementrieb 6N0 825 250 A
2. 2x Sechskantschraube M6x15
3. 2x Unterleghülse

Keilriemenabdeckung

Belt Protection

Teilenummer *Part Number*	Bezeichnung *Item*	Stck. *pc.s*	PDM *Nr.*	Preis(€) *Price(€)*

Katalog

Lupo BTC 1600

6N0	825	250	A	Keilriemenabdeckung	1
NSP	700	041		Sechskantschraube M6x16	2
				Unterlegscheibe M6	2

VWMotorsport.info

Lupo BTC 1600

VWMotorsport.info

Katalog

VOLKSWAGEN Racing

Lupo BTC 1600

Heckklappe Boot Lid

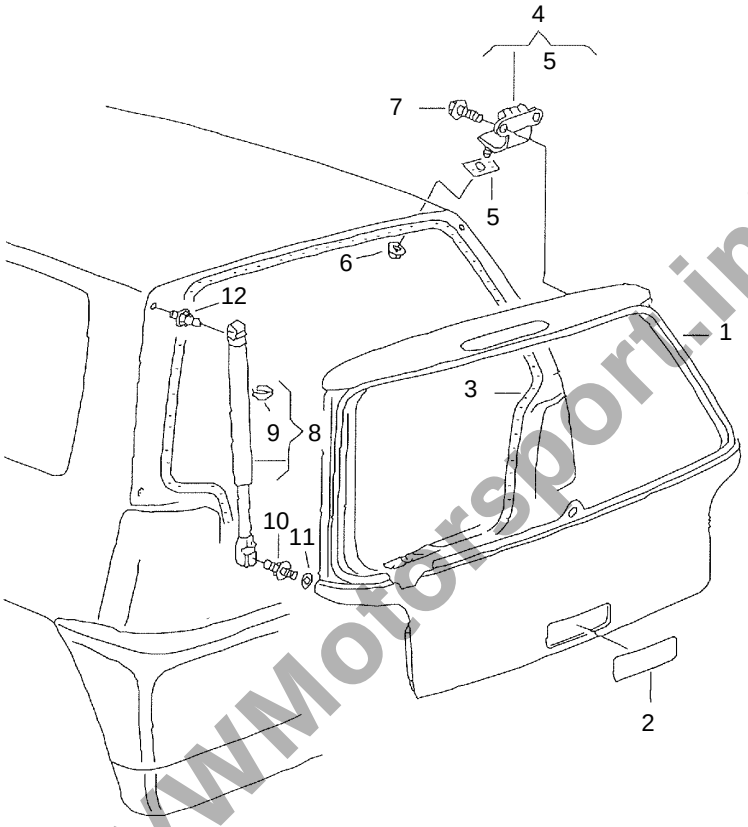

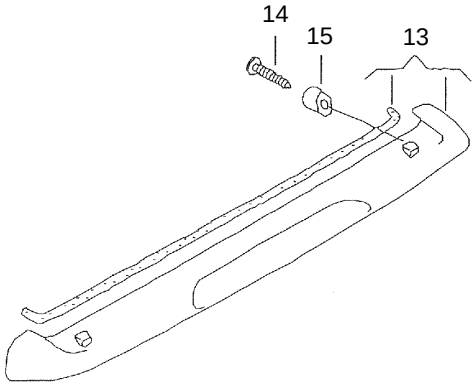

VWMotorsport.info

Katalog

VOLKSWAGEN Racing

Lupo BTC 1600

Heckklappe

Boot

Teilenummer *Part Number*					Bezeichnung *Item*	Stck. *pc.s*	PDM *Nr.*	Preis(€) *Price(€)*
6XC	827	025			Heckklappe BTC			
6E0	827	025	K		Heckklappe	1	1	
6XC	827	566			Griffabdeckung	1	2	
6X0	827	705			Dichtung (3402mm)	1	3	
AMV	195	KD1	01		Klebstoff (3 gram)	1		
6E0	827	301	A		Klappenscharnier	2	4	
					Dichtung (kein Ersatzteil)		5	
N	904	862	02		Sechskantmutter mit Scheibe M8	2	6	
N	907	497	01		Zwölfkantbundschraube M6x16-V	4	7	
6E0	827	550	B		Gasdruckfeder 365N	2	8	
443	823	397			Klammer (oben)	2	9	
1H5	827	905			Klammer (unten)	2	9	
895	827	439	B		Kugelzapfen	2	10	
N	901	076	04		Scheibe 8,2x18x2	2	11	
191	827	439			Kugelzapfen	1	7	
6E0	827	933	D	GRU	Heckspoiler	1	13	
N	904	229	01		Blechschraube	2	14	
6E0	827	973			Hülse	2	15	

VWMotorsport.info

Katalog

VOLKSWAGEN Racing

Lupo BTC 1600

Montageanleitung
827 Heckklappe

Assembly Instructions
Boot Lid

Haubenpins Heckklappe

VWMotorsport.info

1. 6x Blindniet Ø 3x12mm
2. 2x Haubenpin Set Stahl

Katalog

Lupo BTC 1600

Heckklappe Zubehör

VWMotorsport.info

1.	1x	Verschlusstopfen für Scheibenwischer	Teilenummer.(Z 101 62)
2.	2x	Haubenpins	
3.	1x	Griffmuldenabdeckung (Schablone vorhanden)	

Katalog

VOLKSWAGEN Racing

Lupo BTC 1600

Turen, Scharniere

Doors and Fittings

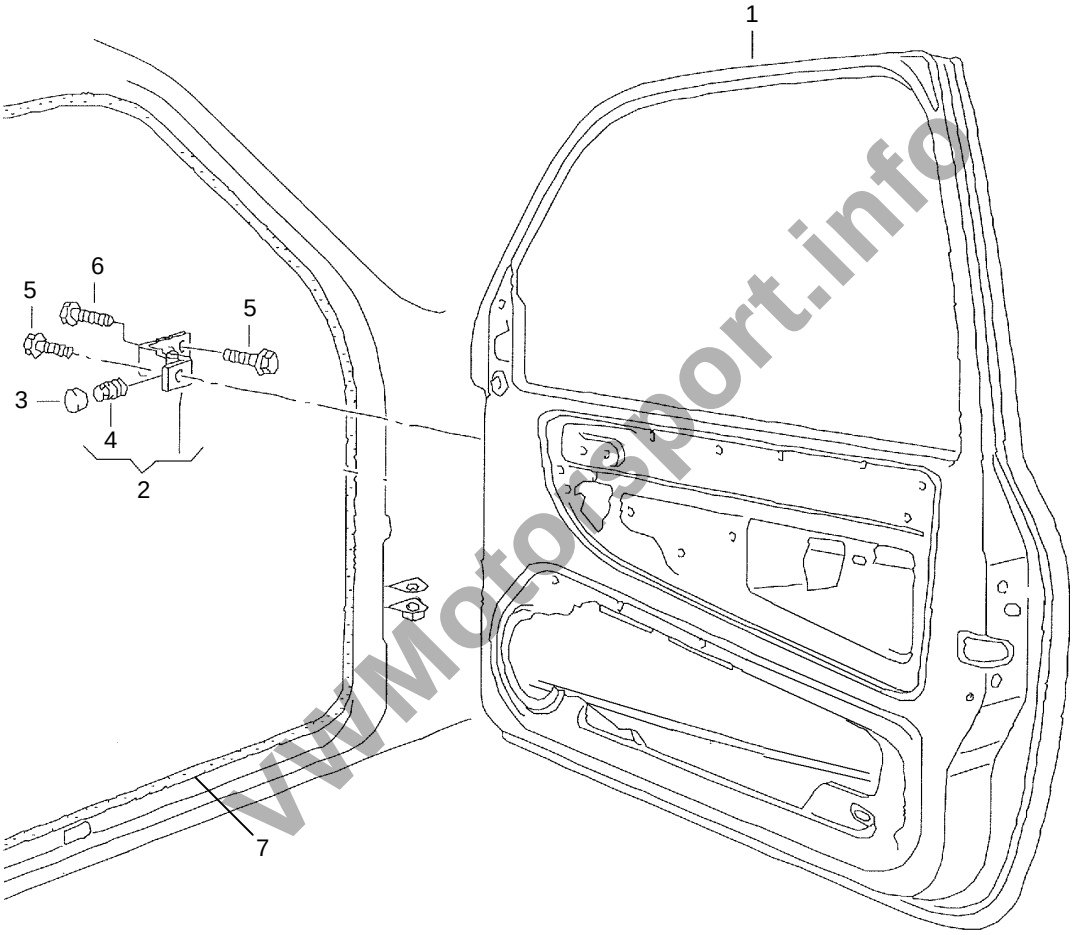

VWMotorsport.info

Katalog

VOLKSWAGEN Racing

Lupo BTC 1600

Türen, Scharniere

Doors and Fittings

Teilenummer *Part Number*					Bezeichnung *Item*	Stck. *pc.s*	PDM *Nr.*	Preis(€) *Price(€)*
6E0	831	051	AA		Tür, links	1	1	
6XC	831	051			Tür, links, geändert	1		
6E0	831	052	AA		Tür, rechts	1	1	
6XC	831	052			Tür, rechts, geändert	1		
6E0	831	401	C		Türscharnier links	2	2	
6E0	831	402	B		Türscharnier rechts	2	2	
1H0	837	947			Abdeckkappe	4	3	
N	903	555	03		Gewindestift M8x12	4	4	
N	907	869	02		Zylinderbundschraube mit Innenvielzahn M8x28	8	5	
N	907	870	01		Innentorxschraube M8x22	4	6	
6X3	867	365	H	B41	Türdichtung innen links	1	7	
6X3	867	366	H	B41	Türdichtung innen rechts	1	7	

VWMotorsport.info

Katalog

VOLKSWAGEN Racing

Lupo BTC 1600

Montageanleitung
867 Türdichtung Fahrer

Assembly Instructions
Drivers Door Sealing

Türdichtung Fahrerseite

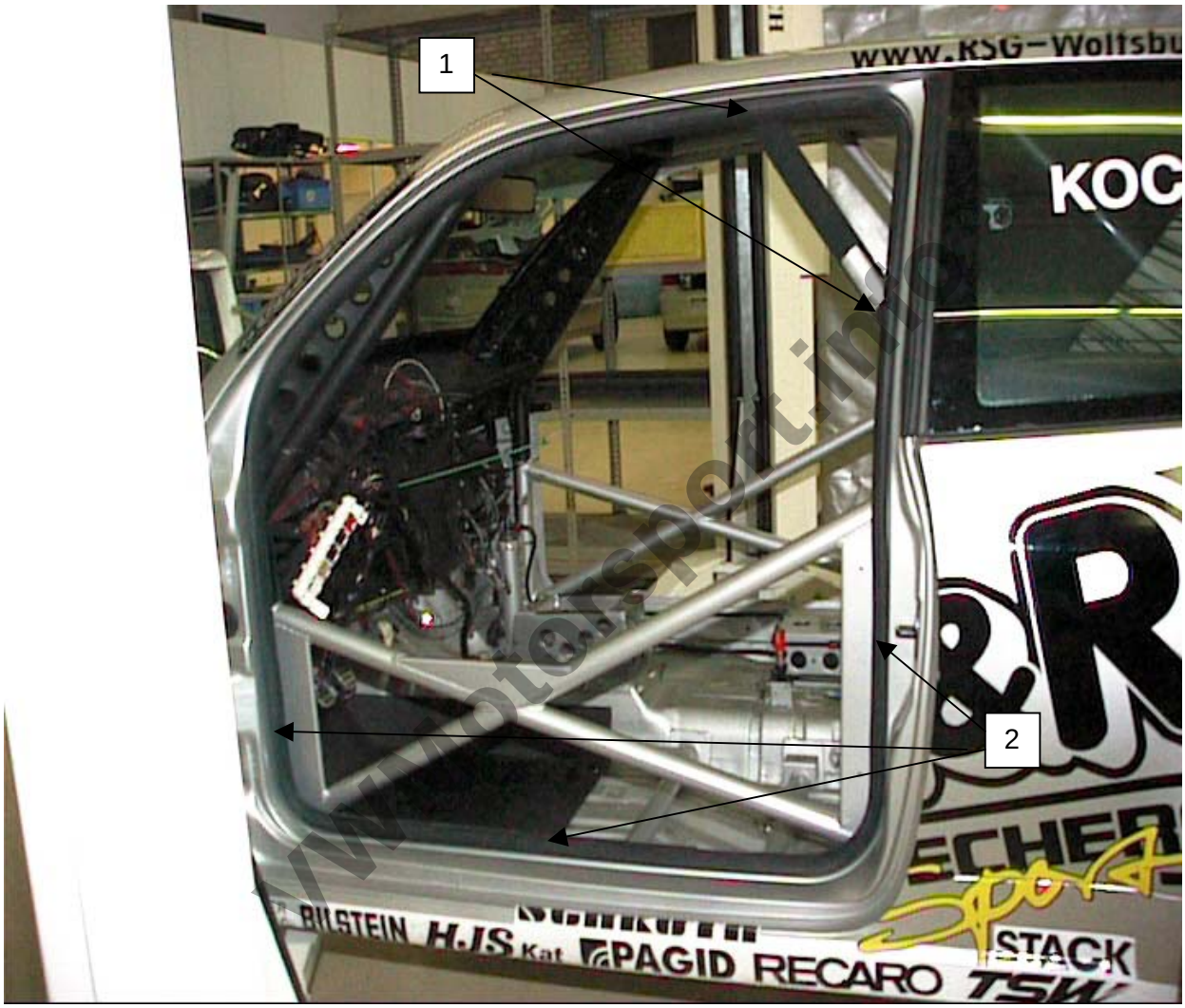

1. Im Bereich des Käfigrohr wird die innere Dichtlippe der Dichtung entfernt
2. Im Bereich Seitenaufprallschutz wird die innere Dichtlippe der Dichtung entfernt

Katalog

VOLKSWAGEN Racing

Lupo BTC 1600

Montageanleitung
831 Türen

Assembly Instructions
Door Opening

Türöffner

1. Bohrung Ø4mm für Seilzug Türöffner

Katalog

Lupo BTC 1600

VWMotorsport.info

VOLKSWAGEN Racing

Lupo BTC 1600

Türschloß

Door Locks

Teilenummer *Part Number*					Bezeichnung *Item*	Stck. *pc.s*	PDM *Nr.*	Preis(€) *Price(€)*
6X1	837	013	G		Türschloß links	1	1	
6E0	837	069			Seilzug mit Clip links		2	
6X1	837	014	G		Türschloß rechts	1	1	
6E0	837	070			Seilzug mit Clip rechts		2	
N	908	005	01		Innentorx-Linsenschraube M8x14	4	3	
3B0	837	033	N		Schließkeil	2	4	
N	907	985	02		Senkkopfschraube mit Innenvielzahnkopf M8x16,5-SP	4	5	
3B0	837	207	F	3FZ	Türgriff außen	2	6	
3B0	837	879		3FZ	Kappe	2	7	
3B0	837	209	A	01C	Unterlage Türgriff vorn	2	8	
3B0	837	211		01C	Unterlage Türgriff hinten	2	9	
6E0	800	375	BR		Schließzylinder mit Schlüsseln und Gehäuse	1		

VWMotorsport.info

Katalog

VOLKSWAGEN Racing

Lupo BTC 1600

Fensterheber

Window Lifters

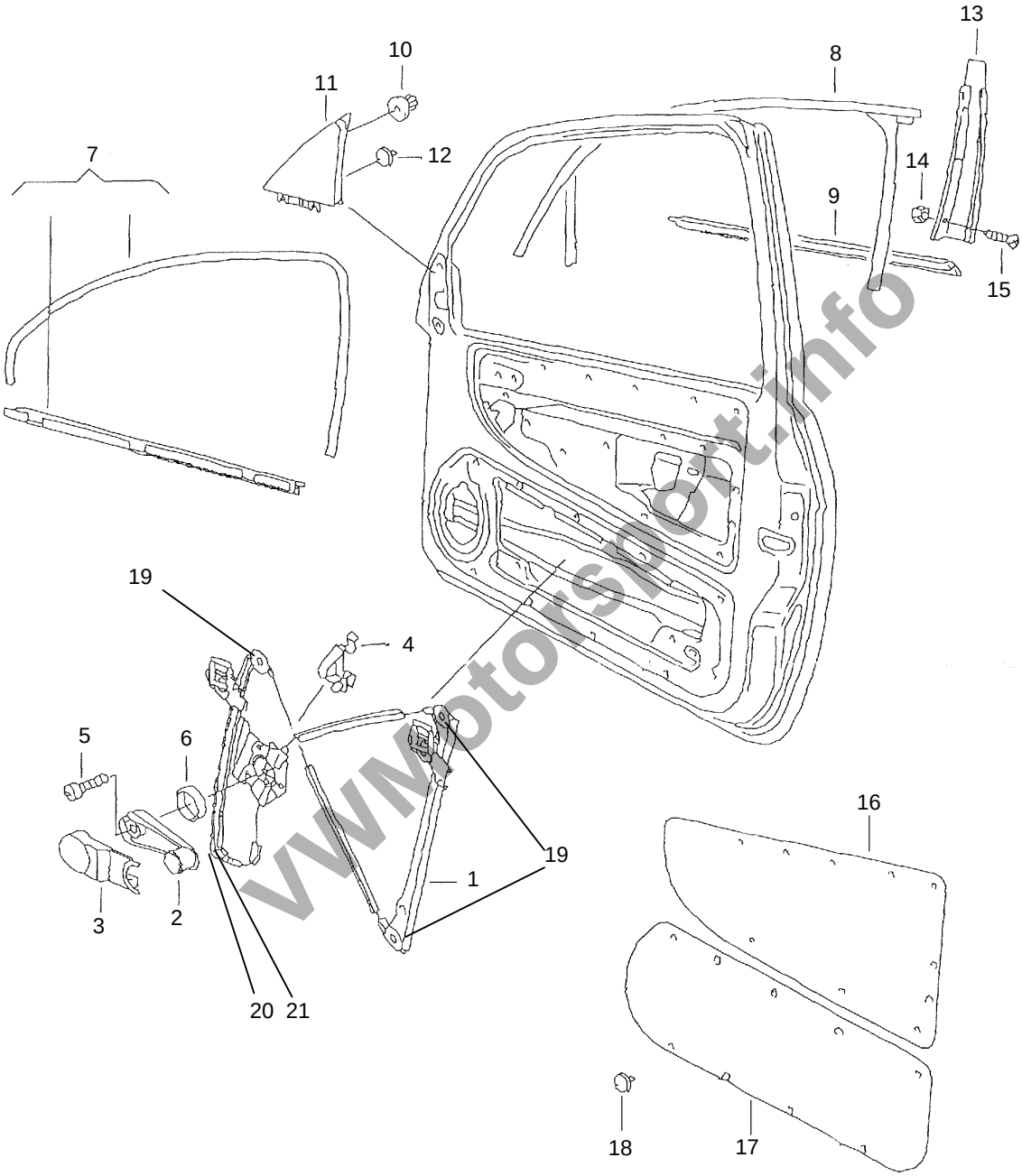

VWMotorsport.info

Katalog

VOLKSWAGEN Racing

Lupo BTC 1600

Fensterheber — Window Lifters

Teilenummer *Part Number*					Bezeichnung *Item*	Stck. *pc.s*	PDM *Nr.*	Preis(€) *Price(€)*
6X0	837	401	C		Fensterheber links (mechanisch)	1	1	
6X0	837	402	C		Fensterheber rechts (mechanisch)	1	1	
6X0	837	581		C81	Fensterkurbel	2	2	
6X0	837	575		C81	Blende für Fensterkurbel	2	3	
6E0	837	497			Clip links	1	4	
6E0	837	498			Clip rechts	1	4	
N	014	133	5		Linsenschraube M5x12	2	5	
6E0	837	595		C81	Distanzring Fensterkurbel	2	6	
6E0	837	421		B41	Fensterführung links innen (mit Schachtabdichtung)	1	7	
6E0	837	422		B41	Fensterführung rechts innen (mit Schachtabdichtung)	1	7	
6E0	837	431	F	B41	Fensterführung links außen	1	8	
6E0	837	432	F	B41	Fensterführung rechts außen	1	8	
6X3	837	477	B	B41	Fensterschachtabdichtung links außen	1	9	
6X3	837	478	B	B41	Fensterschachtabdichtung rechts außen	1	9	
865	853	231	A		Spreizmutter	2	10	
6X0	837	993	G	01C	Abdeckung Außenspiegel links	1	11	
6X0	837	994	G	01C	Abdeckung Außenspiegel rechts	1	11	
3B0	837	732			Clip	4	12	
6E0	837	889		03C	Blende für Türfensterrahmen links	1	13	
6E0	837	890		03C	Blende für Türfensterrahmen rechts	1	13	
N	902	577	01		Federmutter B4,2	6	14	
N	013	998	1		Senkblechschraube ST4,2x16-C	6	15	
6XC	867	011			Türverkleidung Carbon links oben	1	16	
6XC	867	133			Türverkleidung Carbon links unten	1	17	
6XC	867	012			Türverkleidung Carbon rechts oben	1	16	
6XC	867	134			Türverkleidung Carbon rechts unten	1	17	
333	867	633		4FB	Spreizniete	56	18	
					Sechskantbundschraube M6x10	6	19	
					Senkkopfschraube M6x10	2	20	
					Distanz 5mm	2	21	
1H1	845	200		ASP	Fensternetz (Schroth)	1		
					Blindniete schwarz 4,8x16	11		

VWMotorsport.info

Katalog

VOLKSWAGEN Racing

Lupo BTC 1600

Montageanleitung
845 Fensternetz

Assembly Instructions
Window Nets

Fensternetz

www.motorsport-info

1.	1x	Fensternetz	1H1 845 200 ASP
2.	11x	Blindniet schwarz	4,8x18mm

Katalog

VOLKSWAGEN Racing

Lupo BTC 1600

Montageanleitung
867 Türverkleidung

Assembly Instructions
Door Trim

Türverkleidung

www.Motorsport.info

1. Zusätzliche Bohrung (Ø 8mm) für Türverkleidung (Schablone vorhanden)

Katalog

Lupo BTC 1600

Türverkleidung

VWMotorsport.info

1. Die Türverkleidung wird mit 20 Ø8mm Spreiznieten pro Tür befestigt.
2. Zug für Türöffner (Schablone vorhanden)

VOLKSWAGEN Racing

Lupo BTC 1600

Montageanleitung
837 Fensterheber

Assembly Instructions
Window Winders

Fensterheber rechts

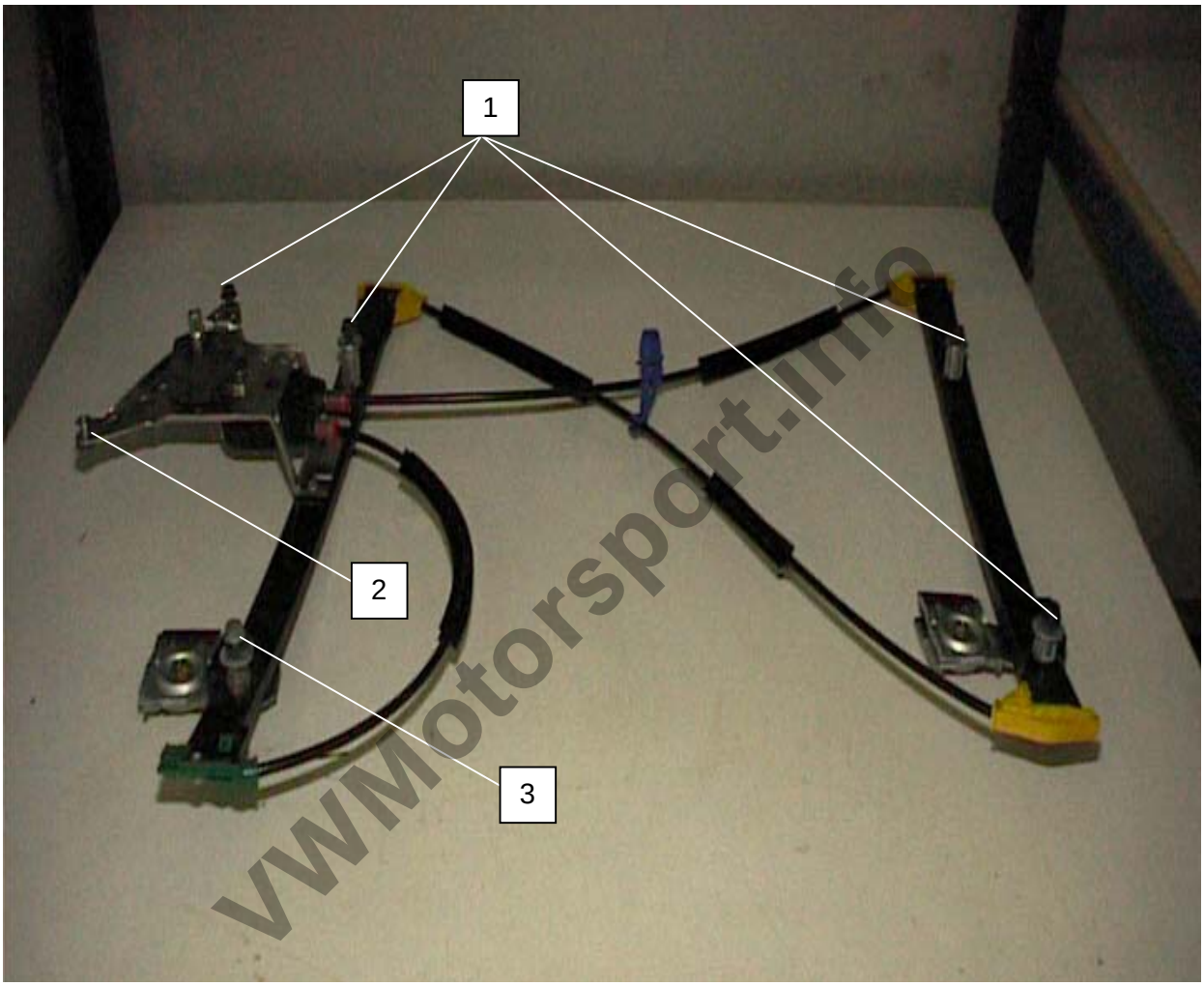

VWMotorsport.info

1.	4x	Sechskantschraube	M6x10
2.	1x	Senkkopfschraube	M6x10
3.	1x	Sechskantschraube	M6x15
	1x	Distanzstück	5mm

Katalog

VOLKSWAGEN Racing

Lupo BTC 1600

Verglasung Glass

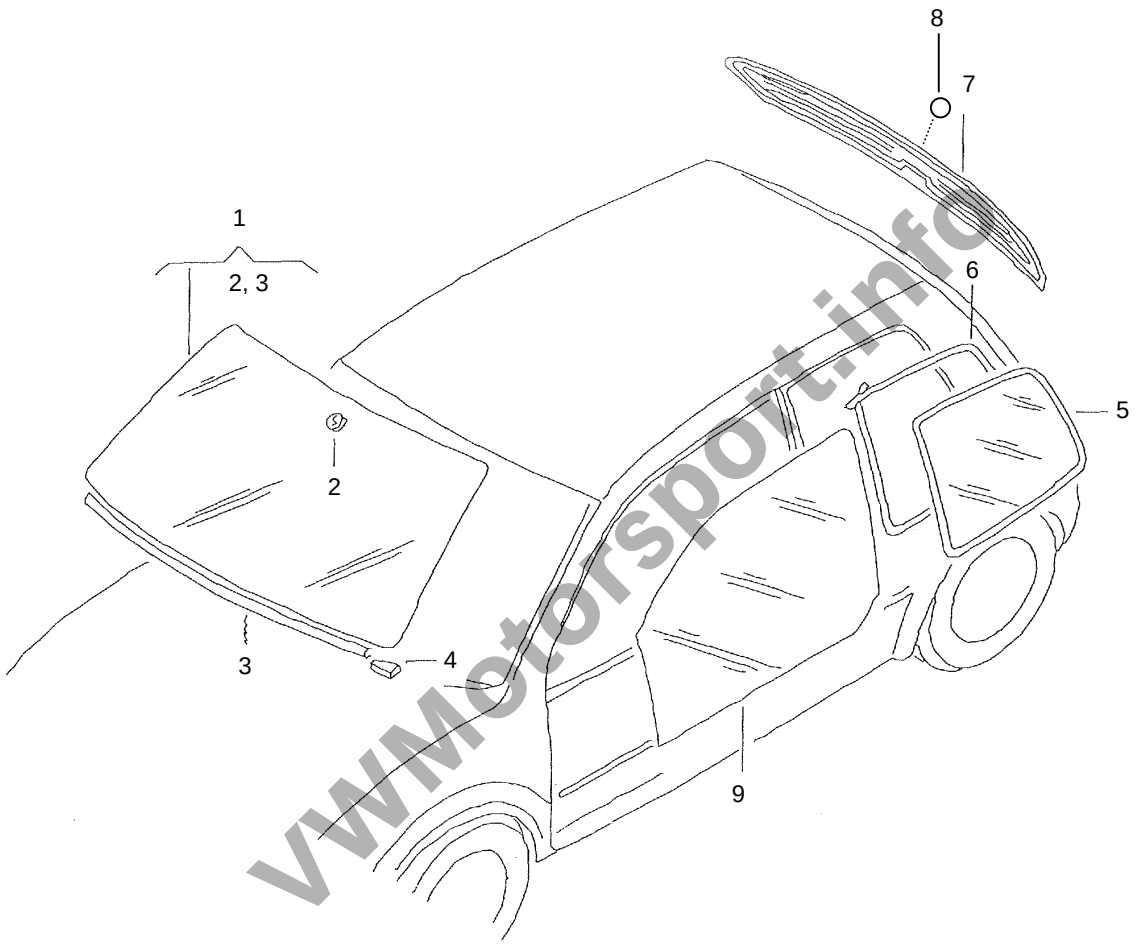

VWMotorsport.info

Katalog

VOLKSWAGEN Racing

Lupo BTC 1600

Verglasung — Glass

Teilenummer *Part Number*					Bezeichnung *Item*	Stck. *pc.s*	PDM *Nr.*	Preis(€) *Price(€)*
6E0	845	011	A		Windschutzscheibe (Verbundglas, grün)	1	1	
6E0	853	306		B41	Abdeckprofil (Satinschwarz)	1	2	
6N0	845	543			Halteplatte für Rückblickspiegel	1	3	
443	845	631	A		Distanzstück 19x12x55	2	4	
6E0	845	041	A		Seitenscheibe li (grün)	1	5	
6E0	845	042	A		Seitenscheibe re (grün)	1	5	
DIS	089	004			Scheibenfolie	4m		
6X3	854	771	A	01C	Blende für Seitenfensterausschnitt links	1	6	
6X3	854	772	A	01C	Blende für Seitenfensterausschnitt rechts	1	6	
6X0	845	051	E		Heckscheibe (grün)	1	7	
Z	101	62			Abdeckkappe	1	8	
6E0	845	201			Türscheibe li (grün)	1	9	
6E0	845	202			Türscheibe re (grün)	1	9	

VWMotorsport.info

Katalog

VOLKSWAGEN Racing

Lupo BTC 1600

Schriftzüge

Badges and Trim

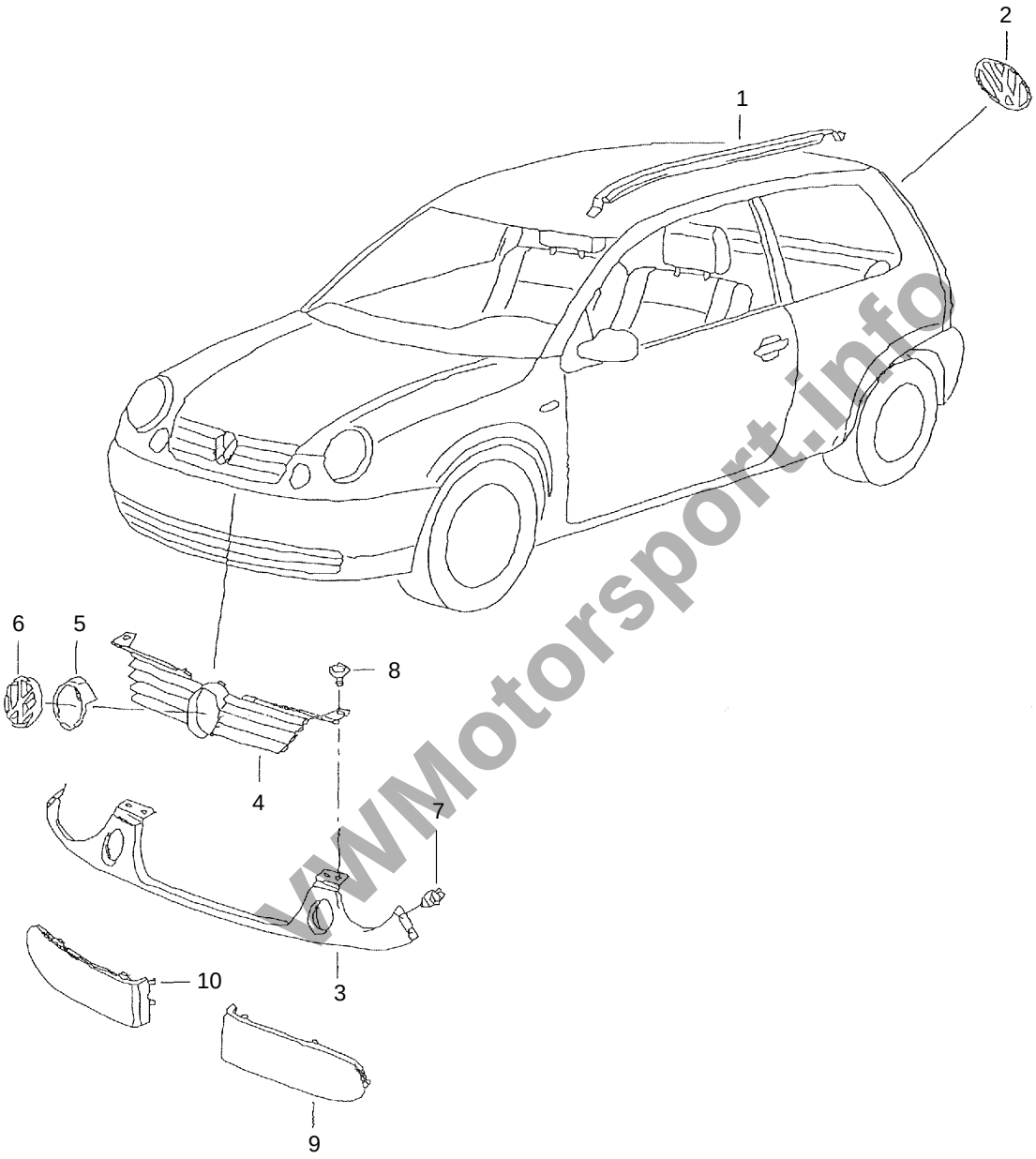

VWMotorsport.info

Katalog

VOLKSWAGEN Racing

Lupo BTC 1600

Schriftzüge

Badges and Trim

Teilenummer *Part Number*					Bezeichnung *Item*	Stck. *pc.s*	PDM *Nr.*	Preis(€) *Price(€)*
6X0	853	701	F	03C	Dachleiste links	1	1	
6X0	853	702	F	03C	Dachleiste rechts	1	1	
1J6	853	630	B	FCS	VW Zeichen Heckklappe	1	2	
6X0	853	661	B	GRU	Blende ??????		3	
6E0	853	653	A	01C	Kühlergrill	1	4	
6E0	854	955		01C	Aufnahme VW-Zeichen	1	5	
3B0	853	601		FDY	VW Zeichen Kühlergrill	1	6	
6X0	853	575			Clip	4	7	
N	906	230	01		Linsenblechschraube 5,5x18-C	2	8	
6E0	853	665	F	GRU	Abdeckung links	1	9	
6E0	853	666	F	GRU	Abdeckung rechts	1	10	

Schalttafel

Dashboard

Teilenummer *Part Number*					Bezeichnung *Item*	Stck. *pc.s*	PDM *Nr.*	Preis(€) *Price(€)*
6X1	857	003	AS	GLK	Schalttafel	1	2	

VWMotorsport.info

Katalog

VOLKSWAGEN Racing

Lupo BTC 1600

Schalttafenanbauteile

Dashboard Components

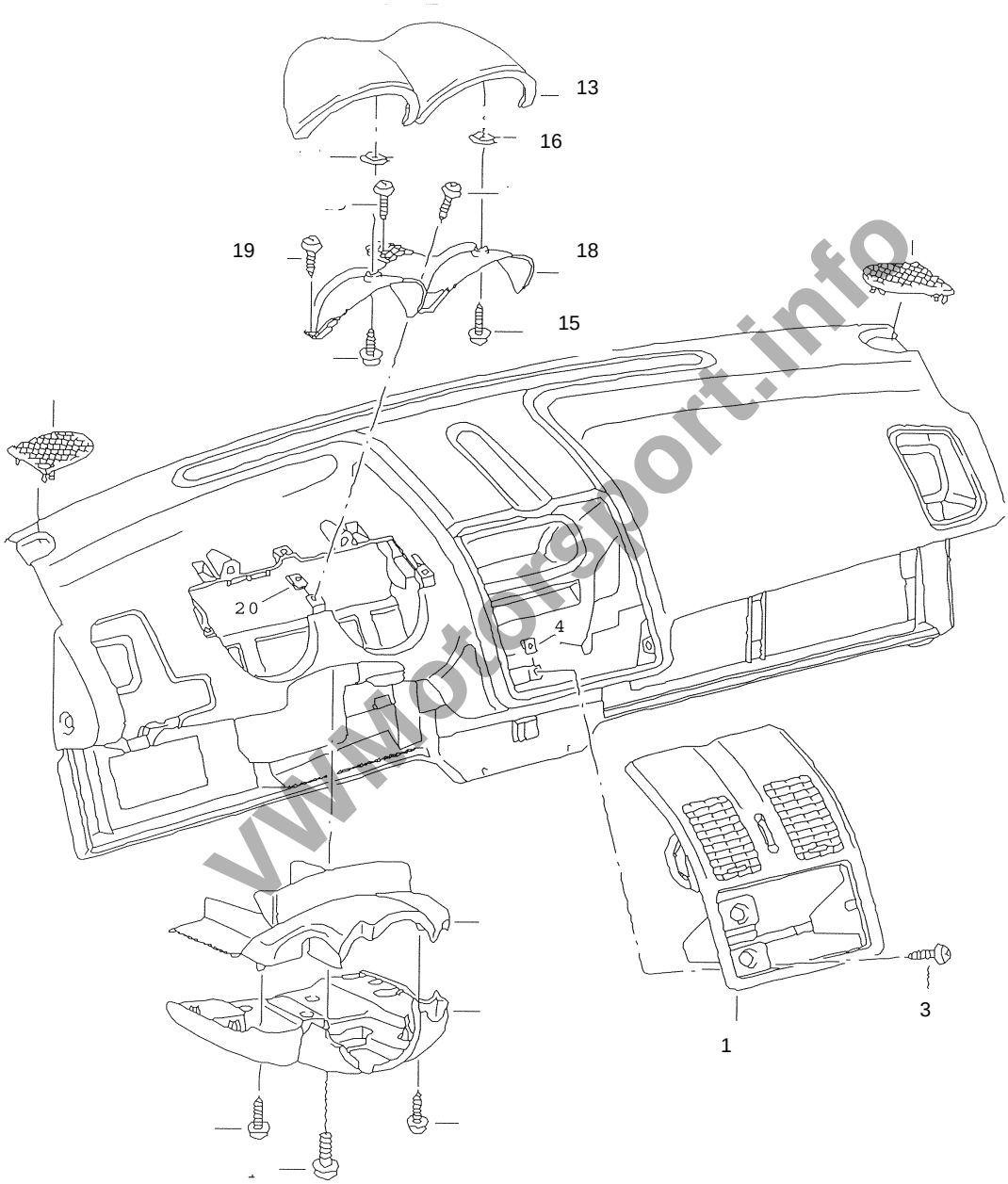

www.motorsport.info

Katalog

VOLKSWAGEN Racing

Lupo BTC 1600

Schalttafelanbauteile

Dashboard Components

Teilenummer *Part Number*					Bezeichnung *Item*	Stck. *pc.s*	PDM *Nr.*	Preis(€) *Price(€)*
6N0	858	069	C	01C	Blende mit Luftdüse (mitte)	1	1	
N	907	290	01		Bundschraube M5x16-SP	3	3	
N	906	988	01		Schnappmutter st4,2x16x12	3	4	
6E1	858	277		JXA	Abdeckung für Instrumentengehäuse	1	13	
N	906	986	01		Innentorx-Linsenblechschraube ST4,2x16	1	15	
N	906	988	01		Schnappmutter st4,2x16x12	1	16	
6N1	858	292	A	01C	Abdeckung für Instrumentengehäuse	1	18	
N	906	986	01		Innentorx-Linsenblechschraube ST4,2x16	1	19	
N	906	988	01		Schnappmutter st4,2x16x12	1	20	

VWMotorsport.info

Katalog

VOLKSWAGEN Racing

Lupo BTC 1600

Rückblickspiegel

Rear View Mirrors

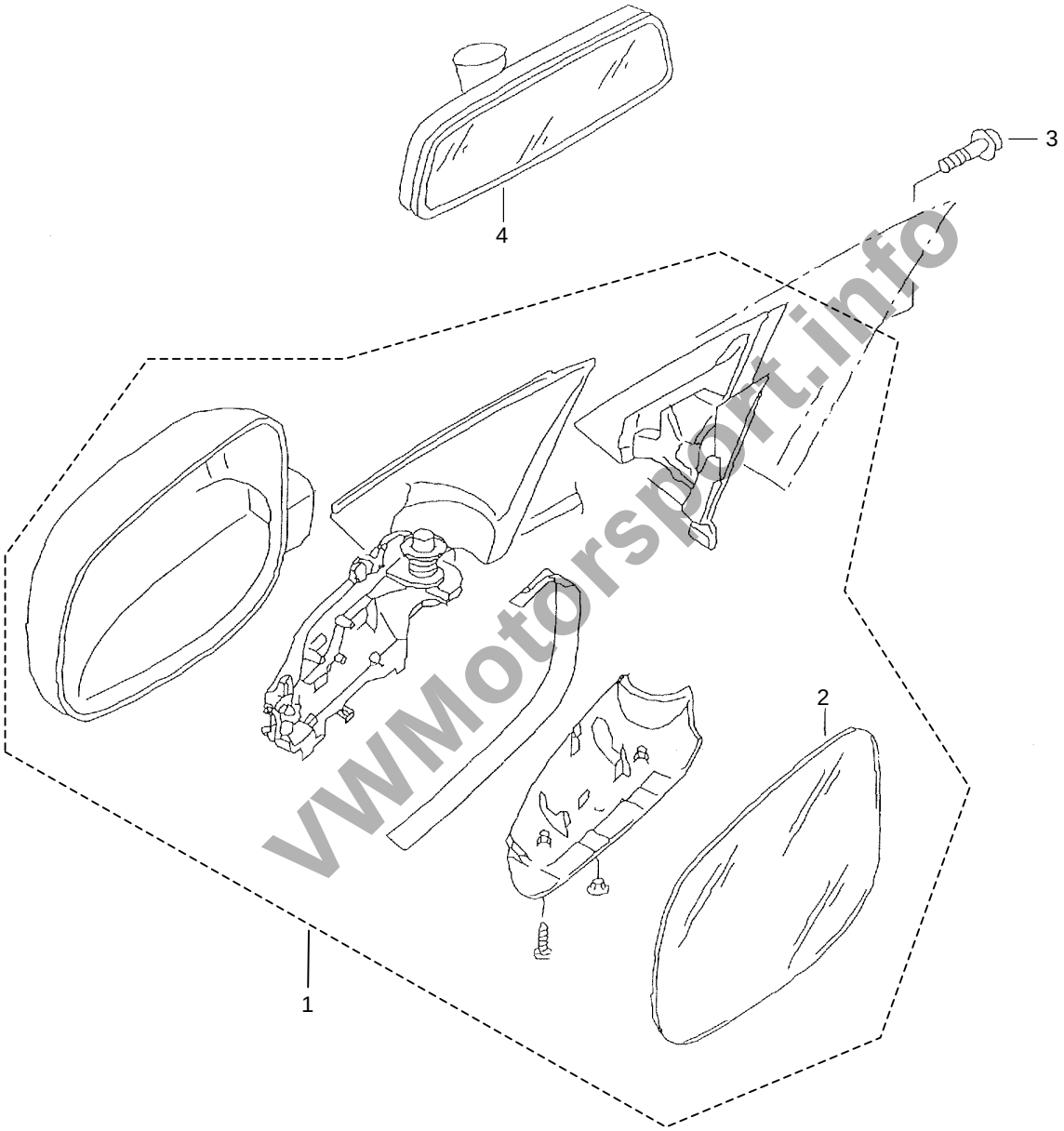

VWMotorsport.info

VOLKSWAGEN Racing

Lupo BTC 1600

Rückblickspiegel — Rear View Mirrors

Teilenummer *Part Number*					Bezeichnung *Item*	Stck. *pc.s*	PDM *Nr.*	Preis(€) *Price(€)*
6X1	857	507	B	01C	Rückblickspiegelgehäuse links	1	1	
6X1	857	508	B	01C	Rückblickspiegelgehäuse rechts	1	1	
N	903	042	02		Zylinderschraube mit Innensechskant M8x24 / 8.8	2	11	
6N1	857	521	E		Spiegelglas (asphärisch-weitwinkel) links	1	12	
3B1	857	522	C		Spiegelglas (konvex) rechts	1	12	
3B1	857	537	A	01C	Abdeckkappe für Rückblickspiegel links 130x105	1	13	
3B1	857	538	C	01C	Abdeckkappe für Rückblickspiegel rechts 130x105	1	13	
3B0	857	511	A	01C	Rückblickspiegel innen	1	14	

Gurt — Seat Belts

Teilenummer *Part Number*					Bezeichnung *Item*	Stck. *pc.s*	PDM *Nr.*	Preis(€) *Price(€)*
000	857	701	L	SP	Sicherheitsgurt 6-Punkt	1		
NSP	531	001			Gurtöse	4		

Feuerlöschanlage — Fire Extinguishing System

Teilenummer *Part Number*					Bezeichnung *Item*	Stck. *pc.s*	PDM *Nr.*	Preis(€) *Price(€)*
000	860	237		SP	Feuerlöscher 4kg ABC-Pulver	1		
584	860	997			Feuerlöschhalter	2		
					Helitape			
FL	000	101			Löschleitung 6mm	1m		

Seitenverkleidung — Side Trim

Teilenummer *Part Number*					Bezeichnung *Item*	Stck. *pc.s*	PDM *Nr.*	Preis(€) *Price(€)*
6XC	867	043			Carbonplatte hinten links	1		
6XC	867	044			Carbonplatte hinten rechts	1		
333	867	633		4FB	Spreizniete	40		

VWMotorsport.info

Katalog

Lupo BTC 1600

Sitz **Seats**

VWMotorsport.info

VOLKSWAGEN Racing

Lupo BTC 1600

Sitz / Seats

Teilenummer *Part Number*					Bezeichnung *Item*	Stck. *pc.s*	PDM *Nr.*	Preis(€) *Price(€)*
000	881	023		SPS	Rennschale Recaro Pro Racer	1	1	
C1C	881	087			Sitzkonsole li.	1	2	
C1C	881	088			Sitzkonsole re.	1	2	
					Sechskantschraube M8x20	4	3	
N	900	333	01		Unterlegscheibe 8,4x20x2,5	16	4	
					Distanzscheibe Alu Ø33xØ8x10	4	5	
N	101	277	06		Sechskantschraube M8x25 / 10.9	4	6	
G4H	881	229	A		Distanz für Sitz 10mm			
G4H	881	229			Distanz für Sitz 5mm	4		

VWMotorsport.info

Katalog

VOLKSWAGEN Racing

Lupo BTC 1600

Montageanleitung
881 Sitz

Assembly Instructions
Seats Mounting

Position der Gurtösen

VWMotorsport.info

Katalog

Lupo BTC 1600

VWMotorsport.info

Katalog

VOLKSWAGEN Racing

Lupo BTC 1600

VWMotorsport.info

VOLKSWAGEN Racing

Lupo BTC 1600

Anlasser

Starter

Teilenummer *Part Number*	Bezeichnung *Item*	Stck. *pc.s*	PDM *Nr.*	Preis(€) *Price(€)*
02T 911 023 E	Anlasser	1		
	Polschutz	1		
	Ty - Rap	2		

VWMotorsport.info

Katalog

VOLKSWAGEN Racing

Lupo BTC 1600

VWMotorsport.info

VOLKSWAGEN Racing

Lupo BTC 1600

Motorsteuerung ECU

Teilenummer *Part Number*				Bezeichnung *Item*	Stck. *pc.s*	PDM *Nr.*	Preis(€) *Price(€)*
6XC	906	033	A	Motorsteuergerät ACS EU-1, geändert	1		
6XC	906	033		Motorsteuergerät ACS EU-1	1		
6XC	971	072		Motorkabelbaum, geändert	1		
6XC	971	627		Motorkabelbaum	1		
6XC	905	379		Lufttemperatursensor	1		
6XC	919	501		Wassertemperatursensor	1		
				Can-Interface mit Kabel	1		
1H1	959	100	SP	Hauptschalter	1		
P3N	919	350		Not-Aus Zug	1		
NSP	503	002		Unterlegscheibe	2		
561	518			Kabeldurchführung	1		

VWMotorsport.info

Katalog

VOLKSWAGEN Racing

Lupo BTC 1600

Montageanleitung **Assembly Instructions**
971 Kabeldurchführung Not-Aus **Cut-Off Switch Cable Routes**

Durchführung für Not Aus

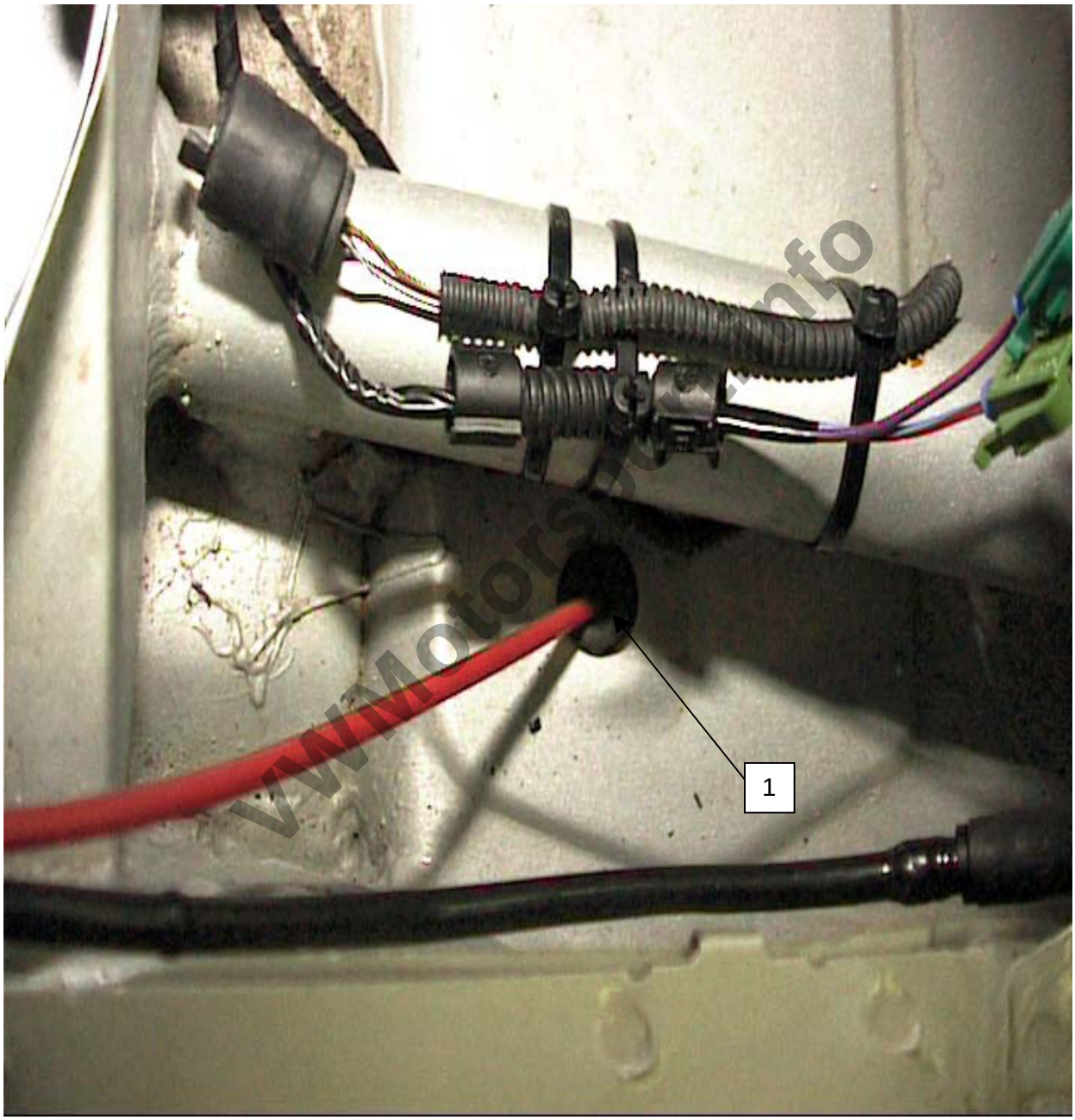

1. Die Original Bohrung die in der Serie zur Durchführung der Haubenentriegelung verwendet wird, wird hier zur Durchführung der Not Aus Leitung verwendet. Kabeldurchführung (171 971 913)

Katalog

VOLKSWAGEN Racing

Lupo BTC 1600

Display

Display

Teilenummer *Part Number*				Bezeichnung *Item*	Stck. *pc.s*	PDM *Nr.*	Preis(€) *Price(€)*
000	919	060	SP	Displaysystem ST8100-BTC 0-8000rpm	1		

VWMotorsport.info

Katalog

VOLKSWAGEN Racing

Lupo BTC 1600

Montageanleitung
919 Sicherungsträger Schalttafel oben

Assembly Instructions
Fuse Box

Sicherungsträger Schalttafel oben

VWMotorsport.info

Katalog

VOLKSWAGEN Racing

Lupo BTC 1600

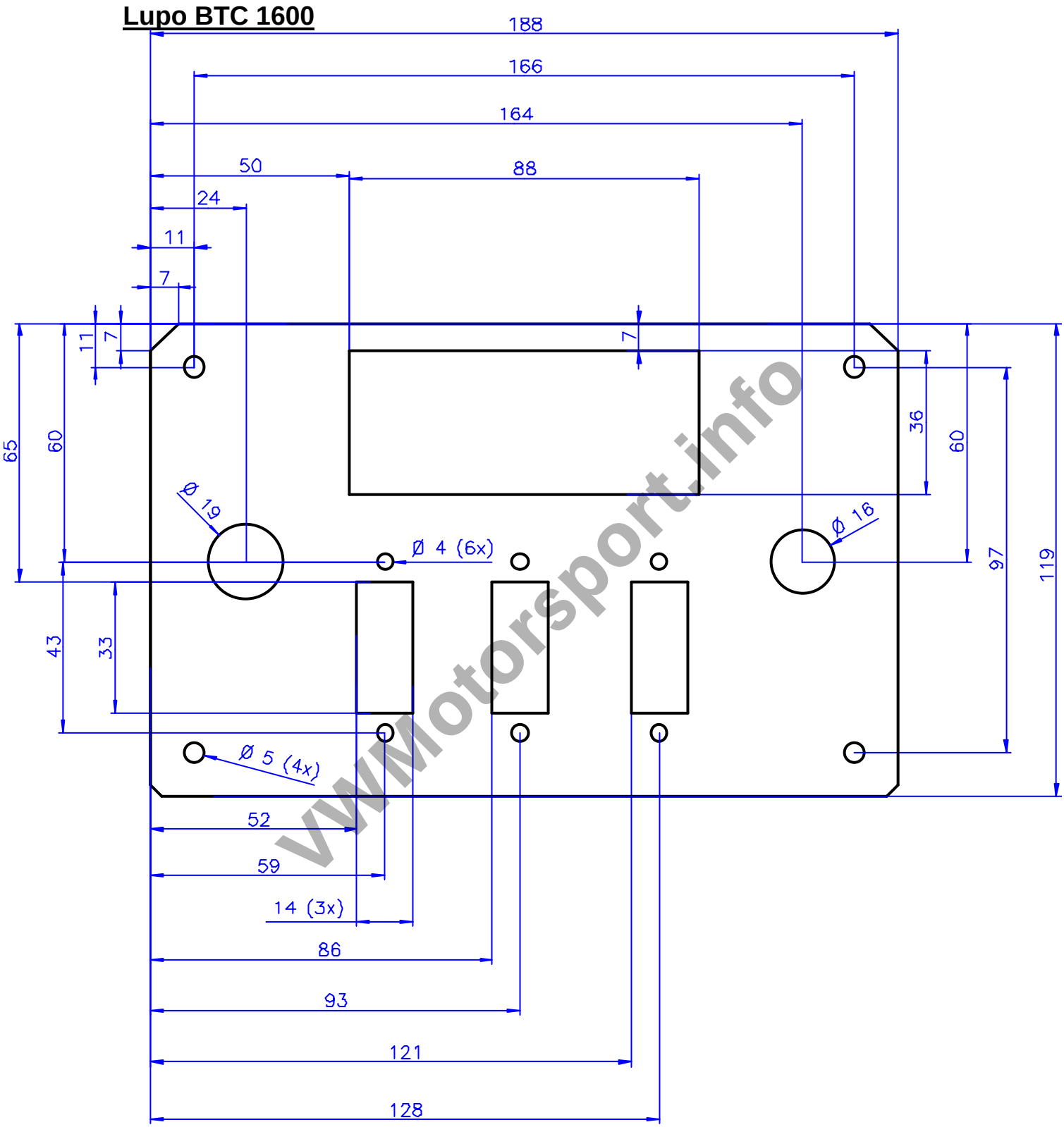

VWMotorsport.info

Katalog

Lupo BTC 1600

Scheinwerfer Headlights

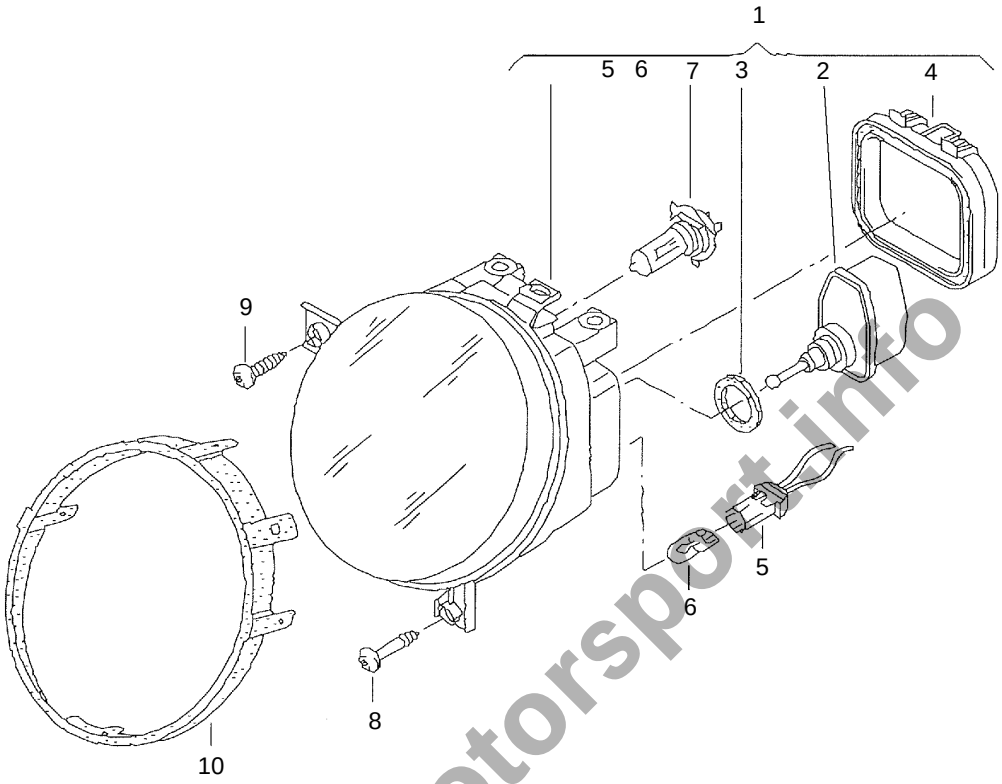

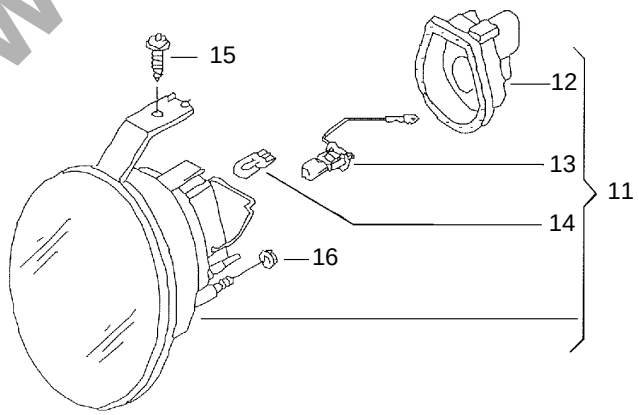

VWMotorsport.info

Katalog

VOLKSWAGEN Racing

Lupo BTC 1600

Scheinwerfer / Headlights

Teilenummer *Part Number*				Bezeichnung *Item*	Stck. *pc.s*	PDM *Nr.*	Preis(€) *Price(€)*
6X1	941	751	J	Halogen-Scheinwerfer links	1	1	
6X1	941	752	J	Halogen-Scheinwerfer rechts	1	1	
6X0	941	295	D	Leuchtweitenverstellmotor		2	
443	941	323		Dichtring		3	
6X0	941	607		Abdeckkappe		4	
7M0	941	953	A	Standlicht-Lampenfassung mit Leit. Satz		5	
N	017	753	2	Glühlampe W5W-12V		6	
N	017	763	2	Halogen-Glühlampe YD12V60/55W H4		7	
N	907	323	01	Linsenblechschraube ST5,5x28x8	4	8	
N	907	396	01	Linsenblechschraube STC5,5x19	2	9	
6X0	941	119		Gummiring links	1	10	
6X0	941	120		Gummiring rechts	1	10	
6E0	941	695	B	Halogen-Fernscheinwerfer links	1	11	
6E0	941	696	B	Halogen-Fernscheinwerfer rechts	1	11	
6E0	941	627		Abdeckkappe		12	
N	017	762	2	Halogen-Glühlampe YC12V55W H3		13	
N	017	753	10	Halogen-Glühlampe 12VW5W - Cool blue		14	
171	857	026	A	Sechskantbundmutter M5	4	15	
N	907	396	01	Linsenblechschraube STC5,5x19	2	16	
1J0	949	117		Seitenblinker Kotflügel	2		

VWMotorsport.info

Katalog

VOLKSWAGEN Racing

Lupo BTC 1600

Heckleuchte

Tail Lights

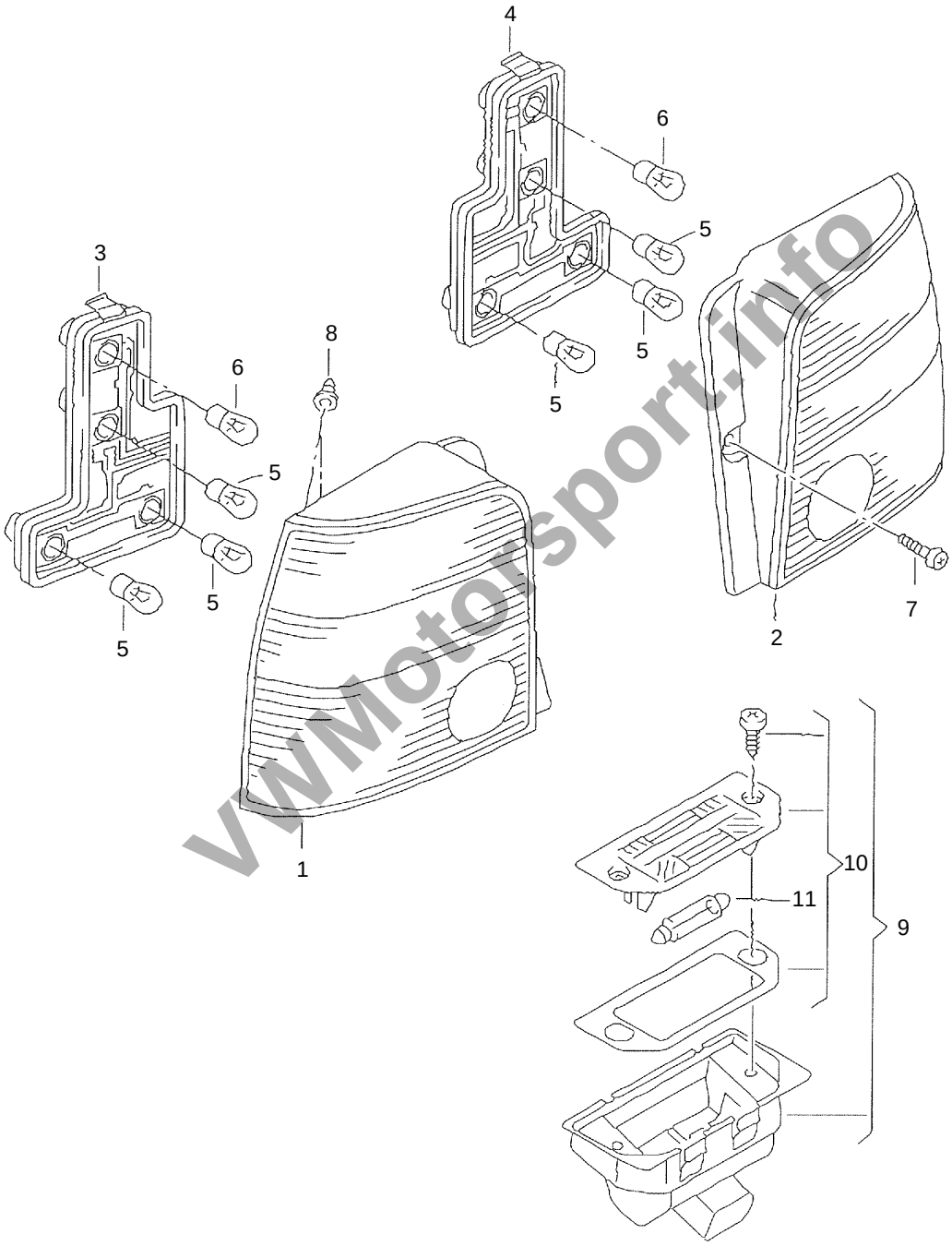

VWMotorsport.info

Katalog

VOLKSWAGEN Racing

Lupo BTC 1600

Heckleuchte — Tail Lights

Teilenummer *Part Number*					Bezeichnung *Item*	Stck. *pc.s*	PDM *Nr.*	Preis(€) *Price(€)*
6X0	945	095	D		Heckleuchte links	1	1	
6X0	945	096	E		Heckleuchte rechts	1	2	
6H0	945	257	A		Lampenträger links		3	
6H0	945	258	A		Lampenträger rechts		4	
N	017	732	2		Glühlampe P21W12V21W		5	
N	017	738	2		Glühlampe P21/5W12V21/5W		6	
N	907	850	01		Innentorx-Linsenblechschraube M5x14,5	2	7	
1J6	945	299			Steckbuchse	4	8	
1J6	943	021			Kennzeichenleuchte ZSB	2	9	
3B0	943	021			Kennzeichenleuchte	2	10	
N	017	725	2		Glühlampe L12V5W	2	11	

Schalter am Lenkrad — Steering Wheel Switches

Teilenummer *Part Number*					Bezeichnung *Item*	Stck. *pc.s*	PDM *Nr.*	Preis(€) *Price(€)*
6N0	953	513		01C	Schalter für Blinker	1	1	
6N0	953	519	B	01C	Schalter für Scheibenwischer	1	2	
321	953	573			Linsenschraube	3	3	

VWMotorsport.info

Katalog

VOLKSWAGEN Racing

Lupo BTC 1600

Scheibenwischer Windscreen Wipers

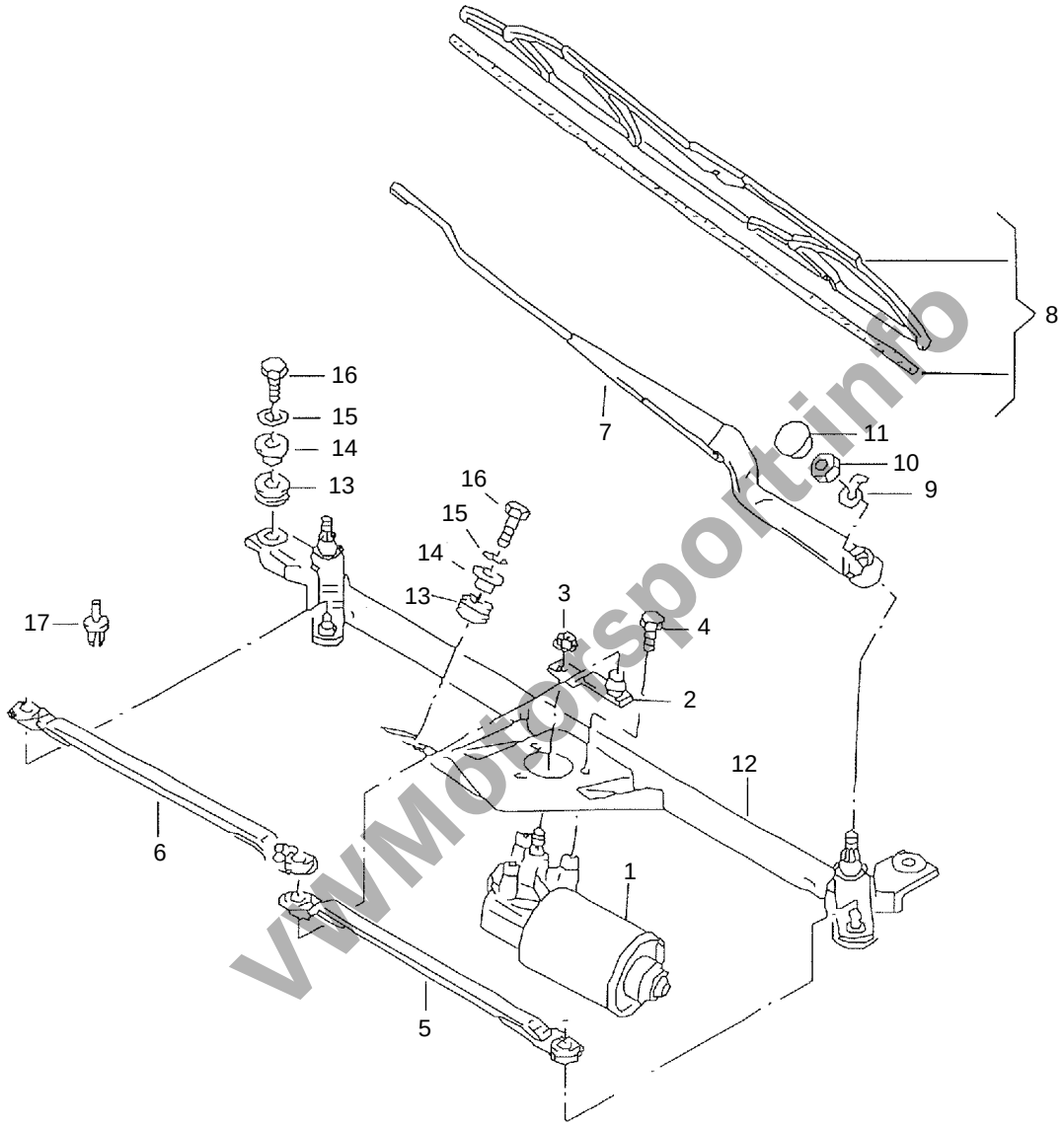

VWMotorsport.info

Katalog

VOLKSWAGEN Racing

Lupo BTC 1600

Scheibenwischer

Windscreen Wipers

Teilenummer *Part Number*					Bezeichnung *Item*	Stck. *pc.s*	PDM *Nr.*	Preis(€) *Price(€)*
6X0	955	119			Wischermotor ohne Kurbelarm	1	1	
535	955	121	A		Kurbelarm	1	2	
N	902	291	02		Sechskantbundmutter M8	1	3	
N	010	212	26		Sechskantschraube M6x12	3	4	
6X1	955	325			Antriebsstange links	1	5	
6X1	955	326	A		Antriebsstange rechts	1	6	
6X1	955	409	A		Aero-Wischerarm links	1	7	
6X1	955	410	A		Aero-Wischerarm rechts	1	7	
6X1	955	425	B		Aero-Wischerblatt links	1	8	
6X1	955	425	C		Aero-Wischerblatt rechts	1	8	
N	011	558	11		Scheibe 8,4x15x1,6	2	9	
N	011	151	3		Sechskantmutter M8	2	10	
1J0	955	205	A	01C	Kappe	2	11	
6X1	955	603	A		Scheibenwischeraufnahme	1	12	
701	955	754			Tülle 14x9,5	3	13	
701	955	756			Buchse	3	14	
N	011	524	23		Scheibe A6,4x12,5x1,6	3	15	
N	014	344	1		Sechskantbundschraube M6x18	3	16	
N	038	505	1		Spreizniet B5x7,9	1	17	

VWMotorsport.info

Katalog

Lupo BTC 1600

Batterie **Battery**

VWMotorsport.info

VOLKSWAGEN Racing

Lupo BTC 1600

Scheibenwaschanlage — Windscreen Washsystem

Teilenummer *Part Number*				Bezeichnung *Item*	Stck. *pc.s*	PDM *Nr.*	Preis(€) *Price(€)*
433	955	453	A	Wischwasservorratsbehälter	1	1	
1J0	955	651		Wischwasserpumpe	1	2	
N	020	150	5	Schlauch	1		
				Bundschraube M8 x 1,5	3	4	
171	955	775		Halter	1		
				Verbindungschlauch	6	12	
1J0	955	873	A	Y - Stück	1		
				Winkelstück	2		
6E0	955	985		Spritzdüse	2		
431	955	465	A	Gummidichtung	1		
1H0	955	455		Deckel	1		
443	955	465		Gummidichtung Pumpe	1		

Leitungssätze — Wiring Loom

Teilenummer *Part Number*				Bezeichnung *Item*	Stck. *pc.s*	PDM *Nr.*	Preis(€) *Price(€)*
6XC	971	012		Leitungssatz Innenraum, geändert	1		
6E0	971	140		Leitungssatz Innenraum	1		
6XC	971	045		Motorraumkabelbaum	1		
6XC	971	210		Adapter Zündspule	1		
6XC	971	032		Leitungssatz Anlasser-Generator	1		
6XC	971	535		Leitungssatz Adapter Laptimer	1		
6XC	971	134		Leitungssatz Starthilfe	1		
6XC	971	240		Leitungssatz Batterie-Karosse	1		
6XC	971	229		Leitungssatz Anlasser-Hauptschalter	1		
6XC	971	081		Leitungssatz Getriebe-Karosse	1		
6XC	971	441		Leitungssatz Bezinpumpe	1		

Batterie — Battery

Teilenummer *Part Number*				Bezeichnung *Item*	Stck. *pc.s*	PDM *Nr.*	Preis(€) *Price(€)*
FVW	915	105		Batterie Red Top 25	1		
N	102	575	01	Schraube M10 x 25	4	2	
				Batterie Haltebügel mit Schrumpfschlauch	2	3	
				Moosgummi		4	
				Einschweißgewinde M10	4	5	

VWMotorsport.info

Katalog

VOLKSWAGEN Racing

Lupo BTC 1600

Drehmomente / Torque

Kupplung / Clutch

Teilenummer *Part Number*	Bezeichnung *Item*	Stck. *pc.s*	Drehmoment *Torque*
02A 141 777	Kugelzapfen	1	20Nm

Befestigung Motor und Getriebe / Engine and Gearbox Mounts

Teilenummer *Part Number*	Bezeichnung *Item*	Stck. *pc.s*	Drehmoment *Torque*
N 101 418 01	Sechskantschraube M12x1,5x100	4	120 Nm

Getriebegehaeuse / Gearbox Housing

Teilenummer *Part Number*	Bezeichnung *Item*	Stck. *pc.s*	Drehmoment *Torque*
012 301 127 F	Verschlussschraube M24x1.5	2	25 Nm
N 909 291 01	Zylinderschraube mit Innenvielzahnkopf M6x60x47	17	5Nm + 90°
N 908 973 04	Zylinderschraube Mit Innenvielzahnkopf M6x20.5	5	5Nm + 90°

Raeder und Wellen / Gears and Shafts

Teilenummer *Part Number*	Bezeichnung *Item*	Stck. *pc.s*	Drehmoment *Torque*
N 908 973 04	Zylindershcraube mit Innenvielzahnkopf	6	5Nm+90°

Schaltung / Shift Mechanism

Teilenummer *Part Number*	Bezeichnung *Item*	Stck. *pc.s*	Drehmoment *Torque*
N 908 973 04	Zylinderschraube mit Innenvielzahnkopf M6x20.5	2	5Nm+90°
N 909 290 01	Zylinderschraube mit Innenvielzahnkopf M6x40x27	2	5Nm+90°
N 908 973 04	Zylinderschraube mit Innenvielzahnkopf M6x20.5	2	5Nm+90°
N 900 744 01	Sechskantmutter, selbstsichernd M8	1	23Nm

Ausgleichgetriebe Triebsatz / Differential

Teilenummer *Part Number*	Bezeichnung *Item*	Stck. *pc.s*	Drehmoment *Torque*
003 507 327	Zylinderschraube mit Innensechskantkopf M8x72	1	25Nm Loctite Mittelfest

Querlenker / wishbone

Teilenummer *Part Number*	Bezeichnung *Item*	Stck. *pc.s*	Drehmoment *Torque*
N 101 277 06	Sechskantbundschraube M8x26	6	35 Nm
N 103 199 01	Sechsk.schraube hi M12x1,5x80	2	50 Nm + 90°
N 102 415 03	Sechskantbundschraube M10x70	2	65 Nm

Radlagergehäuse / Upright

Teilenummer *Part Number*	Bezeichnung *Item*	Stck. *pc.s*	Drehmoment *Torque*
N 101 740 02	Sechskantbundschraube BM12x1,5x58	4	110 Nm

VWMotorsport.info

VOLKSWAGEN Racing

Lupo BTC 1600

Gelenkwelle / Driveshaft

Teilenummer *Part Number*				Bezeichnung *Item*	Stck. *pc.s*	Drehmoment *Torque*
893	407	237		Zylinderschraube mit Innenvielzahnkopf M8x48	12	45 Nm
N	905	876	02	Zwölfkantbundmutter M20x1,5	2	170 Nm

Federung, Stoßdämpfer / Suspension, Shock absorber

Teilenummer *Part Number*				Bezeichnung *Item*	Stck. *pc.s*	Drehmoment *Torque*
N	901	163	01	6kt-Schraube M8 x22	4	20 Nm

Lenksäule / Steering Column

Teilenummer *Part Number*				Bezeichnung *Item*	Stck. *pc.s*	Drehmoment *Torque*
N	010	335	12	Sechskantschraube M8x35x15	2	30

Lenkgetriebe / Spurstange / Steering Rack

Teilenummer *Part Number*				Bezeichnung *Item*	Stck. *pc.s*	Drehmoment *Torque*
N	903	213	02	Sechskantmutter M12 x 1,5	4	70 Nm
N	011	113	5	Sechskantmutter BM14x1,5	2	80 Nm + Blau loctite
N	906	330	02	Sechskantbundschraube M8x80	4	35

Fußhebelwerk / Pedal Box

Teilenummer *Part Number*				Bezeichnung *Item*	Stck. *pc.s*	Drehmoment *Torque*
N	102	400	01	Sechskantbundschraube M8x32-W	2	20 Nm

VWMotorsport.info

Katalog

VOLKSWAGEN Racing

Lupo BTC 1600

Katalogzusatzdaten **Catalogue Supplementary Data**

DMSB – 1600 Reglement

DMSB
DEUTSCHER MOTOR SPORT BUND E.V.

TECHNISCHE BESTIMMUNGEN FÜR DIE GRUPPE

DMSB-1600

Stand: 20.11.2001

Ab dem 01.01.2002 gelten folgende Bestimmungen:

VWMotorsport.info

1 Zugelassene Fahrzeuge

Ausschließlich Tourenwagen mit gültiger FIA-Homologation in Gruppe N und max. 1600 cc Hubraum oder gültiger DMSB-Homologation in Gruppe DMSB-1600.
1.2 Es sind nur Fahrzeuge mit Zweiradantrieb (Heck- oder Frontantrieb) zugelassen.
1.3 Fahrzeuge mit aufgeladenen Motoren sind nicht zugelassen.
1.4 Fahrzeuge, deren Motor serienmäßig mehr als zwei Drosselklappen zur Lastregelung hat, sind nicht zugelassen. Drosselklappen, welche die Länge bzw. die Durchmesser der Ansaugkanäle in einem variablen Ansaugrohr verändern, zählen nicht zu den lastregelnden Drosselklappen.
1.5 Der DMSB behält sich vor, von vorgenannten Punkten abweichende Fahrzeuge, auch ohne Angabe von Gründen, zuzulassen oder abzulehnen.

2 Homologation

Für FIA-homologierte Gruppe-N-Fahrzeuge gilt folgendes:

- Liefervarianten (Homologationsnachträge des Typs VF), welche in der Gruppe A oder Gruppe N homologiert sind, gelten auch für die Gruppe DMSB-1600.

Ausstattungsvarianten (Homologationsnachträge des Typs VO) zum Homologationsblatt der Gruppe A und der Gruppe N gelten nicht für die Gruppe DMSB-1600 außer für:

- Schiebe-/Sonnendach,
- Überrollvorrichtung,
- 2-/4-Tür-Versionen.

Lupo BTC 1600

Homologationsnachträge des Typs VK und WR aus dem Gruppe N- und A-Homologationsblatt sowie Nachträge für die FIA-Gruppe Super Production gelten nicht in der Gruppe DMSB-1600.

Homologationsnachträge des Typs ET und ES welche im Gruppe A-Homologationsblatt seit dem 01.01.1997 genehmigt sind, sind in der Gruppe DMSB-1600 erlaubt.

Hinweis: Ältere ET- bzw. ES-Nachträge sind in der Gruppe DMSB-1600 nur zulässig, wenn diese auch im Gruppe N-Homologationsblatt erfasst sind.

In ES-Nachträgen der DMSB-1600-Homologation aufgeführte Teile, dürfen auch einzeln angewendet werden.

3 Erlaubte oder vorgeschriebene Änderungen und Einbauten

Jede nicht ausdrücklich in diesem Reglement erlaubte Änderung ist verboten.
Eine erlaubte Änderung darf keine unerlaubte Änderung nach sich ziehen.

Es dürfen lediglich Arbeiten durchgeführt werden, die zum normalen Unterhalt des Fahrzeuges gehören oder dem Ersetzen von durch Verschleiß oder Unfall schadhaft gewordenen Teilen dienen.

Änderungen und Einbauten dürfen nur innerhalb des nachfolgend bestimmten Rahmens durchgeführt werden. Über diese erlaubten Änderungen hinaus dürfen durch Verschleiß oder Unfall schadhaft gewordene Teile nur durch identische Originalteile ersetzt werden.

Zur Ermittlung der Temperatur von Betriebsstoffen (z.B. Getriebeöl, Differentialöl) dürfen in die jeweiligen Gehäuse zur Aufnahme der Temperatursensoren Bohrungen/Gewindebohrungen mit einem maximalen Durchmesser von 14 mm angebracht werden.

Muttern, Bolzen, Schrauben, Schraubensicherungen und Unterlegscheiben: Am gesamten Fahrzeug darf jede Mutter und jeder Bolzen durch eine andere Muter oder einen anderen Bolzen ersetzt werden, vorausgesetzt, dass die Materialfamilie beibehalten wird. Die Schrauben dürfen durch andere mit gleichen oder größeren Durchmesser ersetzt werden, jedoch muss die serienmäßige Gewindesteigung und die Materialfamilie beibehalten werden und die Zugfestigkeit muss mindestens der serienmäßigen entsprechen. Ausschließlich bei Blechschrauben ist die Gewindesteigung freigestellt. Schraubensicherungen und Unterlegscheiben sind freigestellt.

Die Fahrzeuge müssen diesem Reglement entsprechen, ansonsten in allen Punkten serienmäßig sein sowie anhand der Angaben in der Grundhomologation identifizierbar sein.

Es gelten die Artikel 251 und 252 des Anhang J zum ISG der FIA, jedoch haben die in diesen Bestimmungen geregelten Dinge Vorrang.

4 Mindestgewicht

Katalog

VWMotorsport.info

Lupo BTC 1600

Das Mindestgewicht des Wettbewerbsfahrzeugs einschließlich Fahrer, bekleidet mit vollständiger Rennausrüstung, beträgt:

für Fahrzeuge mit Frontantrieb:	950 kg
für Fahrzeuge mit Heckantrieb:	980 kg

Dieses Mindestgewicht, welches sich gegebenenfalls noch um das Platzierungsgewicht erhöht, muss das Wettbewerbsfahrzeug, so wie es die Ziellinie überquert oder aber zu jedem Zeitpunkt einer Veranstaltung, einhalten.

Es ist erlaubt, dem Fahrzeug Ballast zuzufügen, um damit den Gewichtsvorschriften zu entsprechen. Dieser Ballast muss aus festen, einheitlichen Blöcken bestehen. Er muss mittels Werkzeug auf dem Boden des Fahrgast- oder des Kofferraums befestigt sein und einer Beschleunigung/Verzögerung von mindestens 25 g standhalten können. Eine einfache Verplombungsmöglichkeit der Zusatzgewichte muss gewährleistet sein.

Die ggf. vorgeschriebenen Platzierungsgewichte müssen sich während des Trainings und des Wettbewerbes im Innenraum des Fahrzeugs auf der Beifahrerseite in einem Stahlblechbehälter mit einem Mindestvolumen von 8000 cm³ befinden. Die Wandstärke der Seitenwände und des Deckels muss mindestens 2 mm betragen.

Dieser Behälter muss auf dem Bodenblech angebracht und mit diesem verschweißt sein. Er muss durch einen verschraubbaren, stabilen Deckel verschließbar sein und eine Plombierung ermöglichen. Die Gewichte im Behälter müssen zusätzlich befestigt sein. Falls der Deckel zur Befestigung der Gewichte dient, muss er entsprechend stabil, mit mindestens 4 Befestigungsschrauben verschließbar sein und eine Plombierung ermöglichen. Die Befestigung des Behälters, des Deckels und der Gewichte ist so auszulegen, dass eine Belastung von mindestens 25 g ohne Beschädigung möglich ist. Der Mindestdurchmesser für die Befestigungsschrauben ist 8 mm, Mindest-Qualität 10.9. Falls es notwendig ist, muss der Boden mit einer Verstärkungsplatte versehen werden.

Vorstehend beschriebener Stahlblechbehälter muss bei der TC 1600 in jedem Fahrzeug vorhanden sein, unabhängig davon, ob sich ein Platzierungsgewicht ergeben hat oder nicht.

www.motorsport.info

5 Motor

Der maximal zulässige Hubraum beträgt 1600 cm³.

Zum homologierten Maß der Zylinderbohrung (Punkt 314 im Homologationsblatt) wird eine Herstellertoleranz von 0,05 mm am Feuersteg und eine Verschleißtoleranz von max. 0,5 mm unterhalb des Feuersteges akzeptiert, vorausgesetzt, der Gesamthubraum von 1600 cm³ wird nicht überschritten.

Ausschließlich zum Zwecke des Ventilfreiganges darf am serienmäßigen Kolbenboden örtlich Material zur Einarbeitung von Ventiltaschen entfernt werden. Das daraus resultierende Kolbenmindergewicht ist zulässig.

Katalog

Unbenutzte Halter, welche verschraubt sind und sich außerhalb des Motorblocks und des Zylinderkopfes befinden, dürfen entfernt werden.

Die Verwendung von Titan, Keramik, Magnesium, Verbundwerkstoffe oder verstärktes Fiberglas ist verboten, es sei denn, die Teile entsprechen exakt dem originalen Material. Vorstehende Materialeinschränkung gilt jedoch nicht für das Ansaugsystem vor dem Drosselklappengehäuse und für die Luftführungsteile vor dem Wasserkühler.

5.1 Zündung

Fabrikat und Typ der Zündkerzen, Drehzahlbegrenzer, Hochspannungskabel und Zündungskomponenten sind freigestellt.

5.2 Kühlsystem

Der Thermostat ist freigestellt, ebenso das Kontrollsystem und die Temperatur, welche den Ventilator einschalten. Das Verschlusssystem des Kühlers ist freigestellt.

Wasserkühler einschließlich deren Luftführungen sind freigestellt, solange die Wasserkühler am originalen Einbauort verbleiben und keinerlei Karosserieänderungen zum Einbau von Wasserkühler und Luftführungen gemacht werden.

Serienmäßige Kühlwasserausgleichsbehälter dürfen durch andere ersetzt werden. Werden serienmäßige Kühlwasserausgleichsbehälter entfernt, dürfen dem Motorkühlsystem Ausgleichsbehälter mit einem maximalen Gesamtfassungsvermögen von 2 Liter hinzugefügt werden.

Der Anbringungsort der Kühlwasserausgleichsbehälter muss sich innerhalb des Motorraumes befinden. Darüber hinaus sind diese Kühlwasserausgleichsbehälter freigestellt.

Die Kühlwasserleitungen, welche sich außerhalb des Motors und dessen Hilfsaggregate befinden, sind freigestellt. Somit ist z.B. die Verwendung von Leitungen aus einem anderen Material und einem anderen Durchmesser zulässig. Jedoch beinhaltet diese Freistellung nicht, dass Systeme wie z.B. Heizungsanlagen oder Saugrohrvorwärmung stillgelegt werden (vgl. Art. 3). Der Innen-

durchmesser der Leitungen für Vorwärmsysteme der Gemischaufbereitung, z.B. Saugrohrvor-wärmung darf den serienmäßigen Innendurchmesser über- aber nicht unterschreiten.

Kühlerventilatoren sind freigestellt.

Ölkühler sowie deren erforderlichen Anschlüsse für Hin- und Rücklaufleitungen an den Schmierölkreislauf sind freigestellt, jedoch darf die Karosserie nicht verändert werden. Die Montage von Ölkühlern außerhalb der Karosserie ist nur unterhalb einer horizontalen Ebene durch die Radnabenmitte erlaubt. Sie dürfen jedoch, von oben gesehen, nicht über den Gesamtumfang des Fahrzeuges hinausragen.

5.3 Gemischbildung

www.motorsport.info

Katalog

Es dürfen serienmäßig maximal 2 Drosselklappen zur Lastregelung vorhanden sein. Es ist erlaubt den Gaszug zu verdoppeln oder durch einen anderen, beliebigen zu ersetzen.

Einspritzanlage: Die Originaleinspritzanlage muss beibehalten werden, jedoch ist die elektronische Steuereinheit der Einspritzanlage freigestellt. Außerdem muß eine elektronische Drosselklappensteuerung durch eine mechanische Betätigung ersetzt werden.

Sensoren und Schalter der elektronischen Steuereinheit sind freigestellt. Für die Sensoren dürfen freigestaltete Geberräder geschaffen bzw. vorhandene Geberräder umgestaltet werden. Eine Lambda-Sonde einschließlich einer aktiven Lambda-Regelung ist vorgeschrieben.

Die Einspritzdüsen sind freigestellt, sofern deren Arbeitsprinzip und deren Anbringungsort (einschließlich Anschlussmaße) nicht verändert werden.

Alle diese erlaubten Maßnahmen dürfen keinen Einfluss auf die zugeführte Luftmenge haben.

Hinsichtlich Drehzahlsignale und deren Übermittlung dürfen dem Motormanagement ausschließlich Signale der Motordrehzahl zugeführt und angeschlossen werden**.**

VWMotorsport.info

5.4 Luftfilter

Alle dem Motor zugeführte Verbrennungsluft muss durch ein Luftfiltergehäuse geleitet werden. Die Luftführungen vor dem Luftfiltergehäuse sind freigestellt. Die Luftleitung stromabwärts vom Luftfiltergehäuse bis zum Drosselklappengehäuse ist freigestellt.

Das Luftfiltergehäuse ist unter folgenden Bedingungen freigestellt:

- Nur **ein** Luftfiltergehäuseeinlass mit einem Durchmesser von max. 80 mm bzw. mit einer Gesamtfläche von max. 50 cm² ist erlaubt.
- Ein in seiner Gestalt freigestellter, Staubpartikel filtrierender Filtereinsatz muss im Luftfiltergehäuse vorhanden sein. Durch diesen muss die gesamte Ansaugluft geführt werden.
- Nur ein Luftfiltergehäuseauslaß ist erlaubt.

Der Einbauort des Luftfiltergehäuses innerhalb des Motorraumes ist freigestellt.

5.5 Schmierung

Ölleitbleche in der serienmäßigen Ölwanne sind freigestellt. Das Volumen der Ölwanne darf im Vergleich zur Serie um max. 2 Liter vergrößert werden, wobei dazu die serienmäßige Ölwanne örtlich modifiziert werden darf.

Das serienmäßige Ölsaugrohr darf durch ein anderes ersetzt werden. Das Öl muss allein durch Schwerkraft vom Öl-Catchtank zum Motorblock bzw. der Ölwanne zurückfließen.

Ein Ölhobel darf zwischen der Fläche der Ölwannendichtung und dem Motorblock hinzugefügt werden unter der Voraussetzung, dass der Abstand zwischen Ölwannen-Dichtfläche und Motorblock-Dichtfläche sich um maximal 6 mm erhöht. Ölversorgungsleitungen

Katalog

im Motorblock und Zylinderkopf dürfen durch Materialhinzufügung ganz oder teilweise verschlossen werden.

Der Austausch des Ölfiltereinsatzes ist frei vorausgesetzt, dass der neue Filtereinsatz die gleiche Charakteristiken wie der serienmäßige hat. Schraubbare Ölfiltereinsätze dürfen anstelle von Filterpatronen verwendet werden, wenn folgendes beachtet wird:

Marke und Hersteller der Ölfilter ist frei.
Die Abmessung des Ölfilters ist frei, vorausgesetzt, dass die serienmäßigen Abmessungen des Befestigungsflansches für den Filter beibehalten werden.
Es dürfen weder die Ölfilterpatrone noch der Filtereinsatz entfernt werden.
Die Ölpatrone oder der Ölfiltereinsatz muss Schmutzpartikel filtrieren, der Öldurchsatz darf größer sein als der des Originalölfilters.
Der komplette Ölstrom muss durch die Filterpatrone oder den Filtereinsatz geleitet werden.

Zum Zwecke der Anbringung der Ölkühleranschlüsse und Temperaturgeberanschlüsse darf das Ölfiltergehäuse bearbeitet werden. Des weiteren ist ein Adapter zwischen Ölfilter und Ölfiltergehäuse oder zwischen Ölfiltergehäuse und Motorblock erlaubt, welcher auch Ölkühleranschlüsse und Temperaturgeberanschlüsse haben darf.

Öl-Wasser-Wärmetauscher sind freigestellt.

Ein Luft/Öl-Abscheider darf außerhalb des Motors (Mindestvolumen 1 Liter) gemäß Zeichnung 4 eingebaut werden. Das Öl muss allein durch Schwerkraft vom Öl-Catchtank zum Motor zurückfließen. Die Gase müssen in den Ansaugtrakt zurückgeführt werden.

Zum Zwecke der Anbringung von Öltemperatursensoren (Getriebegehäuse, Differentialgehäuse usw.) dürfen im betreffenden Gehäuse je eine Öffnung oder Gewindebohrung von max. 14 mm angebracht werden.

VWMotorsport.info

5.6 Zylinderkopf

Das Material der Zylinderkopfdichtung ist frei.

Zum Zwecke der Überholung darf die Zylinderkopfdichtfläche geplant werden. Jedoch muss die Summe aus dem Maß der Mindesthöhe des Zylinderkopfes (Punkt 321c im Homologationsblatt) und dem Maß der Stärke der angezogenen Zylinderkopfdichtung (Punkt 322 im Homologationsblatt) beibehalten bleiben. Ausschließlich zu diesem Zweck darf eine entsprechend dickere Zylinderkopfdichtung als die Originale verwendet werden. Das Mindestgesamtvolumen eines Verbrennungsraumes (Punkt 308 im Homologationsblatt) darf durch diese Maßnahme nicht unterschritten werden.

Ventilfedern sind freigestellt, jedoch müssen sie aus Stahl bestehen. Die Vorspannung darf durch Hinzufügung durch Unterlegscheiben geändert werden. Ventilfederteller sind freigestellt.

Die Nockenwelle/n ist/sind freigestellt, jedoch muss die Anzahl der Nockenwellen beibehalten werden. Die Anzahl und der Durchmesser der Lager muss beibehalten werden.

Der Ventilhub, wie in Artikel 326.e des Homologationsblattes beschrieben, darf geändert werden, jedoch darf er 9,4 mm nicht überschreiten (dies ist das Maximum ohne weitere

Katalog

Toleranz). Falls das Fahrzeug mit einem größeren Ventilhub homologiert ist, muss die Nockenwelle dermaßen geändert werden, dass der Ventilhub 9,4 mm nicht überschreitet. Falls original ein Ventilspiel-Ausgleichssystem vorhanden ist, darf es mechanisch neutralisiert werden.

Ventilspiel-Ausgleichsscheiben zwischen Stößel und Ventilschaft sind freigestellt.

Der originale Hydrostößel muss verwendet werden. Das Hydroelement darf durch ein starres Element ersetzt werden. Die Anbringung von max. 4 Ölausgleichsbohrungen je Stößelgehäuse mit jeweils max. 5 mm Durchmesser am Stößelgehäuse sowie das Schließen oder Reduzieren der Ölbohrungen für die Ölversorgung ist erlaubt.

Variable Nockenwellen- und Ventilsteuersysteme (Variation der Steuerzeiten der Nockenwelle) sind verboten. Falls das Fahrzeug mit einem solchen System homologiert ist, muss es durch Demontage oder Blockierung unwirksam gemacht sein.

Die Nockenwellen-Räder sind freigestellt, sofern der/die serienmäßige/n Zahnriemen bzw. die serienmäßige/n Steuerkette/n zum Antrieb der Nockenwellen verwendet werden.

Ansaug- und Abgaskanäle im Zylinderkopf und die Kanäle im Einlasskrümmer dürfen gemäß den Bestimmungen des Art. 255.5, Anhang J zum ISG nachgearbeitet werden, jedoch müssen die Maße im Homologationsblatt eingehalten werden. Des weiteren dürfen die Ventilsitzringe im Zylinderkopf durch Materialabnahme bearbeitet werden. Das Material der Ventilführungen ist freigestellt. Die Ventilführungen dürfen kanalseitig durch Materialabnahme bearbeitet werden.

VWMotorsport.info

5.7 Schwungrad/Kurbelwelle

Das Gewicht des Schwungrades muss mindestens 5000 g betragen. Das serienmäßige Schwungrad darf ausschließlich durch Materialabnahme – auch Gewindebohrungen einbringen - auf das erlaubte Mindestgewicht gebracht werden. Der Außendurchmesser der Reibfläche für die Kupplungsscheibe und der Anlasserzahnkranz dürfen gegenüber dem Serienteil nicht verändert werden. Weiterhin muss es möglich sein, die Serienherkunft des Schwungrades wiederzuerkennen.

Falls das Fahrzeug serienmäßig mit einem Zweimassen-Schwungrad ausgerüstet ist, darf dies durch ein einteiliges Schwungrad, hergestellt aus eisenhaltigem Material, ersetzt werden. Der Außendurchmesser für die Reibfläche der Kupplungsscheibe und der Anlasserzahnkranz dürfen gegenüber dem Serienteil nicht verändert werden.

Das Schwungrad und die Kurbelwelle dürfen feingewuchtet werden.

5.8 Abgasanlage

Die Abgasanlage ist ab Zylinderkopf freigestellt.

Es dürfen jedoch 95 + 2 dB(A) + 3%, gemessen nach DMSB-Nahfeldmessmethode, nicht überschritten werden.

Katalog

Die Lambda-Sonde/n darf maximal 20 cm hinter der Zusammenführung der einzelnen Abgasrohre oder muss am Originalplatz angeordnet sein.

Ein vom DMSB für diese Hubraumklasse homologierter Katalysator ist vorgeschrieben.

Der Austritt der Abgase muss sich am Fahrzeugheck befinden und nach hinten gerichtet sein. Die Abgase müssen am Fahrzeugheck mit einen Abstand von 0 bis minus 10 cm zur Heckkante austreten (*Zeichnung 1*).

5.9 Motor- und Getriebeaufhängung

Motor- und Getriebeaufhängungselemente dürfen gegen andere, unter Beibehaltung der serienmäßigen Anschlussmaße ausgetauscht werden, ohne dass sich die Einbaulage des Motors ändert.

6 Kraftübertragung

6.1 Getriebe

Sequentiell schaltbare Getriebe sind nicht erlaubt.

Zugelassen sind nur homologierte Seriengetriebe mit max. 5 schaltbaren/funktionstüchtigen Vorwärtsgängen und einen funktionstüchtigen Rückwärtsgang.

Falls das serienmäßige Schaltgetriebe mehr als 5 Vorwärtsgänge hat, müssen die Übersetzungen ab dem 6. Gang durch Wegnahme der Verzahnung unschaltbar gemacht werden.

Die Gangwechsel müssen ausschließlich auf mechanischem Wege erfolgen, wobei eine H-Schaltung vorgeschrieben ist. Der Schalthebel muss sich mit einer Toleranz von 100 mm in der Fahrzeugmitte (Längsachse) seitlich des Fahrersitzes befinden. Adaptionsmaßnahmen an der Karosserie sind zur Montage der Schaltbetätigung erlaubt, sofern diese gegen keinen anderen Reglementspunkt verstoßen. Darüber hinaus sind die Betätigungsvorrichtungen zum Gangwechsel freigestellt.

Es muss das homologierte Seriengehäuse verwendet werden. Das serienmäßige Getriebegehäuse darf innen und außen durch verschraubte oder verschweißte Materialhinzufügung örtlich verstärkt werden. Optisch muss jederzeit klar erkennbar sein, dass es sich um das homologierte Seriengehäuse handelt.

Die originalen Befestigungspunkte am Motor müssen beibehalten werden.

Ein Getriebeölkühler mit zugehöriger Umwälzpumpe sowie den erforderlichen Leitungen ist zulässig. Hierzu dürfen in das serienmäßige Getriebegehäuse maximal zwei Bohrungen für die Anschlüsse eingebracht werden. Diese Bohrungen dürfen ausschließlich zum Anschluß der Hin- und Rücklaufleitung des Ölkühlkreislaufes dienen.

www.motorsport.info

Katalog

6.2 Kupplung

Die Kupplungsscheibe ist mit Ausnahme der Anzahl freigestellt. Außerdem muß der Durchmesser der Kupplungsscheibe mindestens 180 mm betragen.

Der Kupplungsautomat bzw. die Druckplatte ist freigestellt, jedoch muss der serienmäßige Typ, das serienmäßige Arbeitsprinzip, der serienmäßige Federtyp und die serienmäßige Befestigung – serienmäßige Befestigungsschrauben auch hinsichtlich ihrer Anzahl - beibehalten werden. Der serienmäßige Außendurchmesser der Druckplatte darf unter, aber nicht überschritten werden. Es ist jedoch erlaubt, neu geschaffene Gewindebohrungen am Schwungrad für die Befestigung heranzuziehen.

Das Kupplungsseil darf durch ein anderes Kupplungsseil ausgetauscht werden.

Eine serienmäßig vorhandene automatische Kupplungseinstellvorrichtung darf durch eine mechanische Einstellvorrichtung ersetzt werden und umgekehrt.

Das Kupplungsausrücklager ist freigestellt.

6.3 Differential

Es muß die in der Grundhomologation (Position 605.c) angegebene Achsübersetzung verwendet werden. Darüber hinaus darf auch eine vom DMSB homologierte Achsübersetzung verwendet werden.

Jede Art von Differentialsperren sind verboten. Serienmäßig vorhandene Sperren müssen ausgebaut werden.

Die Ausführung der Zahnräder (z.B. Material oder Art der Verzahnung) ist freigestellt.

Hinweis: Der Fahrzeughersteller oder Generalimporteur hat die Möglichkeit max. eine nicht serienmäßige Achsübersetzung über den DMSB zu homologieren. Die Gesamtzahl der möglichen Übersetzungen beträgt zwei. Dies ist auch dann auf zwei begrenzt, wenn später weitere Übersetzungen in die Serie einfließen sollten.

Ein Differentialölkühler mit zugehöriger Umwälzpumpe und Leitungen ist zulässig. Hierzu dürfen in das serienmäßige Gehäuse maximal zwei Bohrungen für die Anschlüsse eingebracht werden. Diese Bohrungen dürfen ausschließlich zum Anschluss der Hin- und Rücklaufleitungen des Ölkühlkreislaufes dienen.

6.4 Traktionskontrolle

Jede Art von Traktionskontrolle ist verboten.

7 Radaufhängung

7.1 Vorderachse

VWMotorsport.info

Lupo BTC 1600

Die serienmäßigen Lagerelemente der Radaufhängung dürfen gegen andere Elemente (z.B. Silentbuchsen aus härterem Gummi, Aluminiumbuchsen, Uniballgelenke) ausgetauscht werden.

Die serienmäßigen Radaufhängungsteile dürfen, mit Ausnahme der Anbringung von Ringnuten und einer Verdrehsicherung mittels Schraube, Kerbstift oder max. 4 Punktschweißungen je Lagerelement diesbezüglich nicht geändert werden. Das bedeutet, dass nach dem Entfernen der Lagerelemente die serienmäßigen Lagerelemente (z.B. die serienmäßigen Silentbuchsen) in das jeweilige Radaufhängungsteil funktionstüchtig montiert werden können.

An der Vorderachse sind die oberen Stützlager von Feder-Dämpferbein-Einheiten (Prinzip McPherson) unter der Voraussetzung freigestellt, dass die serienmäßigen karosserieseitigen Befestigungspunkte beibehalten werden und eine Verstellmöglichkeit bezüglich des serienmäßigen Befestigungspunktes räumlich innerhalb von max. 20 mm möglich ist. Das bedeutet, dass das Stützlager fest oder verstellbar eine exzentrische Lage des oberen Befestigungspunktes, bezogen auf dessen Originalposition, von max. 20 mm ergeben darf. Änderungen an der Karosserie sind nicht erlaubt, jedoch dürfen zur Befestigung des oberen Stützlagers maximal drei Schraubenbohrungen mit einem maximalen Durchmesser von je 10,5 mm am Stoßdämpferdom angebracht werden, falls serienmäßig weniger oder keine Schraubenbohrungen für die Befestigung des oberen Stützlagers vorhanden sind. Ferner darf der Durchmesser der zentralen serienmäßigen Federdomöffnung auf max. 90 mm vergrößert werden. Eine Sturzverstellung an der Vorderachse darf bei mit dem Radnabengehäuse verschraubten Federbeinen auch über diese Verschraubung erzielt werden.

Der lenkungsseitige Lenkeinschlag ist freigestellt.

VWMotorsport.info

7.2 Hinterachse

Die serienmäßigen Lagerelemente der Radaufhängung dürfen gegen andere Elemente (z.B. Silentbuchsen aus härterem Gummi, Aluminiumbuchsen, Uniballgelenke) ausgetauscht werden. Die serienmäßigen Radaufhängungsteile dürfen, mit Ausnahme der Anbringung von Ringnuten und einer Verdrehsicherung mittels Schraube, Kerbstift oder max. 4 Punktschweißungen je Lagerelement diesbezüglich nicht geändert werden. Das bedeutet, dass nach dem Entfernen der Lagerelemente die serienmäßigen Lagerelemente (z.B. die serienmäßigen Silentbuchsen) in das jeweilige Radaufhängungsteil montiert werden können.

Hinweis zu Hinterachsen: Bei allen erlaubten Änderungen an der hinteren Radaufhängung dürfen keine Karosserieänderungen gemacht werden.

7.3 Stabilisator

Stabilisatoren dürfen unwirksam und/oder entfernt werden.

7.4 Radgeometrie

An der Vorderachse ist der Sturzwert freigestellt.

Katalog

Die Spurweite ist freigestellt. Radseitige Distanzscheiben dürfen unter Berücksichtigung des Artikels "8 - Räder und Reifen" verwendet werden.

Darüber hinaus ist die Radgeometrie im Rahmen der serienmäßig vorgesehenen Einstellmöglichkeiten freigestellt.

7.5 Verstärkung

Die Verstärkung der Radaufhängungsteile und deren Befestigungspunkte durch Materialhinzufügung ist erlaubt. Die Form der Verstärkungsteile ist frei. Die Verstärkungsteile dürfen auch mit Bohrungen versehen sein.

7.6 Federwegbegrenzung

An jeder Radaufhängung darf ein Fangband oder Fangseil angebracht werden. Zu diesem Zweck darf je eine max. 8,5 mm große Bohrung karosserieseitig als auch radaufhängungsseitig angebracht werden.

7.7 Federn

7.7.1 Schraubenfeder

Schraubenfedern sind unter Beachtung der nachfolgenden Bestimmungen freigestellt. Die Anzahl ist frei unter der Bedingung, dass die Federn in Reihe angeordnet sind und der Typ der Federn dem der serienmäßigen Feder entspricht. Die Form, Abmessungen und das Material der Federsitze sind freigestellt. Die Federsitze dürfen verstellbar sein, wenn die Verstelleinheit ein Bauteil des Federsitzes ist und von dem Radaufhängungsteil bzw. von der Karosserie getrennt ist (es kann entfernt werden). Änderungen an der Karosserie sind nicht zulässig, jedoch dürfen zur Befestigung des Federtellers an der Karosserie maximal drei Schraubenbohrungen mit einem maximalen Durchmesser von je 8,5 mm angebracht werden, falls serienmäßig weniger oder keine Schraubenbohrungen für die Befestigung vorhanden sind.

7.7.2 Blattfeder

Die Länge, Breite, Dicke und die vertikale Krümmung von Blattfedern sind freigestellt.

7.7.3 Drehstabfeder

Der Durchmesser von Drehstabfedern ist frei.

7.7.4 Sonstiges

Sicherungsvorrichtungen gegen ein Verschieben der Federn aus deren Aufnahmen sind erlaubt.

vwmotorsport.info

7.8 Stoßdämpfer

Die Stoßdämpfer sind freigestellt; jedoch darf eine Verstellmöglichkeit der Zug- und Druckstufe nicht vorhanden sein. Außerdem müssen Anzahl, Typ (Teleskop, Hebel etc.), Arbeitsprinzip (Hydraulik, Reibung etc.) und die unteren Befestigungspunkte beibehalten werden. Die Position der oberen Befestigungspunkte muss mit einer Toleranz von 20 mm beibehalten werden. Darüber hinaus sind Stoßdämpfer mit externen Druckspeicherbehälter nicht erlaubt.

Unter der Voraussetzung, dass der Stoßdämpfer keine führenden Funktionen hat, darf ein Silentblock durch ein Uniballgelenk ersetzt werden.

Gasdruckstoßdämpfer sind vom Arbeitsprinzip her als Hydraulikdämpfer zu betrachten.

Wenn es bei McPherson-Aufhängungen oder gleichartigen Konstruktionen zum Austausch des Dämpfungselementes notwendig ist, das Federbein auszuwechseln, so müssen die Ersatzteile den Originalteilen mechanisch gleichwertig sein und die gleichen Befestigungspunkte haben. Bei McPherson-Aufhängungen sind die Form, Abmessungen und das Material des Federsitzes freigestellt und er darf verstellbar sein.

Im Falle einer hydropneumatischen Radaufhängung können die Maße, Form und Material der Federelemente (Kugel) geändert werden, nicht jedoch deren Anzahl. Ein von außen regulierbares Ventil für die Federelemente (Kugel) darf hinzugefügt werden.

www.motorsport.info

7.9 Verstärkungsstreben

Verstärkungsstreben dürfen an den Befestigungspunkten der Aufhängung am Fahrzeugaufbau oder am Fahrgestell derselben Achse auf beiden Seiten der Längsachse des Fahrzeuges montiert werden, vorausgesetzt, dass sie abnehmbar und mit Schrauben befestigt sind. Die Entfernung zwischen einem Befestigungspunkt der Aufhängung und einem Verankerungspunkt der Strebe darf 100 mm nicht überschreiten, es sei denn, es handelt sich um eine mit der Überrollvorrichtung zugelassene Querstrebe oder um eine obere Strebe, die an einer McPherson-Aufhängung oder ähnlichem befestigt wird. Zur Befestigung von Querstreben zwischen oberen gleichen Achsanlenkpunkten dürfen je Seite zusätzlich drei Bohrungen mit einem maximalen Durchmesser von je 8,5 mm in die Karosserie eingebracht werden.

Im letzten Fall beträgt die maximale Entfernung zwischen einem Verankerungspunkt der Strebe und dem oberen Gelenkpunkt 150 mm. (Zeichnung 2)

Die Befestigungsösen für die Domstrebe (siehe Pfeil Zeichnung 2) dürfen mit der Karosserie verschweißt werden.

Abgesehen von diesen Punkten darf die Strebe nicht am Fahrzeugaufbau oder an mechanischen Teilen verankert sein.

8 Räder und Reifen

8.1 Räder (Radschüssel plus Felge)

Katalog

Die vorgeschriebene Radgröße beträgt 7" x 15". Die Räder dürfen ausschließlich aus Stahl oder Aluminiumlegierung bestehen und müssen einteilig sein. Darüber hinaus sind die Räder freigestellt.

Radbefestigungen mit Schrauben können durch Befestigungen mit Stehbolzen und Muttern ersetzt werden, vorausgesetzt, dass die Anzahl der Befestigungspunkte und der Durchmesser der schraubbaren Teile, wie oben erwähnt, beibehalten werden.

Es ist nicht erlaubt an den Rädern Luftextraktoren hinzuzufügen.

8.2 Reifen

Die Reifen sind freigestellt.

Der jeweilige Reifen inkl. Felgenhorn muss, senkrecht gemessen, oberhalb der Radmitte vom jeweiligen Kotflügel überdeckt werden.

8.3 Ersatzrad

Das Ersatzrad ist freigestellt.

9 Bodenfreiheit

Außer der Felge und/oder des Reifens darf kein Teil des Fahrzeuges den Boden berühren, wenn die Reifen an einer Seite des Fahrzeuges ohne atmosphärischen Luftüberdruck sind. Zur Überprüfung dieser Vorgabe werden die Reifenventileinsätze einer Seite entfernt.

Dieser Test muss auf einer ebenen Fläche durchgeführt werden. Dem Teilnehmer ist freigestellt, vor Überprüfung der Bodenfreiheit die Reifen von den Felgen zu demontieren.

Die Bodenfreiheit wird ohne Insassen ermittelt.

10 Bremsanlage

Die Bremsanlage für die Vorderräder ist freigestellt, vorausgesetzt, dass sie an den Originalbefestigungspunkten der Serienbremse angebracht wird und den nachfolgenden Bestimmungen entspricht:

- Es sind maximal 4 Bremskolben pro Rad/Bremssattel erlaubt.
- Der maximal zulässige Bremsscheibendurchmesser beträgt 296,5mm (inkl. Toleranz).
- Bremsscheiben müssen aus einem eisenhaltigen, metallischen Werkstoff bestehen.

Für die gesamte Bremsanlage gilt:

www.motorsport.info

- Der serienmäßige Hauptbremszylinder darf durch einen anderen Tandem-Hauptbremszylinder ersetzt werden.
- Bremsbeläge und deren Befestigung sind frei.
- Ein Bremskraft-Regelventil zwischen Vorderrad- und Hinterradbremsen ist erlaubt.
- Servobremsanlagen können abgeschaltet werden.
- Die serienmäßige Handbremse darf entfernt werden.
- Falls ein Fahrzeug serienmäßig mit ABS ausgestattet ist, muss das Steuergerät entfernt werden. Darüber hinaus dürfen alle zum ABS-System gehörenden Bauteile entfernt werden, solange der Artikel 253.4 des Anhang J, ISG, beachtet wird.
- Die Verlegung der Bremsleitungen ist unter Berücksichtigung des Artikels 253.3, Anhang J zum ISG, freigestellt. Bremsleitungen dürfen gegen Leitungen, die der Luftfahrtnorm entsprechen, ausgetauscht werden. Die Anordnung der zwei Bremskreise ist freigestellt. Pro Bremse ist eine Luftzuführung mit maximal 10 cm Innendurchmesser zulässig. Dieser Innendurchmesser muss auf mindestens 2/3 der Distanz zwischen Eintritts- und Auslassöffnung eingehalten werden.
- Bremsen-Schutzbleche dürfen entfernt oder in ihrer Form verändert werden.

Nur die nachfolgenden Befestigungspunkte dürfen für die Luftleitungen verwendet werden:

Serienmäßige Karosserieöffnungen, wie z.B. für Nebelscheinwerfer, dürfen als Lufteinlass für die Bremsenkühlung genutzt werden. Die Anbindung der Luftzuführung an serienmäßige Karosserieöffnungen ist freigestellt unter der Voraussetzung, dass diese Öffnungen unverändert bleiben. Sind keine serienmäßigen Karosserieöffnungen an einem Fahrzeug vorhanden, so dürfen im Frontstoßfänger 2 kreisrunde Öffnungen mit einem Durchmesser von maximal 10 cm geschaffen werden.

VWMotorsport.info

11 Karosserie

11.1 Karosserie außen

Nur homologierte, fest am Fahrzeug montierte und für öffentliche Straßen in der Bundesrepublik Deutschland zugelassene aerodynamische Hilfsmittel sind zugelassen.

Die Radkappen müssen entfernt werden.

Es ist erlaubt, die Kotflügelränder aus Stahlblech nach innen umzubördeln und/oder die Kunststoffränder der Kotflügel zu kürzen, welche im Inneren der Radläufe überstehen.

Scharfkantige Karosserieteile im Radhaus-Bereich, die die Reifen oder andere sich drehende Teile beschädigen könnten, dürfen umgebördelt werden.

Die geräuschdämpfenden Kunststoffe dürfen aus dem Inneren der Radhäuser ganz oder teilweise entfernt werden. Kunststoffteile in den Radhäusern dürfen durch andere Teile gleicher Form ersetzt werden.

Dämmmaterial bzw. Korrosionsschutzmittel dürfen entfernt werden.

Katalog

Lupo BTC 1600

Außenliegende Zierleisten dürfen entfernt werden. Alle Teile, die der äußeren Karosseriekontur folgen und weniger als 25 mm breit sind, werden als Zierleisten angesehen. Nur im unmittelbaren Bereich des Startnummernfeldes dürfen Zier-/Rammschutzleisten, die breiter als 25 mm sind, entfernt werden.

Stoßfängerhalterungen sind freigestellt, ohne dass die Karosserie, die Form und die Lage der Stoßfänger verändert werden.

Serienmäßige Karosserieöffnungen, wie z.B. für Nebelscheinwerfer, dürfen als Lufteinlass genutzt werden. Die Anbindung der Luftzuführung an serienmäßige Karosserieöffnungen ist unter der Voraussetzung freigestellt, dass diese Öffnungen unverändert bleiben.

Vor dem Öl- und Wasserkühler darf jeweils ein Metallgitter innerhalb des Motorraumes eingebaut werden. Diese Gitter dürfen ausschließlich dem Zwecke dienen, die Kühler vor Steinschlag zu schützen und dürfen keinen aerodynamischen Vorteil haben.

Pneumatische Schnellwagenheber sind erlaubt. An der Bodengruppe dürfen für diesen Zweck notwendige Änderungen durchgeführt werden, die jedoch keinen aerodynamischen Vorteil haben dürfen.

Scheibenwischerblätter dürfen durch andere ersetzt werden.

Je ein Außenrückspiegel links und rechts ist vorgeschrieben. Die Ausführung der Spiegel ist freigestellt, jedoch muss die Spiegelfläche eines Spiegels mindestens 90 cm² betragen, wobei ein Quadrat mit einer Kantenlänge von 6 cm in die Spiegelfläche passen muss.

Eine Verstärkung des aufgehängten Teiles ist erlaubt, wenn es sich dabei um Material handelt, welches der ursprünglichen Form folgt und mit dem Teil in Berührung ist.

Vorstehend erlaubte Verstärkungen des "aufgehängten" Teils lassen z.B. eine Verstärkung der kompletten Karosserie durch Schweißung oder durch Hinzufügung von zusätzlichem Material zu. So darf z.B. ein zweiter Fahrwerksdom über den Originaldom gesetzt und verschweißt werden. Bei Hinzufügen von jeglichem Material muss prinzipiell gewährleistet sein, dass dieses Material der Form des Originalteils folgt und mit ihm Kontakt hat. Unter "aufgehängte Teile" sind die Teile zu verstehen, die durch die Radaufhängungen abgefedert sind, d.h. alle Elemente, die hinter der/den Drehachsen von Radaufhängungsteilen liegen.

Die serienmäßige Heck- und die Seitenscheiben dürfen mit einer Sicherheitsfolie beklebt werden, um einen ausreichenden Splitterschutz zu gewährleisten (Spezifikationen: SL LLUMAR SAFETY FILM ~~~~ D5170, D5178, D5190, D5195, D5233 oder D5197).

11.2 Karosserie innen

Der Beifahrersitz und die komplette Rücksitzbank bzw. Rücksitze dürfen entfernt werden.

Sämtliche Verkleidungen inkl. Dachhimmel, Dämmmaterial, Seriengurte, Hutablage und der Teppichboden dürfen entfernt werden.

VWMotorsport.info

Lupo BTC 1600

Türverkleidungen und hintere Seitenverkleidungen müssen vorhanden sein. Die Tür- und die hinteren Seitenverkleidungen können der Serie entsprechen oder aus Metallblech mit einer Stärke von min. 0,5 mm, aus Kohlefaser mit einer Stärke von min. 1 mm oder aus anderem, festen, nicht brennbaren Material mit einer Stärke von min. 2 mm bestehen. Die Verkleidungen müssen alle beweglichen Teile und die für die Tür, Scharniere, Schloss und Fensterheberfunktion erforderlichen Teile flächig und wirkungsvoll abdecken.

Elektrische Fensterheber dürfen durch manuelle ersetzt werden. Die Fensterheber der hinteren Türen sind freigestellt. Bei zweitürigen Fahrzeugen darf ein serienmäßig vorhandener elektrischer Ausstellmechanismus der hinteren Seitenscheiben durch einen mechanischen ersetzt werden oder serienmäßige hintere Ausstellfenster dürfen durch für diesen Fahrzeugtyp serienmäßig lieferbare feste Seitenscheiben ersetzt werden.

Alles Zubehör ist erlaubt, welches keinerlei Einfluss auf das Fahrverhalten des Fahrzeugs ausübt, z.B. Zubehör, das der Verschönerung und Bequemlichkeit im Fahrzeuginnern dient (Beleuchtung, Heizung, Radio usw.). Dieses Zubehör darf keinesfalls, auch nicht indirekt, Einfluss auf die Motorleistung, Lenkung, Kraftübertragung, Bremsen oder Straßenlage ausüben.

Eine serienmäßige Klimaanlage darf entfernt werden.

Links- und Rechtslenkerversionen sind zugelassen, unter der Voraussetzung, dass das Originalfahrzeug und das modifizierte Fahrzeug mechanisch äquivalent sind und dass die Teile die vom Hersteller bestimmte Verwendung beibehalten.

Die Aufgabe aller Bedienungsorgane muss diejenige bleiben, die vom Hersteller vorgesehen ist. Erlaubt ist, diese zur besseren Betätigung anzupassen oder besser erreichbar zu machen, z.B. Verlängern des Handbremshebels, zusätzlicher Belag auf dem Bremspedal usw..

Insbesondere ist folgendes erlaubt:

- Die Hupe ist freigestellt.
- Der Mechanismus des Handbremshebels darf so geändert werden, dass sofortiges Lösen möglich ist (fly-off).
- Zusätzliche Ablagefächer im Handschuhkasten und die Anbringung weiterer Taschen in den Türen sind erlaubt.
- Das Lenkrad ist freigestellt. Die Diebstahlsicherung des Lenkradschlosses muss außer Funktion gesetzt werden.

Armaturenbrett:

Verkleidungsteile, die unterhalb des Armaturenbrettes liegen und nicht Bestandteil desselben sind, dürfen entfernt werden. Die Instrumentierung ist freigestellt. Deren Einbau darf jedoch keine Gefährdung darstellen. Es ist erlaubt, den Teil der Mittelkonsole zu entfernen, der weder die Heizung noch die Instrumente trägt (Zeichnung 3).

Datenübermittlung:

In den Fahrgastraum dürfen ausschließlich Daten übermittelt werden, welche am betreffenden und homologierten Fahrzeug serienmäßig übermittelt werden plus folgende:

VWMotorsport.info

Katalog

Motor-Öltemperatur, Motor-Öldruck, Kühlwassertemperatur, Kraftstoffdruck, Motor-Drehzahl und Rundenzeit.

11.3 Kofferraum/Motorraum

Im Kofferraum dürfen der Teppichboden und das Dämmmaterial entfernt werden. An der Motorhaube darf das Dämmmaterial entfernt werden. Des weiteren darf eine serienmäßig vorhandene Motorkapselung entfernt werden.

Demontierbare und unbenutzte Batterie- und Ersatzradhalterungen dürfen entfernt werden. Nicht gemeint sind Teile, welche mit der Karosserie verschweißt sind.

12 Elektrisches System

12.1 Verkabelung

Der Motorkabelbaum, wie auch die übrige Verkabelung, ist freigestellt.

12.2 Batterie

Fabrikat und Kapazität der Batterie ist freigestellt (nicht die Spannung in Volt). Ein Starten des Motors mit der bordeigenen Batterie muss jeder Zeit möglich sein.

Sie muss sicher befestigt und kurzschlussicher abgedeckt sein. Die vom Hersteller vorgesehene Anzahl von Batterien muss beibehalten werden.

Für den Fall, dass die Batterie von ihrem serienmäßigen Anbringungsort verlegt wird, muss die Befestigung an der Karosserie aus einem Metallsitz und zwei Metallbügeln mit Isolierbeschichtung bestehen; das ganze ist mit Schrauben und Muttern zu befestigen.

Zur Befestigung dieser Bügel sind Schrauben mit einem Durchmesser von mindestens 10 mm zu verwenden. Zwischen den einzelnen Schrauben und dem Karosserieblech sind Unterlegscheiben von mindestens 3 mm Dicke und 20 cm² Oberfläche vorzusehen.

Innerhalb des Fahrgastraumes darf ausschließlich eine Trockenbatterie eingebaut sein.

Bei Verwendung einer Naßbatterie muss sie mit einer auslaufsicheren Kunststoffumhüllung mit eigener Befestigung abgedeckt sein. Ihr Platz außerhalb des Fahrgastraumes ist freigestellt. In diesem Fall muss die Schutzhülle eine Lüftungsöffnung mit Austritt nach außerhalb des Fahrgastraumes haben (siehe Zeichnung 5).

12.3 Beleuchtung

Die originale Beleuchtungsanlage mit Ausnahme der Nebelscheinwerfer muss beibehalten werden und muss zu jedem Zeitpunkt der Veranstaltung funktionstüchtig sein. Die

www.motorsport.info

Scheinwerfer müssen der Zulassungsnorm eines Landes (ECE, DOT o.ä.) entsprechen. Die Scheinwerfergläser dürfen am oberen und unteren Rand beklebt werden. Jedoch muss symmetrisch zur Glühlampenmitte ein mindestens 4 cm breiter Streifen parallel zur Fahrzeugquerachse über die gesamte Glasbreite unbeklebt bleiben.

Nebelscheinwerfer dürfen entfernt werden. Die dabei entstehenden Öffnungen dürfen gemäß Artikel 10 und 11.1 genutzt werden. Ansonsten sind diese wieder luftdicht zu verschließen.

Die Montage eines Rückfahrscheinwerfers ist erlaubt, vorausgesetzt, dass er nur bei Lage des Gangschalters in Rückwärtsgangstellung funktioniert und die gesetzlichen Vorschriften erfüllt sind.

12.4 Sicherungen

Die Sicherungen im Stromkreis und der Sicherungsträger sind freigestellt.

13 Kraftstoffanlage

13.1 Kraftstoffbehälter

Der serienmäßige Kraftstoffbehälter darf durch einen FT3-Kraftstoffbehälter nach FIA-Spezifikation ersetzt werden, welcher im Kofferraum oder im Original-Einbauraum untergebracht werden darf. Eine Befüllung mit Sicherheitsschaum des Typs MIL-B-83054 oder D-Stop wird empfohlen. Das Volumen des FT3-Tanks darf gleich oder kleiner sein als der serienmäßige (siehe Position 401.d im Hom.-Blatt) Kraftstoffbehälter.

Das Fahrzeug darf nur von außen betankbar sein. Die Einfüllöffnung darf an irgendeiner Stelle der Karosserie, aber nicht in den Scheiben, platziert sein und darf aus der Karosserie nicht hervorstehen.

Falls eine nicht serienmäßige Einfüllstelle gewählt wird, darf die originale Einfüllstelle karosserieseitig flächig verschlossen werden.

Ein serienmäßiges Aktivkohlesystem in der Kraftstoffbehälterentlüftung einschließlich deren Ansteuerung durch das Motormanagement darf stillgelegt oder entfernt werden.

Zusätzlich zu oben genannten Kraftstoffbehältern ist ein Sammelbehälter mit einem Volumen von max. 1 Liter erlaubt.

Die Verbindung von Einfüllstutzen zum Behälter muss feuerfest und flüssigkeitsdicht ummantelt sein. Gleiches gilt für die Kraftstoffbehälterentlüftung, welche zwingend vorgeschrieben ist. Falls der Kraftstoffbehälter im Kofferraum untergebracht ist, muss er bei Zweivolumen-Fahrzeugen mindestens mit einer feuerfesten und flüssigkeitsdichten Umhüllung verkleidet sein; in jedem Fall ist sicherzustellen, dass zwischen Fahrgast- und Kofferraum eine feuer- und flüssigkeitsdichte Trennwand vorhanden ist.

www.motorsport.info

Katalog

13.2 Kraftstoffleitungen

Es müssen Teile verwendet werden, welche der Luftfahrtnorm entsprechen, wobei die Verlegung der Kraftstoffleitungen unter Berücksichtigung des Artikels 253.3, Anhang J zum ISG, freigestellt ist.

13.3 Kraftstoffpumpe

Die Kraftstoffpumpen sind freigestellt, jedoch ist der Einbau im Fahrgastraum verboten. Außerdem müssen die Pumpen durch eine flüssigkeitsdichte Trennwand vom Fahrgastraum abgeschottet sein.

14 Sicherheitsbestimmungen

14.1 Haubenhalter

Es sind zwei zusätzliche Haubenhalter für jede Motor- und Kofferraumhaube vorgeschrieben. Die Originalverschlüsse der Hauben müssen unwirksam gemacht oder entfernt werden.

Anwendung dieses Artikels: Im Slalomsport empfohlen, bei anderen Wettbewerben vorgeschrieben.

14.2 Fahrersitz

Der serienmäßige Fahrersitz muss durch einen FIA-homologierter Sportsitz mit 5 Gurt-Durchführungen ersetzt werden. Dabei muss eine Verschraubung am Sitz mit mindestens vier M8-Schrauben der Mindest-Qualität 10.9 vorhanden sein.

Sitzhalterungen dürfen gemäß Artikel 253.16 des Anhang J zum ISG geändert werden.

Eine Sitzbefestigung gemäß den Bestimmungen für Super Tourenwagen (Artikel 262 des Anhang J, ISG) (siehe Zeichnung 6) ist zulässig und wird empfohlen.

Das verwendete Rohrmaterial muß ein Stahl mit einer Dimension von mind. ∅ 38 x 2,5 mm oder ∅ 40 x 2 mm sein oder, falls gegeben, der Homologation entsprechen. Die serienmäßige Sitzbefestigung darf hierzu entfernt werden.

Anwendung dieses Artikels: Im Slalomsport empfohlen, bei anderen Wettbewerben vorgeschrieben.

14.3 Sicherheitsgurte

Es ist ein FIA-homologierter Sicherheitsgurt mit Drehverschluss gemäß Art. 253.6 Anhang J zum ISG mit mindestens 5 Befestigungspunkten vorgeschrieben. Im Rallyesport werden auch Gurte mit Druckverschluss akzeptiert.

VWMotorsport.info

Katalog

Anwendung dieses Artikels: Im Slalomsport empfohlen, bei anderen Wettbewerben vorgeschrieben.

14.4 Überrollvorrichtung

Es ist ein Überrollkäfig mit mindestens zwei Flankenschutzstreben im Bereich der Fahrer- und Beifahrertür gemäß Art. 253.8 Anhang J (ISG) vorgeschrieben. Zum Schutz des Fahrers müssen die Streben der Überrollvorrichtung in dessen Bereich gepolstert sein. Diese flammabweisende Polsterung muss räumlich gesehen 50 cm um den Helm der angeschnallten in normaler Sitzposition befindlichen Insassen angebracht werden.

Anwendung dieses Artikels: Im Slalomsport empfohlen, bei anderen Wettbewerben vorgeschrieben.

14.5 Feuerlöscher/Feuerlöschanlage

Im DMSB-Bereich zugelassene Handfeuerlöscher (einer oder zwei) mit mindestens 4 kg Inhalt sind vorgeschrieben.

Ein von der FIA für Tourenwagen genehmigtes und im DMSB-Bereich zulässiges Feuerlöschsystem wird empfohlen.

Anwendung dieses Artikels: Im Slalomsport empfohlen, bei anderen Wettbewerben vorgeschrieben.

14.6 Stromkreisunterbrecher

Ein funkensicherer Stromkreisunterbrecher ist vorgeschrieben.

Der Stromkreisunterbrecher muss alle elektrischen Stromkreise unterbrechen, Batterie, Lichtmaschine, Scheinwerfer, Hupe, Zündung, elektrische Bedienungsvorrichtungen usw. Er muss von innen und außen bedienbar sein.

Der äußere Auslöser muss unterhalb der Windschutzscheibe auf der linken Fahrzeugseite angebracht sein. Er ist durch einen roten Blitz in einem blauen Dreieck mit weißem Rand zu kennzeichnen. Jede Kante des Dreiecks muss mindestens 12 cm lang sein.

Anwendung: Im Slalomsport empfohlen, bei anderen Wettbewerben vorgeschrieben.

14.7 Türfangnetz

Ein Türfangnetz wird empfohlen. Falls ein solches Netz verwendet wird, muss es den nachfolgenden Bestimmungen entsprechen.

a) Netz: Das Netz muss aus mindestens 19 mm (3/4") breiten Gewebegurten bestehen und eine Maschengröße von mindestens 25 mm x 25 mm und maximal 60 mm x 60 mm aufweisen. Diese Gewebegurte müssen aus flammabweisenden Material bestehen und an

VWMotorsport.info

Katalog

jedem Kreuzungspunkt (Überlappung) miteinander vernäht sein. Das Netz darf keinen provisorischen Charakter haben.

b) Befestigung: Das Netz muss entweder an der Fahrertür oder an der Überrollvorrichtung oberhalb der Fahrertürscheibe mit Schnellverschluss befestigt sein.

Diese Befestigung muss so ausgelegt sein, dass sie auch im Falle eines Fahrzeugüberschlages sich nicht selbständig lösen kann und mit nur einer Hand gelöst werden kann. Hierzu muss ein farblich gekennzeichneter Griff bzw. Hebel vorhanden sein, dessen Entriegelungs-Richtung mittels Pfeil von außen sichtbar markiert sein muss.

Des weiteren sind auch Entriegelungsmechanismen mittels Drucktaste zulässig, falls diese die vorgenannten Bedingungen erfüllen. Die Lage der Drucktaste muss von außen farblich und mit der Aufschrift "press" gekennzeichnet sein.

Für die Netzbefestigung bzw. Netzaufnahme an den Überrollvorrichtungen sind nur schraubbare Verbindungen zulässig. Jede Änderung an der Überrollvorrichtung selbst, z.B. Bohren, Schweißen etc. ist nicht erlaubt.

VWMotorsport.info

15 Trockeneis

Die Mitführung und Verwendung von Trockeneis ist während der gesamten Veranstaltung innerhalb als auch außerhalb des Fahrzeugs verboten.

16 Kraftstoff/Verbrennungsmittel

Bei den jeweiligen Veranstaltungen darf nur der vom DMSB dort vorgeschriebene handelsübliche unverbleite Einheitskraftstoff, welcher der deutschen Norm DIN EN 228 (DIN 51 607) für Super Plus entspricht, verwendet werden. Jegliches Verändern des vorgeschriebenen Kraftstoffes ist verboten. So dürfen keinerlei Substanzen hinzugefügt, entfernt oder in ihrer Konzentration verändert werden. Jegliches Vermischen mit anderen Kraftstoffen ist verboten.

16.1 Die Wettbewerbsfahrzeuge müssen nach jedem offiziellen Zeittraining und jedem Rennen mindestens 1,5 Liter Kraftstoff im Kraftstoffsystem haben. Ein Protest gegen die Kraftstoffrestmenge ist nicht zulässig.

16.2 Als Verbrennungsmittel darf dem Kraftstoff nur Umgebungsluft zugesetzt werden.

16.3 Um eine sichere Kraftstoffentnahme im Motorenbereich zu gewährleisten, ist es notwendig, in unmittelbarer Nähe der Düsenleiste einen Entnahmeanschluss zu installieren. Dieser Probeentnahmeanschluss muss sich zwischen der Einspritzleiste und Kraftstoffleitung befinden. Zur Kraftstoffentnahme ist der Technischen Abnahme ein Entnahmeschlauch zur Verfügung zu stellen.

Katalog

Lupo BTC 1600

17 Telemetrie

Jegliche Art einer Datenübertragung aus dem fahrenden Auto heraus, wie z.B. Sprechfunk, ist verboten. Erlaubt sind Impulsgeber für die Ermittlung der Rundenzeiten, wenn es sich bei den Gebern um separate Bauteile handelt, die nicht mit dem Motormanagement in Verbindung stehen. Ein System zur Datenspeicherung innerhalb des Fahrzeuges ist erlaubt.

VWMotorsport.info

Katalog

Lupo BTC 1600

Zeichnungen

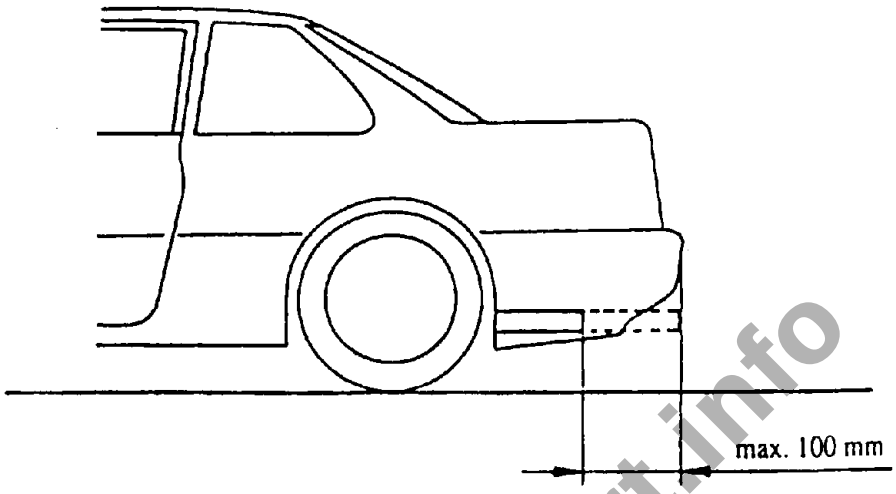

Zeichnung 1 Ende der Abgasanlage

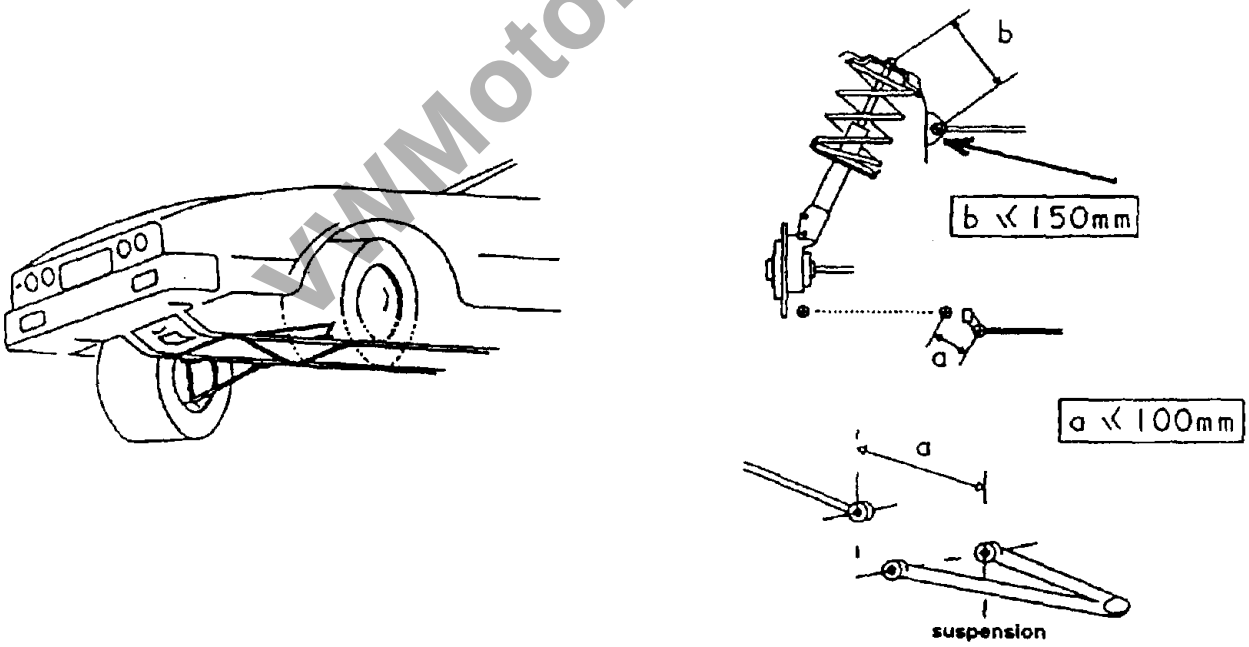

Zeichnung 2 Verstärkungen der Radaufhängung

VWMotorsport.info

Lupo BTC 1600

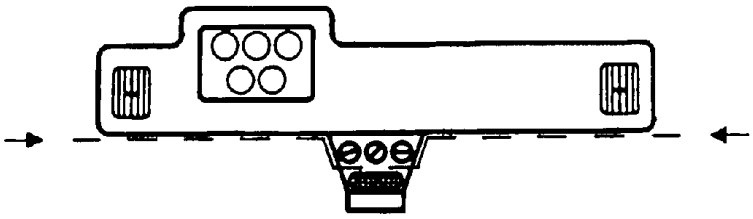

Zeichnung 3 Armaturenbrett

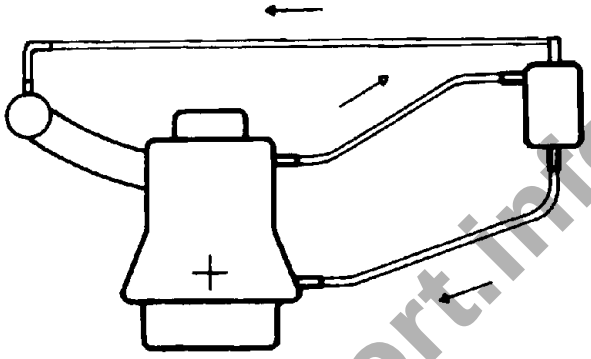

Zeichnung 4 Luft-/Ölabscheider

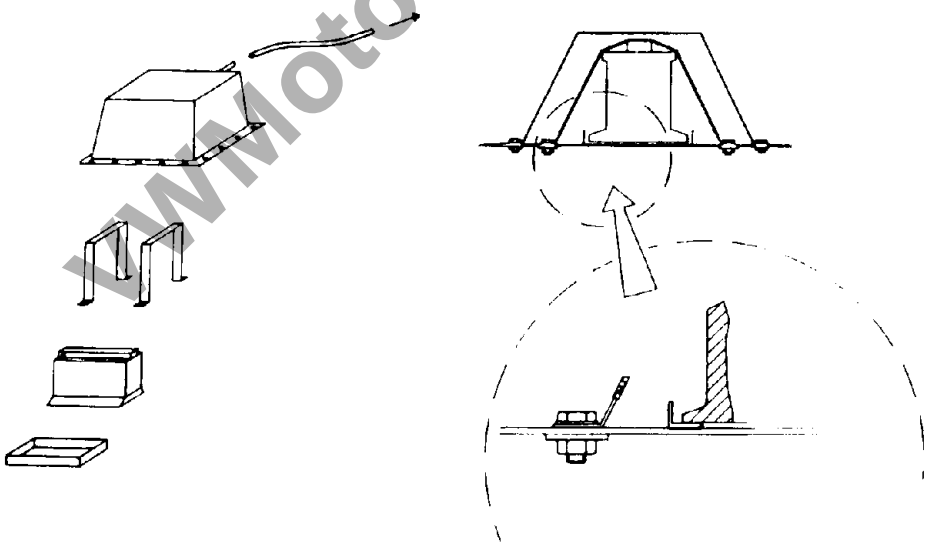

Zeichnung 5 Batterieabdeckung

VWMotorsport.info

Katalog

Lupo BTC 1600

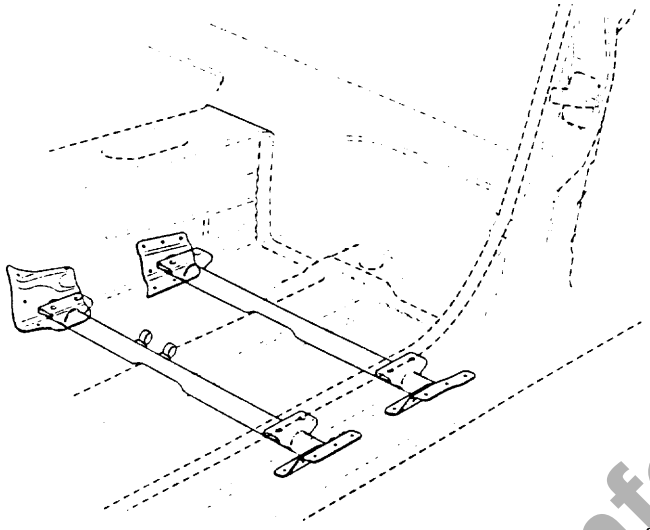

Zeichnung 6 Sitzbefestigung

VWMotorsport.info

VOLKSWAGEN Racing

Lupo BTC 1600

Problembericht Kunden *Customer Problem Sheet*

Kunde/Customer:	**Auto/Car:**
Kontakt/Contact (Tel.):	**Datum/Date:**
Bitte einsenden an "Technische Koordination"/ Please send to "Technical Coordination": +49-511-67 494-88	

Nr.	Teile Nr./Bezeichnung Part No./Description	Problem/Bemerkung Problem/Comment	Laufzeit Mileage
1.			
2.			
3.			
4.			
6.			
7.			
8.			
9.			
10.			
11.			
12.			
13.			
14.			
15.			

VWMotorsport.info

Katalog